xylem
Let's Solve Water

Прайс-лист 2021

НАСОСНОЕ ОБОРУДОВАНИЕ LOWARA

РЕДАКЦИЯ 01/2021

LOWARA

Содержание

HM 4
CA 16
CEA 18
CO 21
SHOE 23
BG 25
P-PSA 27
NSC 28
e-SH 51
VM 63
SV 68
ecocirc (новая линейка) 96
ecocirc+ (новая линейка) 97
ecocirc N (новая линейка) 98
ecocirc XL 199
TLC 102
ecocirc PRO 103
TLCN 104
ecocirc XL N 106
TP1 107
e-LNE 109
DOC 155
MINIBOX 157
MIDIBOX 158
DIWA 159
DN 161
DOMO 163
DL 166
SINGLEBOX PLUS 168
DOUBLEBOX PLUS 172
DOMO GRI 182
Lowara 1300 184
SEKAMATIK 208

Содержание

SCUBA 214
SCUBA DRY 216
GS 4" 220
Z6 234
Z8 280
Z10 293
Z12 299
Двигатели 4OS 4" 304
Двигатели L4C 4" 306
Двигатели L6C 6" 308
Двигатели L6W 6" 310
Двигатель L10W 8" 314
SMB 315
GHV 325
GVF 337
GFF 339
Hydrovar® HVL 343
Q-SMART 345
Genyo plus 346
QDRM-QDRMC 347
QDRM2 348
QDR-QYR 349
QDR2 350

HM P

Насосы серии e-HM имеют самый высокий в своем классе КПД - до 72% и потребляют в среднем на 30% меньше энергии по сравнению с аналогами конкурентов.

Толщина корпуса увеличена на 20%, что позволяет насосу работать в тяжелых условиях, например, при температуре жидкости до 120С и одновременно максимальном давлении PN16.

Двигатели IE3 и сбалансированное рабочее колесо обеспечивают высокую производительность и бесшумную работу (до 60 дБ).

85% насосов имеют одинаковую высоту всасывающего патрубка (90мм) для упрощения установки, замены и проектирования.

Проточная часть насоса выполнена из нержавеющей стали.

Области применения

Повышение давления, моечные установки, циркуляция в системах отопления, вентиляции и кондиционирования

Характеристики

Подача: до 14 м^3/ч (233 л/мин)
Напор: до 83 м
Мощность: 0,35 ÷ 3,0 кВт (0,4 ÷ 4 Hp)
Рабочее давление: 10 бар
Температура окружающей среды: 0°C ÷ 40°C
Температура перекачиваемой жидкости: 1~: до 60°C ; 3~: до 90°C

Двигатель

Напряжение: 1 ~220-240 В, 3~230/400 В
Класс изоляции: F
Степень защиты корпуса: IP55

Группа скидок

3P

HM P,1-фазное подключение, напряжение 1 x 220-240 В, 50 Гц

Модель	Розничная цена без НДС, руб.	Артикул	Подключение вх.	вых.	Мощность [кВт]	Вес [кг]	Q [м^3/ч] 0	0,7	1	1,3	1,6	1,9	2,2	2,4
							[л/мин] 0	11,7	16,7	21,7	26,7	31,7	36,7	40
							H= напор [м]							
1HM03P05M	23 834,00	104600520	Rp1	Rp1	0,5	8	34,0	30,3	28,8	26,7	24,3	21,5	18,5	15,9
1HM04P05M	23 944,00	104600530	Rp1	Rp1	0,5	9	44,0	39,3	37,2	34,4	31,1	27,4	23,3	19,9
1HM05P05M	24 586,00	104600540	Rp1	Rp1	0,5	9	54,0	47,8	45,1	41,4	37,2	32,4	27,3	23,1
1HM06P07M	33 459,00	104600550	Rp1	Rp1	0,75	12	67,0	60,1	57	52,8	48	42,4	36,3	31,1

Модель	Розничная цена без НДС, руб.	Артикул	Подключение вх.	вых.	Мощность [кВт]	Вес [кг]	Q [м^3/ч] 0	1,2	1,7	2,2	2,6	3,1	3,6	4,2
							[л/мин] 0	20	28,3	36,7	43,3	51,7	60	70
							H= напор [м]							
3HM02P05M	20 312,00	104600630	Rp1	Rp1	0,5	8	24,0	21,5	20,4	18,9	17,1	15,1	12,9	9,9
3HM03P05M	22 772,00	104600640	Rp1	Rp1	0,5	9	35,0	31,2	29,3	27	24,3	21,2	17,9	13,4
3HM04P05M	28 221,00	104600650	Rp1	Rp1	0,5	9	46,0	40,6	37,8	34,5	30,7	26,7	22,3	16,3
3HM05P07M	30 039,00	104600660	Rp1	Rp1	0,75	12	60,0	55,1	52,3	48,7	44,2	39,2	33,7	26,2
3HM06P09M	32 068,00	104600670	Rp1	Rp1	0,75	12	60,0	55,1	52,3	48,7	44,2	39,2	33,7	26,2

HM P,1-фазное подключение, напряжение 1 x 220-240 В, 50 Гц

Модель	Розничная цена без НДС, руб.	Артикул	Подключение вх.	Подключение вых.	Мощность [кВт]	Вес [кг]	Q [м³/ч] 0	2,4	3,2	4	4,7	5,5	6,3	7,2
							[л/мин] 0	40	53,3	66,7	78,3	91,7	105	120
							H= напор [м]							
5HM02P05M	21 912,00	104600750	Rp1¼	Rp1	0,5	8	24,0	20,1	18,7	17,2	15,5	13,4	10,7	7
5HM03P05M	25 443,00	104600760	Rp1¼	Rp1	0,5	8	35,0	28,6	26,3	23,8	21,1	17,8	13,8	8,3
5HM06P11M	49 811,00	104600790	Rp1¼	Rp1	1,1	15	72,0	60,4	56,1	51,5	46,2	39,8	31,9	20,8
5HM04P07M	30 467,00	104600770	Rp1¼	Rp1	0,75	12	48,0	39,7	36,8	33,7	30,2	25,9	20,6	13,2
5HM05P09M	35 277,00	104600780	Rp1¼	Rp1	0,95	13	59,0	49,3	45,6	41,7	37,3	31,9	25,2	16

Модель	Розничная цена без НДС, руб.	Артикул	Подключение вх.	Подключение вых.	Мощность [кВт]	Вес [кг]	Q [м³/ч] 0	5	6,5	8	9,5	11	12,5	14
							[л/мин] 0	83,3	108	133	158	183	208	233
							H= напор [м]							
10HM02P11M	56 657,00	104600870	Rp1½	Rp1¼	1,1	17	31,0	26,9	25,2	23,4	21,4	19,1	16,2	12,6
10HM03P15M	63 707,00	104600880	Rp1½	Rp1¼	1,5	19	46,0	39,7	37,2	34,7	31,9	28,4	24	18,8
10HM04P22M	73 867,00	104600890	Rp1½	Rp1¼	2,2	36	61,0	54,4	51,3	48,1	44,5	40,2	34,9	28,5
10HM05P22M	75 798,00	104600900	Rp1½	Rp1¼	2,2	34	75,0	66,7	62,7	58,5	53,8	48,3	41,5	33,5

HM P, 3-фазное подключение, напряжение 3 x 230/400 В, 2-х полюсной/2900 об., IE3 класс энергоэффективности с напряжением от 0,75 кВт

Модель	Розничная цена без НДС, руб.	Артикул	Подключение вх.	Подключение вых.	Мощность [кВт]	Вес [кг]	Q [м³/ч] 0	0,7	1	1,3	1,6	1,9	2,2	2,4
							[л/мин] 0	11,7	16,7	21,7	26,7	31,7	36,7	40
							H= напор [м]							
1HM02P03T	19 778,00	104600010	Rp1	Rp1	0,3	7	22,0	20,2	19,2	17,9	16,2	14,4	12,4	10,6
1HM03P03T	21 058,00	104600020	Rp1	Rp1	0,3	7	33,0	29,2	27,5	25,4	22,9	20,1	17,1	14,5
1HM04P04T	22 341,00	104600030	Rp1	Rp1	0,4	9	44,0	39,3	37,2	34,3	31	27,3	23,2	19,8
1HM05P05T	28 541,00	104600040	Rp1	Rp1	0,5	9	54,0	48,1	45,4	41,7	37,5	32,9	27,8	23,5
1HM06P07T	31 959,00	104600050	Rp1	Rp1	0,75	14	69,0	63	60,1	26,1	51,4	45,9	39,8	34,5

Модель	Розничная цена без НДС, руб.	Артикул	Подключение вх.	Подключение вых.	Мощность [кВт]	Вес [кг]	Q [м³/ч] 0	1,2	1,7	2,2	2,6	3,1	3,6	4,2
							[л/мин] 0	20	28,3	36,7	43,3	51,7	60	70
							H= напор [м]							
3HM02P03T	20 524,00	104600130	Rp1	Rp1	0,3	7	23,0	20,9	19,6	18,1	16,2	14,2	12	9
3HM03P04T	22 021,00	104600140	Rp1	Rp1	0,4	8	35,0	31,3	29,3	26,9	24,2	21,1	17,8	13,4
3HM04P05T	28 969,00	104600150	Rp1	Rp1	0,5	9	46,0	40,6	37,8	34,5	30,7	26,7	22,3	16,3
3HM05P07T	31 747,00	104600160	Rp1	Rp1	0,75	14	60,0	55,1	52,3	48,7	44,2	39,2	33,7	26,2
3HM06P11T	35 809,00	104600170	Rp1	Rp1	1,1	13	73,0	66,8	63,6	59,3	54,1	48,1	41,5	32,5

Модель	Розничная цена без НДС, руб.	Артикул	Подключение вх.	Подключение вых.	Мощность [кВт]	Вес [кг]	Q [м³/ч] 0	2,4	3,2	4	4,7	5,5	6,3	7,2
							[л/мин] 0	40	53,3	66,7	78,3	91,7	105	120
							H= напор [м]							
5HM02P04T	21 808,00	104600250	Rp1¼	Rp1	0,4	8	24,0	20,1	18,7	17,2	15,4	13,3	10,6	6,9
5HM03P05T	26 727,00	104600260	Rp1¼	Rp1	0,5	8	35,0	28,8	26,5	24,2	21,5	18,2	14,2	8,6
5HM04P11T	36 344,00	104600270	Rp1¼	Rp1	1,1	15	49,0	42,9	40,4	37,7	34,5	30,4	25,2	17,8
5HM05P11T	38 803,00	104600280	Rp1¼	Rp1	1,1	16	61,0	53,1	49,9	46,4	42,3	37,2	30,6	21,3
5HM06P15T	42 117,00	104600290	Rp1¼	Rp1	1,5	18	74,0	64	60,2	25,6	51,2	45	37,3	26,1

Модель	Розничная цена без НДС, руб.	Артикул	Подключение вх.	Подключение вых.	Мощность [кВт]	Вес [кг]	Q [м³/ч] 0	5	6,5	8	9,5	11	12,5	14
							[л/мин] 0	83,3	108	133	158	183	208	233
							H= напор [м]							
10HM02P11T	56 011,00	104600370	Rp1½	Rp1¼	1,1	17	31,0	27,8	26,3	24,6	22,7	20,4	17,5	14,1
10HM03P15T	58 260,00	104600380	Rp1½	Rp1¼	1,5	19	46,0	40,9	38,6	36,2	33,4	30,1	25,8	20,6
10HM04P22T	81 667,00	104600390	Rp1½	Rp1¼	2,2	30	61,0	55,7	52,7	49,6	46,2	42	36,7	30,3

HM S

Насосы серии e-HM имеют самый высокий в своем классе КПД - до 72% и потребляют в среднем на 30% меньше энергии по сравнению с аналогами конкурентов.

Толщина корпуса увеличена на 20%, что позволяет насосу работать в тяжелых условиях, например, при температуре жидкости до 120С и одновременно максимальном давлении PN16.

Двигатели IE3 и сбалансированное рабочее колесо обеспечивают высокую производительность и бесшумную работу (до 60 дБ).

85% насосов имеют одинаковую высоту всасывающего патрубка (90мм) для упрощения установки, замены и проектирования.

Проточная часть насоса выполнена из нержавеющей стали.

Области применения

Повышение давления, моечные установки, циркуляция в системах отопления, вентиляции и кондиционирования

Характеристики

Подача: до 29 м^3/ч (483 л/мин)
Напор: до 159 м
Мощность: 0,35 ÷ 5,5 кВт (0,4 ÷ 7,5 Hp)
Рабочее давление: 16 бар
Температура окружающей среды: 0°C ÷ 40°C
Температура перекачиваемой жидкости: 1~: до 60°C ; 3~: до 120°C

Двигатель

Напряжение: 1 ~220-240 В, 3~230/400 В
Класс изоляции: F
Степень защиты корпуса: IP55

Группа скидок

3P

HM S,1-фазное подключение, напряжение 1 x 220-240 В, 50 Гц

Модель	Розничная цена без НДС, руб.	Артикул	Подключение вх.	вых.	Мощность [кВт]	Вес [кг]	Q [м^3/ч] 0 [л/мин] 0	0,7 11,7	1 16,7	1,3 21,7	1,6 26,7	1,9 31,7	2,2 36,7	2,4 40
							H= напор [м]							
1HM07S05M	27 474,00	104605261	Rp1	Rp1	0,55	13	42,0	41,5	40,6	38,5	35,3	30,9	25,5	20,3
1HM08S05M	29 180,00	104605271	Rp1	Rp1	0,55	13	48,0	47,1	46	43,6	39,9	34,9	28,6	22,6
1HM06S05M	25 869,00	104605251	Rp1	Rp1	0,55	9	36,0	34,8	34	32,1	29,2	25,4	20,7	16,2
1HM09S05M	32 819,00	104605281	Rp1	Rp1	0,55	13	54,0	52,7	51,4	48,7	44,4	38,7	31,6	24,9
1HM11S05M	35 277,00	104605301	Rp1	Rp1	0,55	14	65,0	63,6	61,9	58,4	53	46	37,2	29
1HM12S05M	40 087,00	104605311	Rp1	Rp1	0,55	12	71,0	69	67,1	63,1	57,2	49,4	39,8	30,8
1HM14S07M	42 757,00	104605331	Rp1	Rp1	0,75	16	82,0	80	77,7	73,1	66,2	57	45,8	35,3
1HM16S07M	45 537,00	104605351	Rp1	Rp1	0,75	17	93,0	90,4	87,6	82,1	74	63,4	50,5	38,5
1HM18S07M (Q1BE)	67 986,00	104605371	Rp1	Rp1	0,75	21	104,0	101	97,2	90,7	82,3	69,2	54,6	41,1
1HM20S09M (Q1BE)	77 178,00	104605391	Rp1	Rp1	0,95	23	117,0	113	109	102	91,5	78,2	62,1	47
1HM22S09M (Q1BE)	80 813,00	104605411	Rp1	Rp1	0,95	24	128,0	122	118	110	98,7	83,9	66	49,5
1HM25S11M (Q1BE)	93 638,00	104605441	Rp1	Rp1	1,1	34	147,0	142	138	130	117	100	80,2	61,5

HM S,1-фазное подключение, напряжение 1 x 220-240 В, 50 Гц

Модель	Розничная цена без НДС, руб.	Артикул	Подключение вх.	Подключение вых.	Мощность [кВт]	Вес [кг]	Q [м³/ч] 0	1,2	1,7	2,3	2,8	3,4	3,9	4,4
							[л/мин] 0	20	28,3	38,3	46,7	56,7	65	73,3
							H= напор [м]							
3HM03S05M	22 233,00	104605511	Rp1	Rp1	0,5	8	22,0	21,9	20,9	19,6	17,8	15,6	12,7	9,5
3HM04S05M	24 586,00	104605521	Rp1	Rp1	0,5	10	30,0	28,7	27,3	25,5	23	20	16,1	11,8
3HM05S05M	26 512,00	104605531	Rp1	Rp1	0,5	10	37,0	35,2	33,4	31	27,9	24	19,1	13,7
3HM06S05M	28 329,00	104605541	Rp1	Rp1	0,5	10	44,0	41,5	39,3	36,2	32,3	27,5	21,7	15,1
3HM07S05M	31 747,00	104605551	Rp1	Rp1	0,55	12	52,0	50,1	47,6	44,3	40	34,5	27,7	20,1
3HM08S07M	39 548,00	104605561	Rp1	Rp1	0,75	14	59,0	57	54,2	50,4	45,4	39,2	31,4	22,7
3HM09S07M	46 605,00	104605571	Rp1	Rp1	0,75	15	66,0	63,5	60,2	55,8	50,1	42,9	34,2	24,4
3HM10S07M	51 737,00	104605581	Rp1	Rp1	0,75	14	73,0	69,8	66,1	60,9	54,4	46,4	36,7	25,8
3HM11S09M	57 188,00	104605591	Rp1	Rp1	0,95	19	81,0	77,5	73,3	67,8	60,8	52,1	41,4	29,4
3HM12S09M	61 251,00	104605601	Rp1	Rp1	0,95	16	88,0	83,7	79,1	72,9	65,1	55,5	43,8	30,7
3HM13S11M	65 100,00	104605611	Rp1	Rp1	1,1	20	96,0	93,1	88,6	82,2	74,1	64	51,4	37,2
3HM14S11M (Q1BE)	68 734,00	104605621	Rp1	Rp1	1,1	20	104,0	99,6	94,6	87,7	78,8	67,8	54,2	39
3HM16S15M (Q1BE)	69 588,00	104605641	Rp1	Rp1	1,5	26	119,0	116	111	103	93,5	81,1	65,8	48,4
3HM17S15M (Q1BE)	72 472,00	104605651	Rp1	Rp1	1,5	25	126,0	123	117	109	98,5	85,3	68,8	50,4
3HM19S15M (Q1BE)	80 704,00	104605671	Rp1	Rp1	1,5	25	141,0	136	129	120	108	93	74,6	54
3HM21S22M (Q1BE)	109 913,00	104605691	Rp1	Rp1	2,2	39	157,0	154	147	138	125	109	89,2	66,5

Модель	Розничная цена без НДС, руб.	Артикул	Подключение вх.	Подключение вых.	Мощность [кВт]	Вес [кг]	Q [м³/ч] 0	2,4	3,4	4,4	5,5	6,5	7,5	8,5
							[л/мин] 0	40	56,7	73,3	91,7	108	125	142
							H= напор [м]							
5HM02S05M	24 692,00	104605751	Rp1¼	Rp1	0,5	9	15,0	14,3	13,6	12,8	11,7	10,3	8,4	6,2
5HM04S05M	25 869,00	104605771	Rp1¼	Rp1	0,5	9	29,0	27,2	25,5	23,5	21,1	18	14,1	9,7
5HM03S05M	24 159,00	104605761	Rp1¼	Rp1	0,5	9	22,0	20,9	19,8	18,4	16,7	14,5	11,6	8,3
5HM05S07M	28 221,00	104605781	Rp1¼	Rp1	0,75	12	37,0	35,2	33,3	31	28,2	24,5	19,7	14,1
5HM06S07M	39 339,00	104605791	Rp1¼	Rp1	0,75	14	44,0	41,5	39,1	36,3	32,7	28,1	22,4	15,7
5HM07S09M	54 839,00	104605801	Rp1¼	Rp1	0,95	14	52,0	48,6	45,8	42,4	38,3	33	26,3	18,4
5HM08S09M	63 818,00	104605811	Rp1¼	Rp1	0,95	15	59,0	54,8	51,3	47,3	42,4	36,2	28,5	19,7
5HM09S11M	63 067,00	104605821	Rp1¼	Rp1	1,1	18	67,0	63,1	59,5	55,3	50	43,2	34,7	24,6
5HM10S15M	66 915,00	104605831	Rp1¼	Rp1	1,5	20	75,0	71,5	67,9	63,6	58	50,7	41,3	30
5HM11S15M	67 234,00	104605841	Rp1¼	Rp1	1,5	25	82,0	78,2	74,1	69,1	62,9	54,7	44,3	32
5HM12S15M	69 588,00	104605851	Rp1¼	Rp1	1,5	24	89,0	84,7	80,1	74,5	67,5	58,5	47,1	33,7
5HM13S22M	81 881,00	104605861	Rp1¼	Rp1	2,2	39	98,0	94	89,5	84	77	67,6	55,5	40,8
5HM14S22M (Q1BE)	87 547,00	104605871	Rp1¼	Rp1	2,2	38	105,0	101	95,9	89,9	82,2	72,1	58,9	43,2
5HM15S22M (Q1BE)	91 609,00	104605881	Rp1¼	Rp1	2,2	35	112,0	108	102	95,7	87,3	76,4	62,3	45,3
5HM17S22M (Q1BE)	95 669,00	104605901	Rp1¼	Rp1	2,2	44	127,0	121	114	107	97,2	84,6	68,5	49,4

Модель	Розничная цена без НДС, руб.	Артикул	Подключение вх.	Подключение вых.	Мощность [кВт]	Вес [кг]	Q [м³/ч] 0	5	6,5	8	9,5	11	12,5	14
							[л/мин] 0	83,3	108	133	158	183	208	233
							H= напор [м]							
10HM02S11M	46 927,00	104606001	Rp1½	Rp1¼	1,1	17	23,0	21,7	20,6	19,2	17,4	15,2	12,6	9,6
10HM03S11M	53 339,00	104606011	Rp1½	Rp1¼	1,1	18	36,0	32,4	30,9	29	26,5	23,6	20,1	16,1
10HM04S15M	73 545,00	104606021	Rp1½	Rp1¼	1,5	21	48,0	43,5	41,6	39	35,8	31,9	27,3	22
10HM05S22M	107 215,00	104606031	Rp1½	Rp1¼	2,2	35	60,0	55,3	53	50	46	41,2	35,5	28,8
10HM06S22M	117 798,00	104606041	Rp1½	Rp1¼	2,2	41	72,0	65,5	62,6	58,8	53,9	48,1	41,2	33,2

Модель	Розничная цена без НДС, руб.	Артикул	Подключение вх.	Подключение вых.	Мощность [кВт]	Вес [кг]	Q [м³/ч] 0	8	10,7	13,4	16,1	18,8	21,5	24
							[л/мин] 0	133	178	223	268	313	358	400
							H= напор [м]							
15HM02S15M	64 670,00	104606171	Rp2	Rp1½	1,5	21	28,0	25,7	24,4	22,9	20,9	18,1	14,6	10,5
15HM03S22M	86 479,00	104606181	Rp2	Rp1½	2,2	35	43,0	38,7	36,9	34,7	31,8	28,3	23,9	19

Модель	Розничная цена без НДС, руб.	Артикул	Подключение вх.	Подключение вых.	Мощность [кВт]	Вес [кг]	Q [м³/ч] 0	11	14	17	20	23	26	29
							[л/мин] 0	183	233	283	333	383	433	483
							H= напор [м]							
22HM02S22M	88 294,00	104606281	Rp2	Rp1½	2,2	32	30,0	27,4	26	24,3	21,8	18,5	14,3	9,3

HM P, 3-фазное подключение, напряжение 3 x 230/400 В, 2-х полюсной/2900 об., IE3 класс энергоэффективности с напряжением от 0,75 кВт

Модель	Розничная цена без НДС, руб.	Артикул	Подключение вх.	вых.	Мощность [кВт]	Вес [кг]	Q [м³/ч] 0	0,7	1	1,3	1,6	1,9	2,2	2,4
							[л/мин] 0	11,7	16,7	21,7	26,7	31,7	36,7	40
							H= напор [м]							
1HM02S03T	20 737,00	104604011	Rp1	Rp1	0,3	7	12,0	12	11,7	11,2	10,3	9,1	7,5	6
1HM03S03T	22 130,00	104604021	Rp1	Rp1	0,3	8	18,0	17,7	17,3	16,4	15	13,2	10,8	8,6
1HM04S03T	22 772,00	104604031	Rp1	Rp1	0,3	8	24,0	23,3	22,7	21,5	19,5	17	13,8	10,9
1HM05S03T	24 052,00	104604041	Rp1	Rp1	0,3	9	29,0	28,7	27,9	26,2	23,8	20,6	16,6	12,8
1HM06S03T	24 586,00	104604051	Rp1	Rp1	0,3	9	35,0	33,9	32,9	30,8	27,8	23,9	19,1	14,6
1HM07S05T	26 191,00	104604061	Rp1	Rp1	0,55	10	42,0	41,9	41,1	39	35,8	31,5	26,1	20,9
1HM08S05T	28 006,00	104604071	Rp1	Rp1	0,55	13	48,0	47,7	46,6	44,3	40,6	35,6	29,3	23,4
1HM09S05T	31 642,00	104604081	Rp1	Rp1	0,55	12	54,0	53,3	52,1	49,4	45,2	39,6	32,5	25,8
1HM11S05T	33 669,00	104604101	Rp1	Rp1	0,55	17	66,0	64,5	62,9	59,5	54,2	47,2	38,5	30,3
1HM12S05T	38 482,00	104604111	Rp1	Rp1	0,55	13	72,0	70	68,2	64,4	58,6	50,9	41,4	32,4
1HM14S07T	40 834,00	104604131	Rp1	Rp1	0,75	16	85,0	83,4	81,5	77,4	70,9	62,1	51,2	40,8
1HM16S07T	45 109,00	104604151	Rp1	Rp1	0,75	22	96,0	94,6	92,4	87,6	80,1	70	57,4	45,5
1HM18S11T (Q1BE)	53 768,00	104604171	Rp1	Rp1	1,1	24	109,0	108	106	100	92,1	81	67	53,7
1HM20S11T (Q1BE)	61 569,00	104604191	Rp1	Rp1	1,1	25	121,0	119	117	111	102	89,2	73,6	58,7
1HM22S11T (Q1BE)	69 373,00	104604211	Rp1	Rp1	1,1	26	133,0	131	128	121	111	97,2	79,9	63,6
1HM25S15T (Q1BE)	79 957,00	104604241	Rp1	Rp1	1,5	29	152,0	150	146	139	128	112	92,5	74

Модель	Розничная цена без НДС, руб.	Артикул	Подключение вх.	вых.	Мощность [кВт]	Вес [кг]	Q [м³/ч] 0	1,2	1,7	2,3	2,8	3,4	3,9	4,4
							[л/мин] 0	20	28,3	38,3	46,7	56,7	65	73,3
							H= напор [м]							
3HM02S03T	21 380,00	104604301	Rp1	Rp1	0,3	8	15,0	14,6	14	13,1	12	10,5	8,6	6,4
3HM03S03T	23 093,00	104604311	Rp1	Rp1	0,3	7	22,0	21,4	20,3	18,9	17,1	14,8	12	8,6
3HM05S04T	25 227,00	104604331	Rp1	Rp1	0,4	9	37,0	35,3	33,5	31	27,9	24,1	19,2	13,5
3HM04S03T	23 410,00	104604321	Rp1	Rp1	0,3	8	29,0	27,8	26,3	24,3	21,7	18,6	14,8	10,2
3HM06S05T	27 047,00	104604341	Rp1	Rp1	0,5	10	44,0	41,8	39,5	36,5	32,7	28,1	22,2	15,4
3HM07S07T	30 147,00	104604351	Rp1	Rp1	0,75	15	53,0	52,3	50,2	47,2	43,3	38,2	31,7	23,9
3HM08S07T	37 091,00	104604361	Rp1	Rp1	0,75	16	60,0	59,4	57	53,5	49	43,1	35,6	26,7
3HM09S11T	44 149,00	104604371	Rp1	Rp1	1,1	18	68,0	67,6	65	61,2	56,2	49,7	41,4	31,5
3HM10S11T	42 757,00	104604381	Rp1	Rp1	1,1	18	76,0	74,8	71,9	67,7	62	54,8	45,5	34,4
3HM11S11T	44 040,00	104604391	Rp1	Rp1	1,1	18	83,0	82	78,7	74	67,8	59,8	49,5	37,3
3HM12S11T	48 314,00	104604401	Rp1	Rp1	1,1	19	91,0	89,1	85,5	80,3	73,4	64,6	53,4	40,1
3HM13S11T	51 095,00	104604411	Rp1	Rp1	1,1	21	98,0	96,1	92,2	86,5	79	69,5	57,3	42,8
3HM14S15T	55 051,00	104604421	Rp1	Rp1	1,5	21	106,0	104	100	94,4	86,5	76,3	63,3	47,8
3HM16S15T (Q1BE)	56 123,00	104604441	Rp1	Rp1	1,1	25	98,0	96,1	92,2	86,5	79	69,5	57,3	42,8
3HM17S15T (Q1BE)	60 393,00	104604451	Rp1	Rp1	1,5	25	128,0	126	121	113	103	90,9	75	56,1
3HM19S22T (Q1BE)	77 925,00	104604471	Rp1	Rp1	2,2	36	144,0	142	137	129	118	104	86,7	65,6
3HM21S22T (Q1BE)	87 761,00	104604491	Rp1	Rp1	2,2	38	159,0	157	150	142	130	114	94,7	71,5

HM P, 3-фазное подключение, напряжение 3 x 230/400 В, 2-х полюсной/2900 об., IE3 класс энергоэффективности с напряжением от 0,75 кВт

Модель	Розничная цена без НДС, руб.	Артикул	Подключение вх.	Подключение вых.	Мощность [кВт]	Вес [кг]	Q [м³/ч] 0	2,4	3,4	4,4	5,5	6,5	7,5	8,5
							[л/мин] 0	40	56,7	73,3	91,7	108	125	142
							H= напор [м]							
5HM02S03T	22 553,00	104604551	Rp1¼	Rp1	0,3	8	15,0	13,9	13,2	12,2	11,1	9,6	7,8	5,5
5HM03S04T	22 876,00	104604561	Rp1¼	Rp1	0,4	8	22,0	20,9	19,7	18,3	16,5	14,3	11,5	8,2
5HM04S05T	24 586,00	104604571	Rp1¼	Rp1	0,5	9	29,0	27,2	25,6	23,5	21,1	18,1	14,4	9,8
5HM05S07T	26 616,00	104604581	Rp1¼	Rp1	0,75	13	38,0	36,5	34,8	32,7	30	26,5	22	16,4
5HM06S11T	36 879,00	104604591	Rp1¼	Rp1	1,1	17	46,0	44,2	42,3	39,8	36,6	32,5	27,1	20,4
5HM07S11T	38 588,00	104604601	Rp1¼	Rp1	1,1	18	53,0	51,2	48,9	46	42,3	37,4	31	23,2
5HM08S11T	47 568,00	104604611	Rp1¼	Rp1	1,1	16	60,0	58,2	55,5	52,1	47,7	42,1	34,9	25,9
5HM09S15T	48 956,00	104604621	Rp1¼	Rp1	1,5	20	68,0	65,9	63	59,2	54,4	48,2	40,1	30
5HM10S15T	50 666,00	104604631	Rp1¼	Rp1	1,5	21	76,0	72,9	69,6	65,4	60	52,9	43,9	32,7
5HM11S15T	52 700,00	104604641	Rp1¼	Rp1	1,5	22	83,0	79,9	76,1	71,4	65,4	57,6	47,7	35,4
5HM12S22T	63 067,00	104604651	Rp1¼	Rp1	2,2	32	91,0	88,3	84,4	79,5	73,1	64,7	54	40,6
5HM19S30T (Q1BE)	102 086,00	104604721	Rp1¼	Rp1	3	40	144,0	139	132	124	114	101	83,7	62,5
5HM13S22T	67 344,00	104604661	Rp1¼	Rp1	2,2	31	98,0	95,3	91,1	85,7	78,8	69,7	58	43,5
5HM14S22T (Q1BE)	80 381,00	104604671	Rp1¼	Rp1	2,2	37	106,0	102	97,8	91,9	84,3	74,5	61,9	46,2
5HM21S30T (Q1BE)	107 319,00	104604741	Rp1¼	Rp1	3	43	159,0	153	146	137	125	110	91,3	67,8
5HM15S22T (Q1BE)	81 987,00	104604681	Rp1¼	Rp1	2,2	35	113,0	109	104	97,9	89,8	79,2	65,7	48,9
5HM17S30T (Q1BE)	96 951,00	104604701	Rp1¼	Rp1	3	39	129,0	125	119	112	103	91,2	75,9	56,9

Модель	Розничная цена без НДС, руб.	Артикул	Подключение вх.	Подключение вых.	Мощность [кВт]	Вес [кг]	Q [м³/ч] 0	5	6,5	8	9,5	11	12,5	14
							[л/мин] 0	83,3	108	133	158	183	208	233
							H= напор [м]							
10HM02S07T	36 879,00	104604801	Rp1½	Rp1¼	0,75	17	24,0	21,8	20,7	19,3	17,6	15,4	12,8	9,8
10HM03S11T	37 091,00	104604811	Rp1½	Rp1¼	1,1	18	36,0	33,6	32,3	30,5	28,2	25,3	21,9	17,9
10HM04S15T	55 905,00	104604821	Rp1½	Rp1¼	1,5	19	48,0	44,8	43	40,6	37,5	33,7	29,2	23,9
10HM05S22T	65 311,00	104604831	Rp1½	Rp1¼	2,2	34	61,0	56,4	54,3	51,4	47,6	42,8	37,1	30,5
10HM06S22T	74 184,00	104604841	Rp1½	Rp1¼	2,2	36	72,0	67,1	64,4	60,8	56,2	50,5	43,6	35,6
10HM07S30T	87 761,00	104604851	Rp1½	Rp1¼	3	37	85,0	78,8	75,8	71,7	66,3	59,7	51,7	42,4
10HM08S30T	88 614,00	104604861	Rp1½	Rp1¼	3	39	97,0	89,4	85,9	81,1	74,9	67,3	58,1	47,5
10HM09S40T (Q1BE)	88 831,00	104604871	Rp1½	Rp1¼	4	48	109,0	102	98,3	93,1	86,3	77,9	67,7	55,7
10HM10S40T (Q1BE)	93 959,00	104604881	Rp1½	Rp1¼	4	48	121,0	113	109	103	95,2	85,7	74,4	61,1
10HM11S40T (Q1BE)	99 519,00	104604891	Rp1½	Rp1¼	4	54	133,0	124	119	112	104	93,5	81	66,4
10HM12S55T (Q1BE)	111 492,00	104604901	Rp1½	Rp1¼	5,5	60	146,0	136	131	124	115	104	90,4	74,5
10HM13S55T (Q1BE)	125 280,00	104604911	Rp1½	Rp1¼	5,5	59	158,0	147	142	134	124	112	97,3	80

Модель	Розничная цена без НДС, руб.	Артикул	Подключение вх.	Подключение вых.	Мощность [кВт]	Вес [кг]	Q [м³/ч] 0	8	10,7	13,4	16,1	18,8	21,5	24
							[л/мин] 0	133	178	223	268	313	358	400
							H= напор [м]							
15HM02S15T	64 138,00	104604971	Rp2	Rp1½	1,5	20	29,0	26,3	25,2	23,8	21,8	19,2	15,7	11,7
15HM03S22T	76 538,00	104604981	Rp2	Rp1½	2,2	33	44,0	39,6	37,9	35,8	33,1	29,7	25,4	20,6
15HM04S30T	96 951,00	104604991	Rp2	Rp1½	3	35	58,0	52,8	50,6	47,7	44,2	39,6	33,8	27,4
15HM05S40T	101 871,00	104605001	Rp2	Rp1½	4	48	73,0	66,7	63,9	60,5	56,1	50,5	43,3	35,3
15HM06S55T	107 319,00	104605011	Rp2	Rp1½	5,5	58	88,0	80,4	77,2	73,2	67,9	61,2	52,7	43,1
15HM07S55T	114 699,00	104605021	Rp2	Rp1½	5,5	58	102,0	93,3	89,4	84,6	78,4	70,5	60,6	49,4

Модель	Розничная цена без НДС, руб.	Артикул	Подключение вх.	Подключение вых.	Мощность [кВт]	Вес [кг]	Q [м³/ч] 0	11	14	17	20	23	26	29
							[л/мин] 0	183	233	283	333	383	433	483
							H= напор [м]							
22HM02S22T	91 928,00	104605081	Rp2	Rp1½	2,2	31	30,0	28	26,7	25	22,7	19,5	15,4	10,4
22HM03S30T	99 089,00	104605091	Rp2	Rp1½	3	33	46,0	41,9	40,2	38	35,1	31,3	26,4	20,4
22HM04S40T	112 453,00	104605101	Rp2	Rp1½	4	44	61,0	56,3	54	51,1	47,3	42,3	35,8	27,9
22HM05S55T	122 605,00	104605111	Rp2	Rp1½	5,5	54	76,0	70,7	67,9	64,3	59,6	53,3	45,2	35,3

HM N

Насосы серии e-HM имеют самый высокий в своем классе КПД - до 72% и потребляют в среднем на 30% меньше энергии по сравнению с аналогами конкурентов.

Толщина корпуса увеличена на 20%, что позволяет насосу работать в тяжелых условиях, например, при температуре жидкости до 120С и одновременно максимальном давлении PN16.

Двигатели IE3 и сбалансированное рабочее колесо обеспечивают высокую производительность и бесшумную работу (до 60 дБ).

85% насосов имеют одинаковую высоту всасывающего патрубка (90мм) для упрощения установки, замены и проектирования.

Проточная часть насоса выполнена из нержавеющей стали.

Области применения

Повышение давления, моечные установки, циркуляция в системах отопления, вентиляции и кондиционирования

Характеристики

Подача: до 29 м^3/ч 483 л/мин)
Напор: до 159 м
Мощность: 0,35 ÷ 5,5 кВт (0,4 ÷ 7,5 Hp)
Рабочее давление: 16 бар
Температура окружающей среды: 0°C ÷ 40°C
Температура перекачиваемой жидкости: 1~: до 60°C ; 3~: до 120°C

Двигатель

Напряжение: 1 ~220-240 В, 3~230/400 В
Класс изоляции: F
Степень защиты корпуса: IP55

Группа скидок

3P

HM N,1-фазное подключение, напряжение 1 x 220-240 В, 50 Гц

Модель	Розничная цена без НДС, руб.	Артикул	Подключение вх.	вых.	Мощность [кВт]	Вес [кг]	Q [м^3/ч] 0 [л/мин] 0	0,7 11,7	1 16,7	1,3 21,7	1,6 26,7	1,9 31,7	2,2 36,7	2,4 40
							H= напор [м]							
1HM06N05M	43 611,00	104605254	Rp1	Rp1	0,55	9	36,0	34,8	34	32,1	29,2	25,4	20,7	16,2
1HM07N05M	44 682,00	104605264	Rp1	Rp1	0,55	13	42,0	41,5	40,6	38,5	35,3	30,9	25,5	20,3
1HM08N05M	45 752,00	104605274	Rp1	Rp1	0,55	13	48,0	47,1	46	43,6	39,9	34,9	28,6	22,6
1HM09N05M	49 493,00	104605284	Rp1	Rp1	0,55	13	54,0	52,7	51,4	48,7	44,4	38,7	31,6	24,9
1HM11N05M	56 332,00	104605304	Rp1	Rp1	0,55	14	65,0	63,6	61,9	58,4	53	46	37,2	29
1HM12N05M	57 296,00	104605314	Rp1	Rp1	0,55	15	71,0	69	67,1	63,1	57,2	49,4	39,8	30,8
1HM14N07M	61 357,00	104605334	Rp1	Rp1	0,75	17	82,0	80	77,7	73,1	66,2	57	45,8	35,3
1HM16N07M	70 013,00	104605354	Rp1	Rp1	0,75	18	93,0	90,4	87,6	82,1	74	63,4	50,5	38,5
1HM18N07M (Q1BE)	90 111,00	104605374	Rp1	Rp1	0,75	18	104,0	101	97,2	90,7	82,3	69,2	54,6	41,1
1HM20N09M (Q1BE)	96 421,00	104605394	Rp1	Rp1	0,95	23	117,0	113	109	102	91,5	78,2	62,1	47
1HM22N09M (Q1BE)	103 580,00	104605414	Rp1	Rp1	0,95	20	128,0	122	118	110	98,7	83,9	66	49,5
1HM25N11M (Q1BE)	115 550,00	104605444	Rp1	Rp1	1,1	31	147,0	142	138	130	117	100	80,2	61,5

HM N,1-фазное подключение, напряжение 1 x 220-240 В, 50 Гц

Модель	Розничная цена без НДС, руб.	Артикул	Подключение вх.	Подключение вых.	Мощность [кВт]	Вес [кг]	Q [м³/ч] 0	1,2	1,7	2,3	2,8	3,4	3,9	4,4
							[л/мин] 0	20	28,3	38,3	46,7	56,7	65	73,3
							H= напор [м]							
3HM03N05M	37 734,00	104605514	Rp1	Rp1	0,5	9	22,0	21,9	20,9	19,6	17,8	15,6	12,7	9,5
3HM04N05M	40 620,00	104605524	Rp1	Rp1	0,5	9	30,0	28,7	27,3	25,5	23	20	16,1	11,8
3HM05N05M	43 294,00	104605534	Rp1	Rp1	0,5	9	37,0	35,2	33,4	31	27,9	24	19,1	13,7
3HM06N05M	46 605,00	104605544	Rp1	Rp1	0,5	10	44,0	41,5	39,3	36,2	32,3	27,5	21,7	15,1
3HM07N05M	51 627,00	104605554	Rp1	Rp1	0,55	13	52,0	50,1	47,6	44,3	40	34,5	27,7	20,1
3HM08N07M	54 945,00	104605564	Rp1	Rp1	0,75	13	59,0	57	54,2	50,4	45,4	39,2	31,4	22,7
3HM09N07M	60 393,00	104605574	Rp1	Rp1	0,75	14	66,0	63,5	60,2	55,8	50,1	42,9	34,2	24,4
3HM10N07M	70 336,00	104605584	Rp1	Rp1	0,75	15	73,0	69,8	66,1	60,9	54,4	46,4	36,7	25,8
3HM11N09M	74 933,00	104605594	Rp1	Rp1	0,95	15	81,0	77,5	73,3	67,8	60,8	52,1	41,4	29,4
3HM12N09M	79 424,00	104605604	Rp1	Rp1	0,95	16	88,0	83,7	79,1	72,9	65,1	55,5	43,8	30,7
3HM13N11M	86 903,00	104605614	Rp1	Rp1	1,1	19	96,0	93,1	88,6	82,2	74,1	64	51,4	37,2
3HM14N11M (Q1BE)	90 647,00	104605624	Rp1	Rp1	1,1	20	104,0	99,6	94,6	87,7	78,8	67,8	54,2	39
3HM16N15M (Q1BE)	92 035,00	104605644	Rp1	Rp1	1,5	22	119,0	116	111	103	93,5	81,1	65,8	48,4
3HM17N15M (Q1BE)	95 138,00	104605654	Rp1	Rp1	1,5	23	126,0	123	117	109	98,5	85,3	68,8	50,4
3HM19N15M (Q1BE)	99 842,00	104605674	Rp1	Rp1	1,5	23	141,0	136	129	120	108	93	74,6	54
3HM21N22M (Q1BE)	143 880,00	104605694	Rp1	Rp1	2,2	41	157,0	154	147	138	125	109	89,2	66,5

Модель	Розничная цена без НДС, руб.	Артикул	Подключение вх.	Подключение вых.	Мощность [кВт]	Вес [кг]	Q [м³/ч] 0	2,4	3,4	4,4	5,5	6,5	7,5	8,5
							[л/мин] 0	40	56,7	73,3	91,7	108	125	142
							H= напор [м]							
5HM02N05M	32 391,00	104605754	Rp1¼	Rp1	0,5	9	15,0	14,3	13,6	12,8	11,7	10,3	8,4	6,2
5HM03N05M	35 168,00	104605764	Rp1¼	Rp1	0,5	9	22,0	20,9	19,8	18,4	16,7	14,5	11,6	8,3
5HM04N05M	41 369,00	104605774	Rp1¼	Rp1	0,5	9	29,0	27,2	25,5	23,5	21,1	18	14,1	9,7
5HM05N07M	50 027,00	104605784	Rp1¼	Rp1	0,75	12	37,0	35,2	33,3	31	28,2	24,5	19,7	14,1
5HM06N07M	58 469,00	104605794	Rp1¼	Rp1	0,75	13	44,0	41,5	39,1	36,3	32,7	28,1	22,4	15,7
5HM07N09M	75 359,00	104605804	Rp1¼	Rp1	0,95	15	52,0	48,6	45,8	42,4	38,3	33	26,3	18,4
5HM08N09M	85 195,00	104605814	Rp1¼	Rp1	0,95	15	59,0	54,8	51,3	47,3	42,4	36,2	28,5	19,7
5HM09N11M	85 727,00	104605824	Rp1¼	Rp1	1,1	18	67,0	63,1	59,5	55,3	50	43,2	34,7	24,6
5HM10N15M	90 537,00	104605834	Rp1¼	Rp1	1,5	21	75,0	71,5	67,9	63,6	58	50,7	41,3	30
5HM11N15M	92 464,00	104605844	Rp1¼	Rp1	1,5	22	82,0	78,2	74,1	69,1	62,9	54,7	44,3	32
5HM12N15M	98 237,00	104605854	Rp1¼	Rp1	1,5	22	89,0	84,7	80,1	74,5	67,5	58,5	47,1	33,7
5HM13N22M	101 550,00	104605864	Rp1¼	Rp1	2,2	34	98,0	94	89,5	84	77	67,6	55,5	40,8
5HM14N22M (Q1BE)	107 749,00	104605874	Rp1¼	Rp1	2,2	36	105,0	101	95,9	89,9	82,2	72,1	58,9	43,2
5HM15N22M (Q1BE)	113 416,00	104605884	Rp1¼	Rp1	2,2	42	112,0	108	102	95,7	87,3	76,4	62,3	45,3
5HM17N22M (Q1BE)	120 362,00	104605904	Rp1¼	Rp1	2,2	45	127,0	121	114	107	97,2	84,6	68,5	49,4

Модель	Розничная цена без НДС, руб.	Артикул	Подключение вх.	Подключение вых.	Мощность [кВт]	Вес [кг]	Q [м³/ч] 0	5	6,5	8	9,5	11	12,5	14
							[л/мин] 0	83,3	108	133	158	183	208	233
							H= напор [м]							
10HM02N11M	63 495,00	104606004	Rp1½	Rp1¼	1,1	18	23,0	21,7	20,6	19,2	17,4	15,2	12,6	9,6
10HM03N11M	69 907,00	104606014	Rp1½	Rp1¼	1,1	18	36,0	32,4	30,9	29	26,5	23,6	20,1	16,1
10HM04N15M	86 371,00	104606024	Rp1½	Rp1¼	1,5	23	48,0	43,5	41,6	39	35,8	31,9	27,3	22
10HM05N22M	137 039,00	104606034	Rp1½	Rp1¼	2,2	34	60,0	55,3	53	50	46	41,2	35,5	28,8
10HM06N22M	155 210,00	104606044	Rp1½	Rp1¼	2,2	38	72,0	65,5	62,6	58,8	53,9	48,1	41,2	33,2

Модель	Розничная цена без НДС, руб.	Артикул	Подключение вх.	Подключение вых.	Мощность [кВт]	Вес [кг]	Q [м³/ч] 0	8	10,7	13,4	16,1	18,8	21,5	24
							[л/мин] 0	133	178	223	268	313	358	400
							H= напор [м]							
15HM02N15M	82 842,00	104606174	Rp2	Rp1½	1,5	21	28,0	25,7	24,4	22,9	20,9	18,1	14,6	10,5
15HM03N22M	119 506,00	104606184	Rp2	Rp1½	2,2	34	43,0	38,7	36,9	34,7	31,8	28,3	23,9	19

Модель	Розничная цена без НДС, руб.	Артикул	Подключение вх.	Подключение вых.	Мощность [кВт]	Вес [кг]	Q [м³/ч] 0	11	14	17	20	23	26	29
							[л/мин] 0	183	233	283	333	383	433	483
							H= напор [м]							
22HM02N22M	107 749,00	104606284	Rp2	Rp1½	2,2	31	30,0	27,4	26	24,3	21,8	18,5	14,3	9,3

HM P, 3-фазное подключение, напряжение 3 x 230/400 В, 2-х полюсной/2900 об., IE3 класс энергоэффективности с напряжением от 0,75 кВт

Модель	Розничная цена без НДС, руб.	Артикул	Подключение вх.	вых.	Мощность [кВт]	Вес [кг]	Q [м³/ч] 0	0,7	1	1,3	1,6	1,9	2,2	2,4
							[л/мин] 0	11,7	16,7	21,7	26,7	31,7	36,7	40
							H= напор [м]							
1HM02N03T	35 168,00	104604014	Rp1	Rp1	0,3	7	12,0	12	11,7	11,2	10,3	9,1	7,5	6
1HM03N03T	36 344,00	104604024	Rp1	Rp1	0,3	8	18,0	17,7	17,3	16,4	15	13,2	10,8	8,6
1HM04N03T	39 339,00	104604034	Rp1	Rp1	0,3	8	24,0	23,3	22,7	21,5	19,5	17	13,8	10,9
1HM05N03T	40 300,00	104604044	Rp1	Rp1	0,3	8	29,0	28,7	27,9	26,2	23,8	20,6	16,6	12,8
1HM06N03T	43 505,00	104604054	Rp1	Rp1	0,3	9	35,0	33,9	32,9	30,8	27,8	23,9	19,1	14,6
1HM07N05T	44 790,00	104604064	Rp1	Rp1	0,55	13	42,0	41,9	41,1	39	35,8	31,5	26,1	20,9
1HM08N05T	45 966,00	104604074	Rp1	Rp1	0,55	13	48,0	47,7	46,6	44,3	40,6	35,6	29,3	23,4
1HM09N05T	50 135,00	104604084	Rp1	Rp1	0,55	14	54,0	53,3	52,1	49,4	45,2	39,6	32,5	25,8
1HM11N05T	53 768,00	104604104	Rp1	Rp1	0,55	19	66,0	64,5	62,9	59,5	54,2	47,2	38,5	30,3
1HM12N05T	54 622,00	104604114	Rp1	Rp1	0,55	15	72,0	70	68,2	64,4	58,6	50,9	41,4	32,4
1HM14N07T	59 435,00	104604134	Rp1	Rp1	0,75	20	85,0	83,4	81,5	77,4	70,9	62,1	51,2	40,8
1HM16N07T	67 450,00	104604154	Rp1	Rp1	0,75	19	96,0	94,6	92,4	87,6	80,1	70	57,4	45,5
1HM18N11T (Q1BE)	80 491,00	104604174	Rp1	Rp1	1,1	24	109,0	108	106	100	92,1	81	67	53,7
1HM20N11T (Q1BE)	86 371,00	104604194	Rp1	Rp1	1,1	23	121,0	119	117	111	102	89,2	73,6	58,7
1HM22N11T (Q1BE)	92 142,00	104604214	Rp1	Rp1	1,1	23	133,0	131	128	121	111	97,2	79,9	63,6
1HM25N15T (Q1BE)	99 734,00	104604244	Rp1	Rp1	1,5	29	152,0	150	146	139	128	112	92,5	74

Модель	Розничная цена без НДС, руб.	Артикул	Подключение вх.	вых.	Мощность [кВт]	Вес [кг]	Q [м³/ч] 0	1,2	1,7	2,3	2,8	3,4	3,9	4,4
							[л/мин] 0	20	28,3	38,3	46,7	56,7	65	73,3
							H= напор [м]							
3HM02N03T	36 772,00	104604304	Rp1	Rp1	0,3	8	15,0	14,6	14	13,1	12	10,5	8,6	6,4
3HM03N03T	37 091,00	104604314	Rp1	Rp1	0,3	8	22,0	21,4	20,3	18,9	17,1	14,8	12	8,6
3HM04N03T	39 548,00	104604324	Rp1	Rp1	0,3	8	29,0	27,8	26,3	24,3	21,7	18,6	14,8	10,2
3HM05N04T	42 545,00	104604334	Rp1	Rp1	0,4	9	37,0	35,3	33,5	31	27,9	24,1	19,2	13,5
3HM06N05T	46 180,00	104604344	Rp1	Rp1	0,5	10	44,0	41,8	39,5	36,5	32,7	28,1	22,2	15,4
3HM07N07T	50 241,00	104604354	Rp1	Rp1	0,75	15	53,0	52,3	50,2	47,2	43,3	38,2	31,7	23,9
3HM08N07T	52 700,00	104604364	Rp1	Rp1	0,75	17	60,0	59,4	57	53,5	49	43,1	35,6	26,7
3HM09N11T	58 045,00	104604374	Rp1	Rp1	1,1	18	68,0	67,6	65	61,2	56,2	49,7	41,4	31,5
3HM10N11T	59 004,00	104604384	Rp1	Rp1	1,1	15	76,0	74,8	71,9	67,7	62	54,8	45,5	34,4
3HM11N11T	62 855,00	104604394	Rp1	Rp1	1,1	19	83,0	82	78,7	74	67,8	59,8	49,5	37,3
3HM12N11T	67 770,00	104604404	Rp1	Rp1	1,1	19	91,0	89,1	85,5	80,3	73,4	64,6	53,4	40,1
3HM13N11T	75 787,00	104604414	Rp1	Rp1	1,1	19	98,0	96,1	92,2	86,5	79	69,5	57,3	42,8
3HM14N15T (Q1BE)	79 743,00	104604424	Rp1	Rp1	1,5	20	106,0	104	100	94,4	86,5	76,3	63,3	47,8
3HM16N15T (Q1BE)	81 239,00	104604444	Rp1	Rp1	1,1	22	98,0	96,1	92,2	86,5	79	69,5	57,3	42,8
3HM17N15T (Q1BE)	82 949,00	104604454	Rp1	Rp1	1,5	26	128,0	126	121	113	103	90,9	75	56,1
3HM19N22T (Q1BE)	109 458,00	104604474	Rp1	Rp1	2,2	33	144,0	142	137	129	118	104	86,7	65,6
3HM21N22T (Q1BE)	118 864,00	104604494	Rp1	Rp1	2,2	40	159,0	157	150	142	130	114	94,7	71,5

HM P, 3-фазное подключение, напряжение 3 x 230/400 В, 2-х полюсной/2900 об., IE3 класс энергоэффективности с напряжением от 0,75 кВт

Модель	Розничная цена без НДС, руб.	Артикул	Подключение вх.	Подключение вых.	Мощность [кВт]	Вес [кг]	Q [м³/ч] 0	2,4	3,4	4,4	5,5	6,5	7,5	8,5
							[л/мин] 0	40	56,7	73,3	91,7	108	125	142
							H= напор [м]							
5HM02N03T	33 349,00	104604554	Rp1¼	Rp1	0,3	9	15,0	13,9	13,2	12,2	11,1	9,6	7,8	5,5
5HM03N04T	37 304,00	104604564	Rp1¼	Rp1	0,4	8	22,0	20,9	19,7	18,3	16,5	14,3	11,5	8,2
5HM04N05T	44 790,00	104604574	Rp1¼	Rp1	0,5	9	29,0	27,2	25,6	23,5	21,1	18,1	14,4	9,8
5HM05N07T	47 995,00	104604584	Rp1¼	Rp1	0,75	14	38,0	36,5	34,8	32,7	30	26,5	22	16,4
5HM06N11T	56 657,00	104604594	Rp1¼	Rp1	1,1	18	46,0	44,2	42,3	39,8	36,6	32,5	27,1	20,4
5HM07N11T	60 715,00	104604604	Rp1¼	Rp1	1,1	18	53,0	51,2	48,9	46	42,3	37,4	31	23,2
5HM08N11T	70 444,00	104604614	Rp1¼	Rp1	1,1	18	60,0	58,2	55,5	52,1	47,7	42,1	34,9	25,9
5HM09N15T	71 620,00	104604624	Rp1¼	Rp1	1,5	20	68,0	65,9	63	59,2	54,4	48,2	40,1	30
5HM10N15T	72 688,00	104604634	Rp1¼	Rp1	1,5	22	76,0	72,9	69,6	65,4	60	52,9	43,9	32,7
5HM11N15T	81 453,00	104604644	Rp1¼	Rp1	1,5	22	83,0	79,9	76,1	71,4	65,4	57,6	47,7	35,4
5HM12N22T	84 338,00	104604654	Rp1¼	Rp1	2,2	35	91,0	88,3	84,4	79,5	73,1	64,7	54	40,6
5HM13N22T	89 255,00	104604664	Rp1¼	Rp1	2,2	36	98,0	95,3	91,1	85,7	78,8	69,7	58	43,5
5HM14N22T (Q1BE)	112 987,00	104604674	Rp1¼	Rp1	2,2	34	106,0	102	97,8	91,9	84,3	74,5	61,9	46,2
5HM15N22T (Q1BE)	117 689,00	104604684	Rp1¼	Rp1	2,2	36	113,0	109	104	97,9	89,8	79,2	65,7	48,9
5HM17N30T (Q1BE)	129 130,00	104604704	Rp1¼	Rp1	3	40	129,0	125	119	112	103	91,2	75,9	56,9
5HM19N30T (Q1BE)	138 856,00	104604724	Rp1¼	Rp1	3	38	144,0	139	132	124	114	101	83,7	62,5
5HM21N30T (Q1BE)	152 859,00	104604744	Rp1¼	Rp1	3	47	159,0	153	146	137	125	110	91,3	67,8

Модель	Розничная цена без НДС, руб.	Артикул	Подключение вх.	Подключение вых.	Мощность [кВт]	Вес [кг]	Q [м³/ч] 0	5	6,5	8	9,5	11	12,5	14
							[л/мин] 0	83,3	108	133	158	183	208	233
							H= напор [м]							
10HM02N07T	50 988,00	104604804	Rp1½	Rp1¼	0,75	16	24,0	21,8	20,7	19,3	17,6	15,4	12,8	9,8
10HM03N11T	56 548,00	104604814	Rp1½	Rp1¼	1,1	18	36,0	33,6	32,3	30,5	28,2	25,3	21,9	17,9
10HM04N15T	72 472,00	104604824	Rp1½	Rp1¼	1,5	20	48,0	44,8	43	40,6	37,5	33,7	29,2	23,9
10HM05N22T	90 218,00	104604834	Rp1½	Rp1¼	2,2	32	61,0	56,4	54,3	51,4	47,6	42,8	37,1	30,5
10HM06N22T	97 274,00	104604844	Rp1½	Rp1¼	2,2	46	72,0	67,1	64,4	60,8	56,2	50,5	43,6	35,6
10HM07N30T	102 938,00	104604854	Rp1½	Rp1¼	3	37	85,0	78,8	75,8	71,7	66,3	59,7	51,7	42,4
10HM08N30T	104 007,00	104604864	Rp1½	Rp1¼	3	39	97,0	89,4	85,9	81,1	74,9	67,3	58,1	47,5
10HM09N40T (Q1BE)	110 953,00	104604874	Rp1½	Rp1¼	4	48	109,0	102	98,3	93,1	86,3	77,9	67,7	55,7
10HM10N40T (Q1BE)	118 009,00	104604884	Rp1½	Rp1¼	4	51	121,0	113	109	103	95,2	85,7	74,4	61,1
10HM11N40T (Q1BE)	126 244,00	104604894	Rp1½	Rp1¼	4	50	133,0	124	119	112	104	93,5	81	66,4
10HM12N55T (Q1BE)	142 167,00	104604904	Rp1½	Rp1¼	5,5	61	146,0	136	131	124	115	104	90,4	74,5
10HM13N55T (Q1BE)	152 644,00	104604914	Rp1½	Rp1¼	5,5	57	158,0	147	142	134	124	112	97,3	80

Модель	Розничная цена без НДС, руб.	Артикул	Подключение вх.	Подключение вых.	Мощность [кВт]	Вес [кг]	Q [м³/ч] 0	8	10,7	13,4	16,1	18,8	21,5	24
							[л/мин] 0	133	178	223	268	313	358	400
							H= напор [м]							
15HM02N15T	85 835,00	104604974	Rp2	Rp1½	1,5	21	29,0	26,3	25,2	23,8	21,8	19,2	15,7	11,7
15HM03N22T	101 123,00	104604984	Rp2	Rp1½	2,2	27	44,0	39,6	37,9	35,8	33,1	29,7	25,4	20,6
15HM04N30T	113 628,00	104604994	Rp2	Rp1½	3	37	58,0	52,8	50,6	47,7	44,2	39,6	33,8	27,4
15HM05N40T	130 840,00	104605004	Rp2	Rp1½	4	43	73,0	66,7	63,9	60,5	56,1	50,5	43,3	35,3
15HM06N55T	174 879,00	104605014	Rp2	Rp1½	5,5	56	88,0	80,4	77,2	73,2	67,9	61,2	52,7	43,1
15HM07N55T	180 651,00	104605024	Rp2	Rp1½	5,5	59	102,0	93,3	89,4	84,6	78,4	70,5	60,6	49,4

Модель	Розничная цена без НДС, руб.	Артикул	Подключение вх.	Подключение вых.	Мощность [кВт]	Вес [кг]	Q [м³/ч] 0	11	14	17	20	23	26	29
							[л/мин] 0	183	233	283	333	383	433	483
							H= напор [м]							
22HM02N22T	93 319,00	104605084	Rp2	Rp1½	2,2	31	30,0	28	26,7	25	22,7	19,5	15,4	10,4
22HM03N30T	129 341,00	104605094	Rp2	Rp1½	3	34	46,0	41,9	40,2	38	35,1	31,3	26,4	20,4
22HM04N40T	139 069,00	104605104	Rp2	Rp1½	4	49	61,0	56,3	54	51,1	47,3	42,3	35,8	27,9
22HM05N55T	161 621,00	104605114	Rp2	Rp1½	5,5	59	76,0	70,7	67,9	64,3	59,6	53,3	45,2	35,3

NEW PRODUCT

HM E

Насосы серии e-HM E с двигателем на постоянном магните и максимальным классом энергоэффективности IE5 .

85% насосов имеют одинаковую высоту всасывающего патрубка (90мм) для упрощения установки, замены и проектирования.

Проточная часть насоса выполнена из нержавеющей стали.

Области применения

Повышение давления, моечные установки, циркуляция в системах отопления, вентиляции и кондиционирования

Характеристики

Подача: до 30 м^3/ч
Напор: до 180 м
Максимальное рабочее давление: 25 бар
Температура перекачиваемой жидкости: до 120°C

Smart система

Класс энергоэффективности: IES2
Напряжение: 230 В +/-10%, 1-фазное подключение 50 Гц
Степень защиты: IP55
Защита от сухого хода
Защита от перегрева
Протоколы Modbus и BAC

Двигатель

Напряжение: 1 ~220-240 В, 3~230/400 В
Класс изоляции: F
Степень защиты: IP55

Группа скидок

3P

HM E, 1-фазное подключение, 1 x 230 В ± 10%, 50/60 Гц

Модель	Розничная цена без НДС, руб.	Артикул	Подключение вх.	Подключение вых.	Мощность [кВт]	Вес [кг]	Q [м^3/ч] 0	0,4	0,8	1,2	1,6	2	2,4	2,8
							[л/мин] 0	6,7	13,3	20	26,7	33,3	40	46,7
							H= напор [м]							
1HME05S03M02QBE	86 719,00	104630011	Rp1	Rp1	0,37	15	45,0	44,8	44,9	44,1	39,2	32,5	25,7	
1HME08S05M02QBE	95 086,00	104630021	Rp1	Rp1	0,55	17	72,0	71,5	71,7	70,4	60,3	50	39,6	
1HME11S07M02QBE	102 406,00	104630031	Rp1	Rp1	0,75	18	99,0	98,5	98,8	94,3	80,7	66,8	52,9	
1HME15S11M02QBE	112 341,00	104630041	Rp1	Rp1	1,1	20	134,0	134	135	132	120	99,5	79,6	
1HME17S15M02QBE	123 148,00	104630051	Rp1	Rp1	1,5	20	152,0	152	153	150	142	129	111	

HM E, 1-фазное подключение, 1 x 230 В ± 10%, 50/60 Гц

Модель	Розничная цена без НДС, руб.	Артикул	Подключение вх.	Подключение вых.	Мощность [кВт]	Вес [кг]	Q [м³/ч] 0	0,8	1,6	2,4	3,2	4	4,8	5,2
							[л/мин] 0	13,3	26,7	40	53,3	66,7	80	86,7
							H= напор [м]							
3HME03S03M02VBE	81 752,00	104630081	Rp1	Rp1	0,37	13	33,0	33,9	33,4	31,5	25,6	20,1	14,6	11,8
3HME05S05M02VBE	90 902,00	104630091	Rp1	Rp1	0,55	14	55,0	56,5	55,7	47,5	38,2	29,4	20,5	16
3HME07S07M02VBE	95 869,00	104630101	Rp1	Rp1	0,75	16	78,0	79,1	78,1	64,9	52	39,8	27,5	21,3
3HME09S11M02QBE	118 879,00	104630111	Rp1	Rp1	1,1	19	100,0	102	100	93,6	76,1	59,6	43	34,7
3HME12S15M02QBE	126 025,00	104630121	Rp1	Rp1	1,5	20	133,0	136	134	127	104	81,5	59,2	48,1

Модель	Розничная цена без НДС, руб.	Артикул	Подключение вх.	Подключение вых.	Мощность [кВт]	Вес [кг]	Q [м³/ч] 0	1,4	2,8	4,2	5,6	7	8,4	10,2
							[л/мин] 0	23,3	46,7	70	93,3	117	140	170
							H= напор [м]							
5HME02S03M02VBE	85 150,00	104630151	Rp1¼	Rp1	0,37	13	22,0	22,4	21,9	19,8	16,2	13	9,9	6
5HME03S05M02VBE	87 764,00	104630161	Rp1¼	Rp1	0,55	13	33,0	33,6	32,9	29,5	24,1	19,3	14,7	8,8
5HME04S07M02VBE	90 640,00	104630171	Rp1¼	Rp1	0,75	14	44,0	44,7	43,8	40,1	32,8	26,4	20,2	12,2
5HME06S11M02VBE	104 236,00	104630181	Rp1¼	Rp1	1,1	19	67,0	67,2	65,8	59	48,1	38,7	29,5	17,5
5HME08S15M02QBE	112 341,00	104630191	Rp1¼	Rp1	1,5	18	89,0	89,5	87,7	80,2	65,5	52,8	40,4	24,4

Модель	Розничная цена без НДС, руб.	Артикул	Подключение вх.	Подключение вых.	Мощность [кВт]	Вес [кг]	Q [м³/ч] 0	2,4	4,8	7,2	9,6	12	14,4	17
							[л/мин] 0	40	80	120	160	200	240	283
							H= напор [м]							
10HME01S07M02VB	102 320,00	104630221	Rp1½	Rp1¼	0,75	16	17,0	17,5	17	16,1	14,7	12,7	10,2	6,6
10HME02S11M02VBE	110 164,00	104630231	Rp1½	Rp1¼	1,1	18	35,0	34,9	33,8	32,3	27,2	21,9	16,6	11,1
10HME03S15M02VBE	118 617,00	104630241	Rp1½	Rp1¼	1,5	18	52,0	51,8	50,6	46,9	39,2	32,2	25,3	17,8

Модель	Розничная цена без НДС, руб.	Артикул	Подключение вх.	Подключение вых.	Мощность [кВт]	Вес [кг]	Q [м³/ч] 0	4,2	8,4	12,6	16,8	21	25,2	29
							[л/мин] 0	70	140	210	280	350	420	483
							H= напор [м]							
15HME01S11M02VBE	123 409,00	104630271	Rp2	Rp1½	1,1	17	21,0	20,5	19,7	18,8	16,4	12,7	8,8	5,2
15HME02S15M02VBE	132 911,00	104630281	Rp2	Rp1½	1,5	20	43,0	41,8	35,9	29,8	24,2	18,2	11,3	5,1

CA

Насосы с широким диапазоном и сдвоенным рабочим колесом для бытового и промышленного применений. По запросу доступно исполнение с фторкаучуковым уплотнеием (FPM) для температуры до 110°C.

Области применения

Водоснабжение, отопление и кондиционирование, перекачивание неагрессивных жидкостей.

Характеристики

Подача: до 12,5 м^3/ч (210 л/мин)
Напор: до 62 м
Мощность: 0,37 ÷ 3 кВт
Рабочее давление: 8 бар
Температура окружающей среды: 0°C ÷ 40°C
Температура перекачиваемой жидкости: -10°C ÷ +85°C

Двигатель

Напряжение: 1 ~220-240 В, 3~230/400 В
Класс изоляции: F
Степень защиты корпуса: IP55

Группа скидок

7I

CAM AISI 304, 1-фазное подключение, напряжение 1 x 230 В, 50 Гц

Модель	Розничная цена без НДС, руб.	Артикул	Подключение вх.	вых.	Мощность [кВт]	Вес [кг]	Q [м^3/ч] 0	2,4	3,6	4,2	4,8	6	9	12,6
							[л/мин] 0	40	60	70	80	100	150	210
							H= напор [м]							
CAM 70/33/B	36 988,00	101810000	Rp1 ¼	Rp1	0,75	15	43,0	36,9	31,7	28,2	23,9			
CAM 70/34/B	41 150,00	101810010	Rp1 ¼	Rp1	0,9	17	49,0	43,2	37,7	34	29,5			
CAM 70/45/B	44 215,00	101810020	Rp1 ¼	Rp1	1,1	18	56,0	49,8	43,9	39,9	35,3			
CAM 120/33/B	51 073,00	101810030	Rp1 ¼	Rp1	1,1	19	44,0		37,8	36,4	34,8	31,4	21	
CAM 120/35/B	59 156,00	101810040	Rp1 ¼	Rp1	1,5	20	54,0		48,1	46,6	44,9	41,2	29,3	
CAM 120/55/P	83 108,00	104490110	Rp1 ¼	Rp1	2,2	28	64,0		58,2	56,6	54,8	50,6	37,1	
CAM 200/33/P	76 492,00	104490120	Rp1½	Rp1	1,85	28	43,0		41,2	40,6	39,9	38,3	33,2	25,5

CA AISI 304, 3-фазное подключение, напряжение 3 x 230/400 В, 2-х полюсной/2900 об., 50 Гц, IE3 класс энергоэффективности с напряжением от 0,75 кВт

Модель	Розничная цена без НДС, руб.	Артикул	Подключение вх.	вых.	Мощность [кВт]	Вес [кг]	Q [м³/ч] 0	2,4	3,6	4,2	4,8	6	9	12,6
							[л/мин] 0	40	60	70	80	100	150	210
							H= напор [м]							
CA 70/33/D	39 804,00	104490000	Rp1 ¼	Rp1	0,75	18	43,0	36,9	31,7	28,2	23,9			
CA 70/34/D	44 516,00	104490010	Rp1 ¼	Rp1	0,9	18	49,0	43,2	37,7	34	29,5			
CA 70/45/D	46 987,00	104490030	Rp1 ¼	Rp1	1,1	16	56,0	49,8	43,9	39,9	35,3			
CA 120/33/D	52 993,00	104490050	Rp1 ¼	Rp1	1,1	18	44,0		37,8	36,4	34,8	31,4	21	
CA 120/35/D	59 353,00	104490060	Rp1 ¼	Rp1	1,5	20	54,0		48,1	46,6	44,9	41,2	29,3	
CA 120/55/D	79 496,00	104490070	Rp1 ¼	Rp1	2,2	25	64,0		58,2	56,6	54,8	50,6	37,1	
CA 200/33/D	72 790,00	104490080	Rp1½	Rp1	1,85	27	43,0		41,2	40,6	39,9	38,3	33,2	25,5
CA 200/35/D	82 212,00	104490090	Rp1½	Rp1	2,2	24	54,0		51,9	51,4	50,7	49,2	44,3	36,5
CA 200/55/D	83 782,00	104490100	Rp1½	Rp1	3	27	63,0		60,6	60,1	59,5	58,2	53,8	46,2

CAM N AISI 316, 1-фазное подключение, напряжение 1 x 230 В, 50 Гц

Модель	Розничная цена без НДС, руб.	Артикул	Подключение вх.	вых.	Мощность [кВт]	Вес [кг]	Q [м³/ч] 0	2,4	3,6	4,2	4,8	6	9	12,6
							[л/мин] 0	40	60	70	80	100	150	210
							H= напор [м]							
CAM 70/33N/B	44 582,00	101810004	Rp1 ¼	Rp1	0,75	15	43,0	36,9	31,7	28,2	23,9			
CAM70/34N/B	49 477,00	101810014	Rp1 ¼	Rp1	0,9	15	49,0	43,2	37,7	34	29,5			
CAM 70/45N/B	53 031,00	101810024	Rp1 ¼	Rp1	1,1	18	56,0	49,8	43,9	39,9	35,3			
CAM 120/33N/B	61 358,00	101810034	Rp1 ¼	Rp1	1,1	19	44,0		37,8	36,4	34,8	31,4	21	
CAM 120/35N/B	71 158,00	101810044	Rp1 ¼	Rp1	1,5	22	54,0		48,1	46,6	44,9	41,2	29,3	

CA N AISI 316, 3-фазное подключение, напряжение 3 x 230/400 В, 2-х полюсной/2900 об., 50 Гц, IE3 класс энергоэффективности с напряжением от 0,75 кВт

Модель	Розничная цена без НДС, руб.	Артикул	Подключение вх.	вых.	Мощность [кВт]	Вес [кг]	Q [м³/ч] 0	2,4	3,6	4,2	4,8	6	9	12,6
							[л/мин] 0	40	60	70	80	100	150	210
							H= напор [м]							
CA 70/33N/D	48 049,00	104490004	Rp1 ¼	Rp1	0,75	18	43,0	36,9	31,7	28,2	23,9			
CA 70/34N/D	53 349,00	104490014	Rp1 ¼	Rp1	0,9	18	49,0	43,2	37,7	34	29,5			
CA 70/45N/D	56 288,00	104490034	Rp1 ¼	Rp1	1,1	16	56,0	49,8	43,9	39,9	35,3			
CA 120/33N/D	63 710,00	104490054	Rp1 ¼	Rp1	1,1	17	44,0		37,8	36,4	34,8	31,4	21	
CA 120/35N/D	71 247,00	104490064	Rp1 ¼	Rp1	1,5	19	54,0		48,1	46,6	44,9	41,2	29,3	
CA 120/55N/D	91 072,00	104490074	Rp1 ¼	Rp1	2,2	26	64,0		58,2	56,6	54,8	50,6	37,1	
CA 200/33N/D	83 668,00	104490084	Rp1½	Rp1	1,85	25	43,0		41,2	40,6	39,9	38,3	33,2	25,5
CA 200/35N/D	96 903,00	104490094	Rp1½	Rp1	2,2	25	54,0		51,9	51,4	50,7	49,2	44,3	36,5
CA 200/55N/D	95 761,00	104490104	Rp1½	Rp1	3	27	63,0		60,6	60,1	59,5	58,2	53,8	46,2

CEA

Серия компактных моноблочных горизонтальных одноступенчатых насосов из нержавеющей стали AISI 304.

Версия “V” с уплотнениями FPM (витон) для перекачки жидкости с температурой до 110°C
Версия “N” полностью выполненной из нержавеющей стали AISI 316.

Области применения

Чистая вода в жилых зданиях, ЖКХ, промышленности, орошение

Характеристики

Подача: до 31 м^3/ч
Напор: до 19 м
Мощность: 0,37 ÷ 3 кВт
Рабочее давление: 8 бар
Температура окружающей среды: 0°C ÷ 40°C
Температура перекачиваемой жидкости: -10°C ÷ +85°C

Двигатель

Напряжение: 1 ~220-240 В, 3~230/400 В
Класс изоляции: F
Степень защиты корпуса: IP55

Группа скидок

7H

1-фазное подключение, напряжение 1 x 220-240 В, 50 Гц

Модель	Розничная цена без НДС, руб.	Артикул	Подключение вх.	Подключение вых.	Мощность [кВт]	Вес [кг]	Q [м^3/ч] 0	1,8	2,4	3,6	4,8	5,4		
							[л/мин] 0	30	40	60	80	90		
							H= напор [м]							
CEAM 70/3/A	24 250,00	107330000	Rp1 ¼	Rp1	0,37	9	22,0	20,1	19,1	16,6	12,8			
CEAM 70/5/A	25 354,00	107330010	Rp1 ¼	Rp1	0,55	12	31,0	28,8	27,7	24,7	20,2			
CEAM 80/5/A	26 085,00	107330020	Rp1 ¼	Rp1	0,75	14	32,0	30	29,3	27,4	24,7	21		

Модель	Розничная цена без НДС, руб.	Артикул	Подключение вх.	Подключение вых.	Мощность [кВт]	Вес [кг]	Q [м^3/ч] 0	3,6	4,8	6	7,2	8,4	9,6	
							[л/мин] 0	60	80	100	120	140	160	
							H= напор [м]							
CEAM 120/3/A	27 925,00	107330030	Rp1 ¼	Rp1	0,55	12	22,0	18,9	17,5	15,9	14	11,8	9,2	
CEAM 120/5/A	32 458,00	107330040	Rp1 ¼	Rp1	0,9	13	32,0	28,2	26,5	24,6	22,4	20	17,3	

Модель	Розничная цена без НДС, руб.	Артикул	Подключение вх.	Подключение вых.	Мощность [кВт]	Вес [кг]	Q [м^3/ч] 0	7,2	8,4	9,6	11	12	15	18
							[л/мин] 0	120	140	160	183	200	250	300
							H= напор [м]							
CEAM 210/2/A	34 291,00	107330050	Rp1 ½	Rp1 ¼	0,75	12	18,0	16,5	16,1	15,6	15	14,4	12,6	10,4
CEAM 210/3/A	38 948,00	107330060	Rp1 ½	Rp1 ¼	1,1	16	21,0	19,7	19,3	19	18,5	18	16,5	14,4
CEAM 210/4/A	44 215,00	107330070	Rp1 ½	Rp1 ¼	1,5	15	26,0	24,8	24,5	24	23,6	23	21,3	19
CEAM 210/5/P	54 131,00	104480260	Rp1 ½	Rp1 ¼	1,85	27	29,0	28,2	27,9	27,5	27,1	26,6	25,1	23,1

1-фазное подключение, напряжение 1 x 220-240 В, 50 Гц

Модель	Розничная цена без НДС, руб.	Артикул	Подключение вх.	Подключение вых.	Мощность [кВт]	Вес [кг]	Q [м³/ч] 0	15	18	21	24	26	29	31
							[л/мин] 0	250	300	350	400	433	483	517
							H= напор [м]							
CEAM 370/1/A	49 603,00	107330090	Rp2	Rp1 ¼	1,1	16	16,0	14,3	13	11,4	9,4	8,1		
CEAM 370/2/A	52 418,00	107330100	Rp2	Rp1 ¼	1,5	17	20,0	18,3	17,2	15,8	14,1	13	10,8	
CEAM 370/3/P	58 110,00	104480270	Rp2	Rp1 ¼	1,85	26	24,0	22,1	21,1	19,8	18,2	17,1	15	13

3-фазное подключение, напряжение 3 x 230/400 В, 2-х полюсной/2900 об., IE3 класс энергоэффективности с напряжением от 0,75 кВт

Модель	Розничная цена без НДС, руб.	Артикул	Подключение вх.	Подключение вых.	Мощность [кВт]	Вес [кг]	Q [м³/ч] 0	1,8	2,4	3,6	4,8	5,4		
							[л/мин] 0	30	40	60	80	90		
							H= напор [м]							
CEA 70/3/A	24 250,00	107330130	Rp1 ¼	Rp1	0,37	9	22,0	20,1	19,1	16,6	12,8			
CEA 70/5/A	25 354,00	107330140	Rp1 ¼	Rp1	0,55	11	31,0	28,8	27,7	24,7	20,2			
CEA 80/5/D	28 268,00	104480020	Rp1 ¼	Rp1	0,75	13	32,0	30	29,3	27,4	24,7	21		

Модель	Розничная цена без НДС, руб.	Артикул	Подключение вх.	Подключение вых.	Мощность [кВт]	Вес [кг]	Q [м³/ч] 0	3,6	4,8	6	7,2	8,4	9,6	
							[л/мин] 0	60	80	100	120	140	160	
							H= напор [м]							
CEA 120/3/A	27 925,00	107330160	Rp1 ¼	Rp1	0,55	12	22,0	18,9	17,5	15,9	14	11,8	9,2	
CEA 120/5/D	35 027,00	104480040	Rp1 ¼	Rp1	0,9	16	32,0	28,2	26,5	24,6	22,4	20	17,3	

Модель	Розничная цена без НДС, руб.	Артикул	Подключение вх.	Подключение вых.	Мощность [кВт]	Вес [кг]	Q [м³/ч] 0	7,2	8,4	9,6	11	12	15	18
							[л/мин] 0	120	140	160	183	200	250	300
							H= напор [м]							
CEA 210/2/D	37 098,00	104480050	Rp1 ½	Rp1 ¼	0,75	15	18,0	16,5	16,1	15,6	15	14,4	12,6	10,4
CEA 210/3/D	40 982,00	104480060	Rp1 ½	Rp1 ¼	1,1	16	21,0	19,7	19,3	19	18,5	18	16,5	14,4
CEA 210/4/D	44 516,00	104480070	Rp1 ½	Rp1 ¼	1,5	18	26,0	24,8	24,5	24	23,6	23	21,3	19
CEA 210/5/D	47 889,00	104480080	Rp1 ½	Rp1 ¼	1,85	23	29,0	28,2	27,9	27,5	27,1	26,6	25,1	23,1

Модель	Розничная цена без НДС, руб.	Артикул	Подключение вх.	Подключение вых.	Мощность [кВт]	Вес [кг]	Q [м³/ч] 0	15	18	21	24	26	29	31
							[л/мин] 0	250	300	350	400	433	483	517
							H= напор [м]							
CEA 370/1/D	50 873,00	104480090	Rp2	Rp1 ¼	1,1	15	16,0	14,3	13	11,4	9,4	8,1		
CEA 370/2/D	52 643,00	104480100	Rp2	Rp1 ¼	1,5	15	20,0	18,3	17,2	15,8	14,1	13	10,8	
CEA 370/3/D	54 133,00	104480110	Rp2	Rp1 ¼	1,85	23	24,0	22,1	21,1	19,8	18,2	17,1	15	13
CEA 370/5/D	72 505,00	104480120	Rp2	Rp1 ¼	3	25	30,0	27,5	26,5	25,3	23,8	22,8	20,8	19

1-фазное подключение, напряжение 1 x 220-240 В, 50 Гц

Модель	Розничная цена без НДС, руб.	Артикул	Подключение вх.	Подключение вых.	Мощность [кВт]	Вес [кг]	Q [м³/ч] 0	1,8	2,4	3,6	4,8	5,4		
							[л/мин] 0	30	40	60	80	90		
							H= напор [м]							
CEAM 70/3N/A	27 925,00	107330004	Rp1 ¼	Rp1	0,37	8	22,0	20,1	19,1	16,6	12,8			
CEAM 70/5N/A	29 149,00	107330014	Rp1 ¼	Rp1	0,55	11	31,0	28,8	27,7	24,7	20,2			
CEAM 80/5N/A	30 130,00	107330024	Rp1 ¼	Rp1	0,75	12	32,0	30	29,3	27,4	24,7	21		

Модель	Розничная цена без НДС, руб.	Артикул	Подключение вх.	Подключение вых.	Мощность [кВт]	Вес [кг]	Q [м³/ч] 0	3,6	4,8	6	7,2	8,4	9,6	
							[л/мин] 0	60	80	100	120	140	160	
							H= напор [м]							
CEAM 120/3N/A	32 332,00	107330034	Rp1 ¼	Rp1	0,55	11	22,0	18,9	17,5	15,9	14	11,8	9,2	
CEAM 120/5N/A	37 478,00	107330044	Rp1 ¼	Rp1	0,9	13	32,0	28,2	26,5	24,6	22,4	20	17,3	

Модель	Розничная цена без НДС, руб.	Артикул	Подключение вх.	Подключение вых.	Мощность [кВт]	Вес [кг]	Q [м³/ч] 0	7,2	8,4	9,6	11	12	15	18
							[л/мин] 0	120	140	160	183	200	250	300
							H= напор [м]							
CEAM 210/2N/A	39 435,00	107330054	Rp1 ½	Rp1 ¼	0,75	12	18,0	16,5	16,1	15,6	15	14,4	12,6	10,4
CEAM 210/3N/A	45 070,00	107330064	Rp1 ½	Rp1 ¼	1,1	12	21,0	19,7	19,3	19	18,5	18	16,5	14,4
CEAM 210/4N/A	50 952,00	107330074	Rp1 ½	Rp1 ¼	1,5	17	26,0	24,8	24,5	24	23,6	23	21,3	19
CEAM 210/5N/P	65 274,00	104480264	Rp1 ½	Rp1 ¼	1,85	26	29,0	28,2	27,9	27,5	27,1	26,6	25,1	23,1

1-фазное подключение, напряжение 1 x 220-240 В, 50 Гц

Модель	Розничная цена без НДС, руб.	Артикул	Подключение вх.	Подключение вых.	Мощность [кВт]	Вес [кг]	Q [м³/ч] 0	15	18	21	24	26	29	31
							[л/мин] 0	250	300	350	400	433	483	517
							H= напор [м]							
CEAM 370/1N/A	57 318,00	107330094	Rp2	Rp1 ¼	1,1	15	16,0	14,3	13	11,4	9,4	8,1		
CEAM 370/2N/A	60 503,00	107330104	Rp2	Rp1 ¼	1,5	12	20,0	18,3	17,2	15,8	14,1	13	10,8	

3-фазное подключение, напряжение 3 x 230/400 В, 2-х полюсной/2900 об., IE3 класс энергоэффективности с напряжением от 0,75 кВт.

Модель	Розничная цена без НДС, руб.	Артикул	Подключение вх.	Подключение вых.	Мощность [кВт]	Вес [кг]	Q [м³/ч] 0	1,8	2,4	3,6	4,8	5,4		
							[л/мин] 0	30	40	60	80	90		
							H= напор [м]							
CEA 70/3N/A	27 925,00	107330134	Rp1 ¼	Rp1	0,37	10	22,0	20,1	19,1	16,6	12,8			
CEA 70/5N/A	29 149,00	107330144	Rp1 ¼	Rp1	0,55	12	31,0	28,8	27,7	24,7	20,2			
CEA 80/5N/D	32 621,00	104480024	Rp1 ¼	Rp1	0,75	14	32,0	30	29,3	27,4	24,7	21		

Модель	Розничная цена без НДС, руб.	Артикул	Подключение вх.	Подключение вых.	Мощность [кВт]	Вес [кг]	Q [м³/ч] 0	3,6	4,8	6	7,2	8,4	9,6	
							[л/мин] 0	60	80	100	120	140	160	
							H= напор [м]							
CEA 120/3N/A	32 332,00	107330164	Rp1 ¼	Rp1	0,55	11	22,0	18,9	17,5	15,9	14	11,8	9,2	
CEA 120/5N/D	40 509,00	104480044	Rp1 ¼	Rp1	0,9	16	32,0	28,2	26,5	24,6	22,4	20	17,3	

Модель	Розничная цена без НДС, руб.	Артикул	Подключение вх.	Подключение вых.	Мощность [кВт]	Вес [кг]	Q [м³/ч] 0	7,2	8,4	9,6	11	12	15	18
							[л/мин] 0	120	140	160	183	200	250	300
							H= напор [м]							
CEA 210/2N/D	42 632,00	104480054	Rp1 ½	Rp1 ¼	0,75	15	18,0	16,5	16,1	15,6	15	14,4	12,6	10,4
CEA 210/3N/D	47 225,00	104480064	Rp1 ½	Rp1 ¼	1,1	16	21,0	19,7	19,3	19	18,5	18	16,5	14,4
CEA 210/4N/D	51 109,00	104480074	Rp1 ½	Rp1 ¼	1,5	18	26,0	24,8	24,5	24	23,6	23	21,3	19
CEA 210/5N/D	55 113,00	104480084	Rp1 ½	Rp1 ¼	1,85	22	29,0	28,2	27,9	27,5	27,1	26,6	25,1	23,1

Модель	Розничная цена без НДС, руб.	Артикул	Подключение вх.	Подключение вых.	Мощность [кВт]	Вес [кг]	Q [м³/ч] 0	15	18	21	24	26	29	31
							[л/мин] 0	250	300	350	400	433	483	517
							H= напор [м]							
CEA 370/1N/D	58 410,00	104480094	Rp2	Rp1 ¼	1,1	16	16,0	14,3	13	11,4	9,4	8,1		
CEA 370/2N/D	60 532,00	104480104	Rp2	Rp1 ¼	1,5	17	20,0	18,3	17,2	15,8	14,1	13	10,8	
CEA 370/3N/D	62 339,00	104480114	Rp2	Rp1 ¼	1,85	21	24,0	22,1	21,1	19,8	18,2	17,1	15	13
CEA 370/5N/D	81 692,00	104480124	Rp2	Rp1 ¼	3	26	30,0	27,5	26,5	25,3	23,8	22,8	20,8	19

CO

Данная серия совмещает в себе преимущества насосов с открытым рабочим колесом с достоинствами конструкции из нержавеющей стали AISI 316, которая хорошо подходит для работы с умеренно агрессивными жидкостями даже при наличии взвешенных частиц до 20мм.

Версия "M" с однофазным двигателем.

Версия "K" с торцевым уплотнением: карбид кремния и карбид вольфрама.

Области применения

Моечное оборудование, промышленное промывочное оборудование в том числе металлических поверхностей. Покрасочные машины и текстильная промышленность.

Характеристики

Подача: до 54 м^3/ч (900 л/мин)
Напор: до 24 м
Мощность: 0,37 ÷ 3 кВт
Рабочее давление: 8 бар
Температура окружающей среды: 0°C ÷ 40°C
Температура перекачиваемой жидкости: -10°C ÷ +120°C

Двигатель

Напряжение: 1 ~220-240 В, 3~230/400 В
Класс изоляции: F
Степень защиты корпуса: IP55

Группа скидок

3A

Исполнение N нержавеющая сталь AISI 316 L.1-фазное подключение, напряжение 1 x 220-240 В, 50 Гц

Модель	Розничная цена без НДС, руб.	Артикул	Подключение вх.	вых.	Мощность [кВт]	Вес [кг]	Q [м^3/ч] 0	7,2	12	14,4	18	21	24	30
							[л/мин] 0	120	200	240	300	350	400	500
							H= напор [м]							
COM 350/03/A	42 624,00	107350000	1½	1¼	0,37	10	10,0	6,3	4,8	4,1	3			
COM 350/05/A	43 967,00	107350010	1½	1¼	0,55	10	12,0	8,8	7,1	6,3	5,1	4		
COM 350/07/A	45 437,00	107350020	1½	1¼	0,75	13	14,0	10,8	9,1	8,2	6,9	5,8		
COM 350/09/A	45 929,00	107350030	1½	1¼	0,9	13	16,0	12,2	10,5	9,6	8,3	7,2	5,9	
COM 350/11/A	49 603,00	107350040	1½	1¼	1,1	16	17,0	13,8	12	11,2	10,1	9,1	8	
COM 350/15/A	52 295,00	107350050	1½	1¼	1,5	17	20,0	16,4	14,4	13,5	12,2	11,2	10	7,2
COM 500/15/A	53 401,00	107350060	Rp2	1½	1,5	15	16,0	0	13,4	12,8	12	11,3	10,5	9

Исполнение N нержавеющая сталь AISI 316 L.

3-фазное подключение, напряжение 3 x 230/400 В, 2-х полюсной/2900 об., IE3 класс энергоэффективности с напряжением от 0,75 кВт

Модель	Розничная цена без НДС, руб.	Артикул	Подключение вх.	вых.	Мощность [кВт]	Вес [кг]	Q [м³/ч] 0	7,2	12	14,4	18	21	24	30
							[л/мин] 0	120	200	240	300	350	400	500
							H= напор [м]							
CO 350/03/A	42 624,00	107350090	Rp1 ½	Rp1 ¼	0,37	10	10,0	6,3	4,8	4,1	3			
CO 350/05/A	43 967,00	107350100	Rp1 ½	Rp1 ¼	0,55	12	12,0	8,8	7,1	6,3	5,1	4		
CO 350/07/D	49 108,00	104491020	Rp1 ½	Rp1 ¼	0,75	13	14,0	10,8	9,1	8,2	6,9	5,8		
CO 350/09/D	49 579,00	104491030	Rp1 ½	Rp1 ¼	0,9	16	16,0	12,2	10,5	9,6	8,3	7,2	5,9	
CO 350/11/D	52 287,00	104491040	Rp1 ½	Rp1 ¼	1,1	15	17,0	13,8	12	11,2	10,1	9,1	8	
CO 350/15/D	55 584,00	104491050	Rp1 ½	Rp1 ¼	1,5	17	20,0	16,4	14,4	13,5	12,2	11,2	10	7,2
CO 500/15/D	56 528,00	104491060	Rp2	1 ½	1,5	17	16,0	0	13,4	12,8	12	11,3	10,5	9
CO 500/22/D	57 567,00	104491070	Rp2	1 ½	2,2	23	20,0	0	17,3	16,7	15,9	15,2	14,5	13
CO 500/30/D	68 096,00	104491080	Rp2	1 ½	3	23	24,0	0	20,9	20,3	19,3	18,5	17,7	16

SHOE

Серия насосов e-SH – это консольные одноступенчатые насосы из нержавеющей стали AISI 316, предназначенные для перекачки воды и агрессивных жидкостей.

Полностью соответствует европейским нормам энергоэффективности ErP2015: индекс гидравлической эффективности MEI≥0,4, двигатели премум класс энергоэффектисновти IE3.

ESHE - компактное моноблочное исполнение, рабочее колесо установлено на удлинненом валу электродвигателя
ESHS - моноблочное исполнение со стандартным электродвигателем
ESHF - насос смонтирован на раме
ESHC - насос смонтирован на раме с проставком для простой и легкой эксплуатации

Области применения

Широкий спектр применений, когда необходимо использовать насосы, устойчивые к агрессивным средам.

Характеристики

Подача: до 56 м^3/ч
Напор: до 50 м
Мощность: 0,37 ÷ 11 кВт
Рабочее давление: 8 бар
Температура окружающей среды: 0°C ÷ 40°C
Температура перекачиваемой жидкости: -10°C ÷ +120°C

Двигатель

Напряжение: 3 ~230/400 В до 3 кВт, свыше 3 кВт - 400/690 В
Класс изоляции: F
Степень защиты корпуса: IP55

Группа скидок

3B

3-фазное подключение с 2-х полюсным электродвигателем (2900 об./мин), класс энергоэффективности IE3, мощность до 0,75 кВт

Напряжение: 3x230/400 В до 3 кВт, 3x400 В от 4 кВт, 50 Гц

Модель	Розничная цена без НДС, руб.	Артикул	Подключение вх.	вых.	Мощность	Вес [кг]	Q							
							H= напор [м]							
SHOE 25-125/11/D	99 275,00	104526500	DN50	DN25		22								
SHOE 25-125/22/D	90 243,00	104526520	DN50	DN25		30								
SHOE 25-125/15/D	101 981,00	104526510	DN50	DN25		26								
SHOE 25-160/30/D	124 273,00	104526530	DN50	DN25		37								
SHOE 25-160/40/D	135 806,00	104526540	DN50	DN25		47								
SHOE 25-160/55/D	150 061,00	104526550	DN50	DN25		56								
SHOE 25-200/30/D	134 936,00	104526560	DN50	DN25		45								
SHOE 25-200/40/D	145 383,00	104526570	DN50	DN25		49								
SHOE 25-200/55/D	159 421,00	104526580	DN50	DN25		58								
SHOE 32-125/11/D	99 275,00	104526590	DN50	DN32		25								
SHOE 32-125/15/D	101 981,00	104526600	DN50	DN32		26								
SHOE 40-160/40/D	136 024,00	104526710	DN65	DN40		47								
SHOE 40-160/55/D	147 599,00	104526720	DN65	DN40		54								
SHOE 32-160/30/D	124 273,00	104526620	DN50	DN32		34								
SHOE 32-125/22/D	112 085,00	104526610	DN50	DN32		31								
SHOE 32-160/40/D	130 999,00	104526630	DN50	DN32		46								
SHOE 40-160/75/D	155 394,00	104526730	DN65	DN40		76								
SHOE 50-125/75/D	157 131,00	104526750	DN65	DN50		80								
SHOE 50-160/92/D	190 776,00	104526760	DN65	DN50		87								
SHOE 32-200/40/D	142 998,00	104526660	DN50	DN32		48								
SHOE 50-160/110/D	198 069,00	104526770	DN65	DN50		93								
SHOE 32-200/55/D	156 794,00	104526670	DN50	DN32		57								
SHOE 40-125/15/D	101 981,00	104526680	DN65	DN40		40								
SHOE 40-125/22/D	112 085,00	104526690	DN65	DN40		34								

3-фазное подключение с 4-х полюсным электродвигателем (1450 об./мин), класс энергоэффективности IE3, мощность до 0,75 кВт

Напряжение: 3x230/400 В, 50 Гц

Модель	Розничная цена без НДС, руб.	Артикул	Подключение вх.	вых.	Мощность	Вес [кг]	Q							
							H= напор [м]							
SHOE4 25-125/03	91 977,00	107511120	DN50	DN25		21								
SHOE4 25-160/05	91 857,00	107511140	DN50	DN25		25								
SHOE4 25-160/03	93 325,00	107511130	DN50	DN25		22								
SHOE4 32-125/03	91 977,00	107510220	DN50	DN32		21								
SHOE4 32-160/03	93 325,00	107510230	DN50	DN32		25								
SHOE4 32-160/05	91 857,00	107510240	DN50	DN32		27								
SHOE4 40-125/03	91 857,00	107510310	DN65	DN40		21								
SHOE4 40-160/05	94 183,00	107510320	DN65	DN40		28								
SHOE4 50-125/11/D	120 343,00	104526930	DN65	DN50		36								

BG

Самовсасывающие моноблочные насосы со встроенной эжекторной системой, разработанные для обеспечения нормальной работы на всасе даже при наличии в воде растворенных газов. Применение штампованной нержавеющей стали гарантирует высокие эксплуатационные характеристики и надёжность насоса на протяжении всего срока службы.

Области применения

Подходит для перекачки питьевой воды. Доступна “садовая” версия с удобной рукояткой и клеммной коробкой со встроенным выключателем.

Характеристики

Подача: 4,2 м^3/ч
Напор: до 50 м
Мощность: 0,37 ÷ 1,1 кВт
Рабочее давление: 8 бар
Температура окружающей среды: 0°C ÷ 40°C
Температура перекачиваемой жидкости: -10°C ÷ +120°C

Двигатель

Напряжение: 1 ~220-240 В, 3~230/400
Класс изоляции: F
Степень защиты корпуса: IP55

Группа скидок

7G

1-фазное подключение, напряжение 1 x 220-240 В, 50 Гц

Модель	Розничная цена без НДС, руб.	Артикул	Подключение вх.	вых.	Мощность [кВт]	Вес [кг]	Q [м³/ч] 0	0,6	1,2	1,8	2,4	3	3,6	3,9
							[л/мин] 0	10	20	30	40	50	60	65
							H= напор [м]							
BGM 3/A	23 393,00	107320000	Rp1¼	Rp1	0,37	10	37,0	30,6	25,6	21,5	17,7	13,8		
BGM 5/A	23 880,00	107320010	Rp1¼	Rp1	0,55	11	40,0	35,7	32	28,8	25,7	22,4	18,8	
BGM 7/A	24 495,00	107320020	Rp1¼	Rp1	0,75	13	45,0		38,1	34,8	31,7	28,6	25,6	
BGM 9/A	27 436,00	107320030	Rp1¼	Rp1	0,9	13	50,0		41,1	37,7	34,8	32,2	29,8	28,6
BGM11/A	35 275,00	107320040	Rp1¼	Rp1	1,1	16	53,0		45,8	42,5	39,5	33,5	31,9	30,3

3-фазное подключение, напряжение 3 x 230/400 В, 2-х полюсной/2900 об., IE3 класс энергоэффективности с напряжением от 0,75 кВт

Модель	Розничная цена без НДС, руб.	Артикул	Подключение вх.	вых.	Мощность [кВт]	Вес [кг]	Q [м³/ч] 0	0,6	1,2	1,8	2,4	3	3,6	3,9
							[л/мин] 0	10	20	30	40	50	60	65
							H= напор [м]							
BG 3/A	23 393,00	107320060	Rp1¼	Rp1	0,37	9	37,0	30,6	25,6	21,5	17,7	13,8		
BG 5/A	23 880,00	107320070	Rp1¼	Rp1	0,55	12	40,0	35,7	32	28,8	25,7	22,4	18,8	
BG 7/D	26 497,00	104462020	Rp1¼	Rp1	0,75	15	45,0		38,1	34,8	31,7	28,6	25,6	
BG 9/D	29 558,00	104462030	Rp1¼	Rp1	0,9	16	50,0		41,1	37,7	34,8	32,2	29,8	28,6
BG11/D	37 214,00	104462040	Rp1¼	Rp1	1,1	16	53,0		45,8	42,5	39,5	33,5	31,9	30,3

P-PSA

Насосы с периферийным рабочим колесом могут развивать высокие напоры при относительно небольших мощностях двигателей.

Области применения

Отопление, вентиляция, кондиционирование в ЖКХ, водоснабжение

Характеристики

Подача: 8,5 м^3/ч
Напор: до 60 м
Мощность: 1,1 ÷ 2,2 кВт
Рабочее давление: 10 бар
Температура окружающей среды: 0°C ÷ 40°C
Температура перекачиваемой жидкости: -10°C ÷ +120°C

Двигатель

Напряжение: 3~230/400 В
Класс изоляции: -
Степень защиты корпуса: -

Группа скидок

7C

1-фазное подключение, напряжение 1 x 220-240 В, 50 Гц

Модель	Розничная цена без НДС, руб.	Артикул	Подключение вх.	вых.	Мощность [кВт]	Вес [кг]	Q [м^3/ч] 0 [л/мин] 0	0,12 2	0,24 4	0,48 8	0,6 10	0,72 12	0,84 14	0,96 16
							H= напор [м]							
PSAM70/A	23 393,00	107490000	Rp ½	Rp ½		8	93,0	82	71,7	49,7	39,7	30,4	22,1	15

3-фазное подключение, напряжение 220-240/380-415 В, 50 Гц

Модель	Розничная цена без НДС, руб.	Артикул	Подключение вх.	вых.	Мощность [кВт]	Вес [кг]	Q [м^3/ч] 0 [л/мин] 0	0,12 2	0,24 4	0,48 8	0,6 10	0,72 12	0,84 14	0,96 16
							H= напор [м]							
PSA70/A	23 434,00	107490020	Rp ½	Rp ½		6	93,0	82	71,7	49,7	39,7	30,4	22,1	15

Модель	Розничная цена без НДС, руб.	Артикул	Подключение вх.	вых.	Мощность [кВт]	Вес [кг]	Q [м^3/ч] 0 [л/мин] 0	0,6 10	0,9 15	1,2 20	2,1 35	2,22 37	2,4 40	2,7 45
							H= напор [м]							
P16/A	11 158,00	101130010	Rp 1	Rp 1	0,3	8	43,0	33	27,8	22,6	7,1	5		
P21/A	12 982,00	101130030	Rp 1	Rp 1	0,37	8	47,0	37	31,8	26,7	11,2	9,1	6	
P30/B	18 497,00	107490580	Rp 1	Rp 1	0,55	10	56,0	44	38,5	33,3	18,7	16,8	13,9	9
P40/D	21 317,00	104450030	Rp 1	Rp 1	0,75	14	64,0	0	47,4	42,2	27,3	25,4	22,6	18
P60/D	31 090,00	104450040	Rp 1	Rp 1	1,1	15	77,0	0	0	60	43,8	41,6	38,2	32,8

NSCE

Серия насосов e-NSC - консольные одноступенчатые насосы из чугуна, нержавеющей стали или Duplex.

Уровень эффективности превосходит европейские нормы энергоэффективности ErP2015: индекс гидравлической эффективности превосходит установленный уровень MEI≥0,4, двигатели премум класс энергоэффектисновти IE3.

Простая конструкция, надежный корпус, различные варианты торцевых уплотнений и кольца износа из нержавеющей стали обеспечивают надежность и длительный срок эксплуатации.

NSCE - компактное моноблочное исполнение, рабочее колесо установлено на удлинненом валу электродвигателя
NSCS - моноблочное исполнение со стандартным электродвигателем
NSCF - насос смонтирован на раме
NSCC - насос смонтирован на раме с проставком для простой и легкой эксплуатации

Области применения

Благодаря высокой эффективности, легкости монтажа, различным материалам исполнения и возможности работы в широком диапазоне температур новая серия насосов Lowara e-NSC – лучшее решение для систем водоснабжения, отопления и кондиционирования, противопожарных систем и различных промышленных применений.

Характеристики

Подача: 208 м^3/ч
Напор: до 99 м
Мощность: 0,25 ÷ 22 кВт
Рабочее давление: 16 бар
Температура окружающей среды: 0°C ÷ 40°C
Температура перекачиваемой жидкости: -25°C ÷ +120°C

Двигатель

Напряжение: 3~230/400 В
Класс изоляции: F (155 °C)
Степень защиты корпуса: IP55

Группа скидок

G2

Однофазный двигатель, напряжение питания 1 x 220-230 В, 2-х полюсной, 2900 об/мин, напорный патрубок DN 32÷40

Модель	Розничная цена без НДС, руб.	Артикул	Подключение вх.	Подключение вых.	Мощность [кВт]	Вес [кг]	Q [м^3/ч] 0 / [л/с] 0	16 / 4,4	19 / 5,3	22 / 6,1	25 / 7	28 / 7,8	32 / 8,9	38 / 10,6
							H= напор [м]							
NSCE 32-125/11/S25HCS4	105 714,00	101840900	DN50	DN32	1,1	31	14,0	12,9	11,8	10,2	8,2			
NSCE 32-125/15/S25HCS4	110 886,00	101840910	DN50	DN32	1,5	32	18,0	16,7	15,7	14,3	12,6	10,5		
NSCE 32-125/22/P25HCS4	115 531,00	101840920	DN50	DN32	2,2	35	23,0	22,3	21,7	20,7	19,5	17,9	16	
NSCE 32-160/22/P25HCS4	123 070,00	101840940	DN50	DN32	2,2	46	24,0	23	22,1	20,7	18,7			

Однофазный двигатель, напряжение питания 1 x 220-230 В, 2-х полюсной, 2900 об/мин, напорный патрубок DN 32÷40

Модель	Розничная цена без НДС, руб.	Артикул	Подключение вх.	Подключение вых.	Мощность [кВт]	Вес [кг]	Q [м³/ч] 0	25	30	35	40	45	51	56
							[л/с] 0	7	8,3	9,7	11,1	12,5	14,2	15,6
							H= напор [м]							
NSCE 40-125/15/S25HCS4	120 879,00	101840960	DN65	DN40	1,5	32	15,0	13,1	11,9	10,5				
NSCE 40-125/22/P25HCS4	124 647,00	101840970	DN65	DN40	2,2	41	19,0	17,4	16,4	15	13,3	11,1		

Трехфазный 2-х полюсной двигатель (2900 об/мин), 50 Гц, класс эффективности IE3 от 0,75 кВт , индекс MEI свыше 0.4, напорный патрубок DN 32

Модель	Розничная цена без НДС, руб.	Артикул	Подключение вх.	Подключение вых.	Мощность [кВт]	Вес [кг]	Q [м³/ч] 0	16	19	22	25	28	32	38
							[л/с] 0	4,4	5,3	6,1	7	7,8	8,9	10,6
							H= напор [м]							
NSCE 32-125/11/S25RCS4	91 925,00	101840000	DN50	DN32	1,1	31	14,0	12,9	11,8	10,2	8,2			
NSCE 32-125/15/S25RCS4	96 422,00	101840010	DN50	DN32	1,5	32	18,0	16,7	15,7	14,3	12,6	10,5		
NSCE 32-125/22/P25RCS4	100 462,00	101840020	DN50	DN32	2,2	40	23,0	22,3	21,7	20,7	19,5	17,9	16	
NSCE 32-125/30/P25RCS4	115 094,00	101840030	DN50	DN32	3	43	28,0	28,1	27,5	26,6	25,5	24	22,3	17,8
NSCE 32-160/22/P25RCS4	107 017,00	101840050	DN50	DN32	2,2	43	24,0	23	22,1	20,7	18,7			
NSCE 32-160/30/P25RCS4	123 864,00	101840060	DN50	DN32	3	43	29,0	28,7	27,9	26,6	25	22,9	20,2	
NSCE 32-160/40/P25VCS4	118 226,00	101840070	DN50	DN32	4	53	34,0	34,6	34	32,9	31,4	29,5	27	
NSCE 32-160/55/P25VCS4	141 165,00	101840080	DN50	DN32	5,5	65	40,0	40,7	40,2	39,3	38,1	36,3	34,1	28,1
NSCE 32-200/30/P25RCS4	115 489,00	101840100	DN50	DN32	3	54	33,0	30,7	28,8	26,1				
NSCE 32-200/40/P25VCS4	126 911,00	101840110	DN50	DN32	4	59	40,0	38,6	37,3	35,4	32,6			
NSCE 32-200/55/P25VCS4	147 188,00	101840120	DN50	DN32	5,5	67	49,0	47,2	46,1	44,4	42	38,8		
NSCE 32-200/75/P25VCS4	159 231,00	101840130	DN50	DN32	7,5	88	62,0	61,1	59,6	57,6	55,2	52,8	50	
NSCE 32-250/75/P25VCS4	172 030,00	101840150	DN50	DN32	7,5	112	59,0	56	53,7	50,6	46,5	41		
NSCE 32-250/92/P25VCS4	191 390,00	101840160	DN50	DN32	9,2	105	67,0	64,6	62,7	60,3	57,2	52,8		
NSCE 32-250/110/P25VCS4	210 830,00	101840170	DN50	DN32	11	110	76,0	73,7	71,7	69,2	66,1	62,2	57	
NSCE 32-250/150/P25VCS4	233 243,00	101840180	DN50	DN32	15	147	92,0	91	90,4	89,3	87,4	84,3	79,5	62,2

Модель	Розничная цена без НДС, руб.	Артикул	Подключение вх.	Подключение вых.	Мощность [кВт]	Вес [кг]	Q [м³/ч] 0	16	19	22	25	28	32	38
							[л/с] 0	4,4	5,3	6,1	7	7,8	8,9	10,6
							H= напор [м]							
NSC2 32-250/75/P25VCS4	140 385,00	101840881	Rp2	Rp1 ¼	7,5	106	88,0	74,6	68,6	61,6	54,2			

Модель	Розничная цена без НДС, руб.	Артикул	Подключение вх.	Подключение вых.	Мощность [кВт]	Вес [кг]	Q [м³/ч] 0	25	30	35	40	45	51	56
							[л/с] 0	7	8,3	9,7	11,1	12,5	14,2	15,6
							H= напор [м]							
NSCE 40-125/15/S25RCS4	105 113,00	101840200	DN65	DN40	1,5	35	15,0	13,1	11,9	10,5				
NSCE 40-125/22/P25RCS4	108 390,00	101840210	DN65	DN40	2,2	39	19,0	17,4	16,4	15	13,3	11,1		
NSCE 40-125/30/P25RCS4	125 539,00	101840220	DN65	DN40	3	44	23,0	22	21,2	20	18,6	16,9	15	
NSCE 40-125/40/P25VCS4	120 509,00	101840230	DN65	DN40	4	52	27,0	26,2	25,7	25	24	22,8	21,3	19,5
NSCE 40-160/30/P25RCS4	121 186,00	101840250	DN65	DN40	3	47	22,0	21,8	20,7	19,3	17,4			
NSCE 40-160/40/P25VCS4	121 499,00	101840260	DN65	DN40	4	53	26,0	27,2	26,4	25,2	23,6	21,6		
NSCE 40-160/55/P25VCS4	145 517,00	101840270	DN65	DN40	5,5	61	33,0	34,4	33,8	32,8	31,5	29,9	28	25,7
NSCE 40-160/75/P25VCS4	158 850,00	101840280	DN65	DN40	7,5	81	41,0	41,2	40,9	40,2	39,2	37,9	36,2	34,3
NSCE 40-200/55/P25VCS4	151 011,00	101840300	DN65	DN40	5,5	70	36,0	35,7	34,4	32,4	29,5			
NSCE 40-200/75/P25VCS4	164 186,00	101840310	DN65	DN40	7,5	98	44,0	44,2	43,3	41,7	39,4	36,1	31,6	
NSCE 40-200/92/P25VCS4	193 426,00	101840320	DN65	DN40	9,2	102	50,0	50,5	50	49	47,6	45,2	41,6	36,3
NSCE 40-200/110/P25VCS4	204 049,00	101840330	DN65	DN40	11	103	56,0	56,8	56,3	55,4	53,9	51,8	48,7	44,5
NSCE 40-250/92/P25VCS4	198 516,00	101840350	DN65	DN40	9,2	116	55,0	54,1	52,7	50,5	47,2			
NSCE 40-250/110/P25VCS4	209 157,00	101840360	DN65	DN40	11	120	60,0	58,9	57,7	55,9	53,1	49		
NSCE 40-250/150/P25VCS4	229 965,00	101840370	DN65	DN40	15	160	74,0	72,7	71,9	70,6	68,7	65,9	61,9	
NSCE 40-250/185/P25VCS4	250 621,00	101840380	DN65	DN40	18,5	158	86,0	85,2	84,5	83,6	82,2	80,1	77,1	72,9
NSCE 40-250/220/P25VCS4	285 227,00	101840390	DN65	DN40	22	182	100,0	98,1	97,4	96,6	95,5	93,8	91,3	87,9

Трехфазный 2-х полюсной двигатель (2900 об/мин), 50 Гц, класс эффективности IE3 от 0,75 кВт , индекс MEI свыше 0.4, напорный патрубок DN 32

Модель	Розничная цена без НДС, руб.	Артикул	Подключение вх.	Подключение вых.	Мощность [кВт]	Вес [кг]	Q [м³/ч] 0	27	48	59	69	80	90	101
							[л/с] 0	7,5	13,3	16,4	19,2	22,2	25	28,1
							H= напор [м]							
NSCE 50-125/30/P25RCS4	131 866,00	101840400	DN65	DN50	3	50	17,0	16,2	13,7	11,7	9,3	6,5		
NSCE 50-125/40/P25VCS4	124 626,00	101840410	DN65	DN50	4	56	21,0	20,4	18,1	16,3	14	11,2	8,2	
NSCE 50-125/55/P25VCS4	147 492,00	101840420	DN65	DN50	5,5	59	27,0	25,6	23,8	22,2	20,1	17,6	14,7	11,5
NSCE 50-125/75/P25VCS4	159 841,00	101840430	DN65	DN50	7,5	91	31,0	29,2	27,3	25,9	24,1	21,9	19,3	16,2
NSCE 50-160/55/P25VCS4	151 073,00	101840450	DN65	DN50	5,5	70	27,0	26,2	23,8	21,7	18,9	15,7		
NSCE 50-160/75/P25VCS4	164 641,00	101840460	DN65	DN50	7,5	97	34,0	32,7	30,2	28	25,2	21,9	18,1	
NSCE 50-160/92/P25VCS4	198 516,00	101840470	DN65	DN50	9,2	110	39,0	38	36	34,1	31,6	28,5	24,9	20,7
NSCE 50-160/110/P25VCS4	206 944,00	101840480	DN65	DN50	11	105	43,0	42,3	40,3	38,7	36,6	34	30,8	27,1
NSCE 50-200/92/P25VCS4	208 696,00	101840500	DN65	DN50	9,2	108	36,0	37,5	36,8	35,1	32,4	28,5		
NSCE 50-200/110/P25VCS4	218 152,00	101840510	DN65	DN50	11	106	42,0	43,5	42,6	40,6	37,3	32,9		
NSCE 50-200/150/P25VCS4	234 462,00	101840520	DN65	DN50	15	145	53,0	54,3	53,6	51,9	49	44,9	39,8	
NSCE 50-200/185/P25VCS4	254 965,00	101840530	DN65	DN50	18,5	153	63,0	63	62,6	61,4	59,5	56,6	52,7	48
NSCE 50-250/150/P25VCS4	243 686,00	101840550	DN65	DN50	15	151	58,0	55,6	52,8	48,3	42,1			
NSCE 50-250/185/P25VCS4	264 493,00	101840560	DN65	DN50	18,5	168	67,0	65	62,5	58,5	52,9	45,4		
NSCE 50-250/220/P25VCS4	299 481,00	101840570	DN65	DN50	22	179	75,0	73,2	71	67,6	62,5	55,7	46,7	

Модель	Розничная цена без НДС, руб.	Артикул	Подключение вх.	Подключение вых.	Мощность [кВт]	Вес [кг]	Q [м³/ч] 0	66	94	123	151	179	208	236
							[л/с] 0	18,3	26,1	34,2	42	49,8	57,8	65,6
							H= напор [м]							
NSCE 80-160/110/P25VCC4	247 117,00	101840820	DN100	DN80	11	138	27,0	25,7	23,8	21,4	18,5	15,3	12	
NSCE 80-160/150/P25VCC4	263 883,00	101840830	DN100	DN80	15	166	33,0	32,4	31,1	29	26,3	22,9	19,1	15,1
NSCE 80-160/185/P25VCC4	285 531,00	101840840	DN100	DN80	18,5	170	38,0	37,2	36	34	31,2	27,8	23,8	19,6
NSCE 80-160/220/P25VCC4	334 314,00	101840850	DN100	DN80	22	184	42,0	41,6	40,5	38,8	36,4	33,3	29,5	25,3

Модель	Розничная цена без НДС, руб.	Артикул	Подключение вх.	Подключение вых.	Мощность [кВт]	Вес [кг]	Q [м³/ч] 0	42	62	81	100	119	138	157
							[л/с] 0	11,7	17,2	22,5	27,8	33,1	38,4	43,6
							H= напор [м]							
NSCE 65-125/40/P25VCC4	129 426,00	101840600	DN80	DN65	4	72	14,0	14,5	13,7	12,2	10,3	8		
NSCE 65-125/55/P25VCC4	151 989,00	101840610	DN80	DN65	5,5	75	20,0	19,4	18,4	16,7	14,5	11,7		
NSCE 65-125/75/P25VCC4	168 452,00	101840620	DN80	DN65	7,5	104	24,0	23,9	23,2	21,7	19,6	16,8	13,7	10,5
NSCE 65-125/92/P25VCC4	203 608,00	101840630	DN80	DN65	9,2	112	28,0	28,1	27,4	26,2	24,4	22,1	19,2	16,1
NSCE 65-125/110/P25VCC4	210 984,00	101840640	DN80	DN65	11	115	30,0	29,1	28,3	27,2	25,6	23,6	21	18
NSCE 65-160/75/P25VCC4	175 009,00	101840660	DN80	DN65	7,5	109	27,0	26,5	25,3	23,2	20,2	16,6		
NSCE 65-160/92/P25VCC4	203 608,00	101840670	DN80	DN65	9,2	117	30,0	29,4	28,5	26,7	23,9	20,4	16,4	
NSCE 65-160/110/P25VCC4	217 465,00	101840680	DN80	DN65	11	122	33,0	33	32,1	30,5	27,9	24,6	20,5	
NSCE 65-160/150/P25VCC4	230 955,00	101840690	DN80	DN65	15	152	41,0	41,1	40,4	39,2	37,1	34,3	30,7	26,5
NSCE 65-160/185/P25VCC4	253 640,00	101840700	DN80	DN65	18,5	168	45,0	44,3	43,7	42,5	40,7	38,2	35,1	31,3
NSCE 65-200/110/P25VCC4	228 976,00	101840710	DN80	DN65	11	120	36,0	35,6	33,8	30,6	25,8	19,5		
NSCE 65-200/150/P25VCC4	245 436,00	101840720	DN80	DN65	15	165	43,0	42,8	41,6	39,1	35,2	29,7	22,8	
NSCE 65-200/185/P25VCC4	264 873,00	101840730	DN80	DN65	18,5	167	50,0	49,4	48,3	46,1	42,7	37,8	31,4	
NSCE 65-200/220/P25VCC4	300 166,00	101840740	DN80	DN65	22	180	56,0	55,6	54,6	52,7	49,6	45	38,9	31

Трехфазный 4-х полюсной двигатель (1450 об/мин), 50 Гц, класс эффективности E3 от 0,75 кВт , индекс MEI свыше 0.4, напорный патрубок DN 32

Модель	Розничная цена без НДС, руб.	Артикул	Подключение вх.	вых.	Мощность [кВт]	Вес [кг]	Q [м³/ч] 0	6	8	10	13			
							[л/с] 0	1,7	2,2	2,8	3,6			
							H= напор [м]							
NSCE 32-125/02B/S45RCS4	71 651,00	101843000	DN50	DN32	0,25	27	4,0	3,3	3,1	2,7				
NSCE 32-125/02A/S45RCS4	71 651,00	101843010	DN50	DN32	0,25	27	4,0	4,2	4	3,7	2,8			
NSCE 32-125/02/S45RCS4	71 651,00	101843020	DN50	DN32	0,25	26	5,0	5,3	5,1	4,9	4,1	2,9		
NSCE 32-125/03/S45RCS4	72 944,00	101843030	DN50	DN32	0,37	28	7,0	6,6	6,4	6,2	5,5	4,5	3,1	
NSCE 32-160/02/S45RCS4	75 006,00	101843050	DN50	DN32	0,25	28	6,0	5,4	5,1	4,8	3,7			
NSCE 32-160/03/S45RCS4	76 833,00	101843060	DN50	DN32	0,37	30	7,0	6,8	6,6	6,3	5,3	3,9		
NSCE 32-160/05A/S45RCS4	82 169,00	101843070	DN50	DN32	0,55	30	8,0	8,4	8,2	8	7,1	5,8	4	
NSCE 32-160/05/S45RCS4	82 169,00	101843080	DN50	DN32	0,55	30	10,0	9,5	9,3	9,1	8,3	7,1	5,3	4,2
NSCE 32-200/05A/S45RCS4	86 818,00	101843100	DN50	DN32	0,55	37	8,0	7,7	7,4	6,7	4,9			
NSCE 32-200/05/S45RCS4	86 816,00	101843110	DN50	DN32	0,55	43	10,0	9,3	9	8,5	6,8			
NSCE 32-200/07/X45RCS4	96 118,00	101843120	DN50	DN32	0,75	45	12,0	11,8	11,6	11,3	10	7,9		
NSCE 32-200/11/P45RCS4	99 931,00	101843130	DN50	DN32	1,1	54	15,0	15	14,9	14,7	13,9	12,2		
NSCE 32-250/15B/P45RCS4	113 115,00	101843150	DN50	DN32	1,5	74	14,0	14,1	13,7	13,1	11,1			
NSCE 32-250/15A/P45RCS4	113 115,00	101843160	DN50	DN32	1,5	71	16,0	15,9	15,5	15	13,2			
NSCE 32-250/15/P45RCS4	121 425,00	101843170	DN50	DN32	1,5	70	19,0		17,8	17,3	15,7	13		
NSCE 32-250/22/P45RCS4	131 941,00	101843180	DN50	DN32	2,2	91	23,0		21,9	21,5	20,2	18,1	14,6	

Модель	Розничная цена без НДС, руб.	Артикул	Подключение вх.	вых.	Мощность [кВт]	Вес [кг]	Q [м³/ч] 0	6	8	10	13			
							[л/с] 0	1,7	2,2	2,8	3,6			
							H= напор [м]							
NSC2 32-250/11/P45RCS4	124 597,00	101843881	Rp2	Rp1 ¼	1,1	74	23,0	20,8	19,7	18,2	14,3			

Модель	Розничная цена без НДС, руб.	Артикул	Подключение вх.	вых.	Мощность [кВт]	Вес [кг]	Q [м³/ч] 0	10	15	21	26	29	31	34
							[л/с] 0	2,8	4,2	5,8	7,2	8,1	8,6	9,5
							H= напор [м]							
NSCE 40-125/02A/S45RCS4	84 151,00	101843200	DN65	DN40	0,25	27	4,0	3,4	2,8					
NSCE 40-125/02/S45RCS4	84 151,00	101843210	DN65	DN40	0,25	27	5,0	4,3	3,8	2,9				
NSCE 40-125/03/S45RCS4	84 531,00	101843220	DN65	DN40	0,37	29	6,0	5,4	5	4,3	3,2			
NSCE 40-125/05/S45RCS4	90 097,00	101843230	DN65	DN40	0,55	29	7,0	6,3	5,9	5,2	4,3	3,7		
NSCE 40-160/05/S45RCS4	91 087,00	101843260	DN65	DN40	0,55	33	7,0	6,6	6,2	5,3				
NSCE 40-160/07/X45RCS4	100 002,00	101843270	DN65	DN40	0,75	36	8,0	8,4	8,2	7,6	6,4	5,7		
NSCE 40-160/11/P45RCS4	106 252,00	101843280	DN65	DN40	1,1	44	10,0	10,1	9,9	9,3	8,4	7,8	7	
NSCE 40-200/07/X45RCS4	97 414,00	101843300	DN65	DN40	0,75	47	9,0	8,8	8,2	6,5				
NSCE 40-200/11/P45RCS4	108 215,00	101843310	DN65	DN40	1,1	51	11,0	11	10,6	9,3	6,9			
NSCE 40-200/15A/P45RCS4	110 828,00	101843320	DN65	DN40	1,5	55	12,0	12,5	12,2	11,1	9	7,4		
NSCE 40-200/15/P45RCS4	110 828,00	101843330	DN65	DN40	1,5	58	14,0	14	13,6	12,8	11,1	9,8	8,3	6,4
NSCE 40-250/15/P45RCS4	119 389,00	101843360	DN65	DN40	1,5	80	15,0	14,9	14,3	12,7				
NSCE 40-250/22A/P45RCS4	132 550,00	101843370	DN65	DN40	1,5	92	18,0	18	17,5	16,4	14,3			
NSCE 40-250/22/P45RCS4	132 550,00	101843380	DN65	DN40	2,2	87	21,0		20,3	19,4	17,6	16,4		
NSCE 40-250/30/P45RCS4	139 260,00	101843390	DN65	DN40	3	87	24,0		23,9	23,1	21,6	20,6	19,2	

Трехфазный 4-х полюсной двигатель (1450 об/мин), 50 Гц, класс эффективности E3 от 0,75 кВт , индекс MEI свыше 0.4, напорный патрубок DN 32

Модель	Розничная цена без НДС, руб.	Артикул	Подключение вх.	Подключение вых.	Мощность [кВт]	Вес [кг]	Q [м³/ч] 0	20	26	32	37	43	49	55
							[л/с] 0	5,6	7,2	8,9	10,3	12	13,6	15,3
							H= напор [м]							
NSCE 50-125/03/S45RCS4	82 169,00	101843400	DN65	DN50	0,37	31	4,0	3,7	3,4	3	2,4	1,7		
NSCE 50-125/05/S45RCS4	91 471,00	101843410	DN65	DN50	0,55	34	5,0	4,8	4,5	4,1	3,5	2,8	2	
NSCE 50-125/07/X45RCS4	100 311,00	101843420	DN65	DN50	0,75	36	7,0	6,3	6	5,7	5,2	4,6	3,9	3
NSCE 50-125/11/P45RCS4	104 275,00	101843430	DN65	DN50	1,1	45	8,0	7,2	7	6,7	6,3	5,8	5,2	4,4
NSCE 50-160/11A/P45RCS4	106 179,00	101843460	DN65	DN50	1,1	50	8,0	8,1	7,8	7,3	6,7	5,9	4,9	
NSCE 50-160/11/P45RCS4	106 179,00	101843470	DN65	DN50	1,1	56	10,0	9,3	9	8,6	8	7,3	6,4	5,4
NSCE 50-160/15/P45RCS4	108 771,00	101843480	DN65	DN50	1,5	60	9,0	9,1	9	8,7	8	6,9		
NSCE 50-200/15/P45RCS4	114 335,00	101843510	DN65	DN50	1,5	60	10,0	10,6	10,6	10,3	9,7	8,7	7,4	
NSCE 50-200/22A/P45RCS4	121 194,00	101843520	DN65	DN50	2,2	75	13,0	13,3	13,3	13,1	12,6	11,8	10,7	9,2
NSCE 50-200/22/P45RCS4	121 194,00	101843530	DN65	DN50	2,2	69	15,0	15,1	15,1	14,8	14,4	13,7	12,7	11,4
NSCE 50-250/22A/P45RCS4	128 514,00	101843550	DN65	DN50	2,2	85	15,0	14,6	14,3	13,6	12,6	11,1	9	
NSCE 50-250/22/P45RCS4	128 514,00	101843560	DN65	DN50	2,2	91	17,0	16,5	16,2	15,7	14,7	13,3	11,4	
NSCE 50-250/30/P45RCS4	136 212,00	101843570	DN65	DN50	3	95	19,0	18,6	18,3	17,8	16,9	15,7	13,9	11,6
NSCE 50-250/40/P45VCS4	131 027,00	101843580	DN65	DN50	4	110	23,0		22,6	22,2	21,6	20,5	19	17,1

Модель	Розничная цена без НДС, руб.	Артикул	Подключение вх.	Подключение вых.	Мощность [кВт]	Вес [кг]	Q [м³/ч] 0	23	33	44	55	66	76	87
							[л/с] 0	6,4	9,2	12,2	15,3	18,3	21,1	24,2
							H= напор [м]							
NSCE 65-125/05/S45RCC4	91 925,00	101843600	DN80	DN65	0,55	41	4,0	3,4	3,1	2,7	2,1			
NSCE 65-125/07/X45RCC4	102 444,00	101843610	DN80	DN65	0,75	55	5,0	4,7	4,4	3,9	3,2	2,4		
NSCE 65-125/11/P45RCC4	107 855,00	101843620	DN80	DN65	1,1	61	6,0	5,8	5,6	5,1	4,5	3,6	2,7	
NSCE 65-125/15/P45RCC4	107 931,00	101843640	DN80	DN65	1,5	64	7,0	7,1	6,9	6,5	6	5,4	4,6	3,6
NSCE 65-160/15A/P45RCC4	108 084,00	101843670	DN80	DN65	1,5	76	7,0	7	6,7	6,1	5,2	4,1		
NSCE 65-160/15/P45RCC4	108 084,00	101843680	DN80	DN65	1,5	94	8,0	8	7,7	7,1	6,3	5,3		
NSCE 65-160/22A/P45RCC4	117 840,00	101843690	DN80	DN65	2,2	86	10,0	10,1	9,9	9,4	8,8	7,9	6,8	5,6
NSCE 65-160/22/P45RCC4	126 712,00	101843700	DN80	DN65	2,2	94	11,0	10,8	10,5	10	9,3	8,4	7,4	6,1
NSCE 65-200/15/P45RCC4	128 054,00	101843710	DN80	DN65	1,5	82	9,0	8,7	8,2	7,2	5,7			
NSCE 65-200/22A/P45RCC4	134 443,00	101843720	DN80	DN65	2,2	88	11,0	10,5	10	9,2	7,8	6		
NSCE 65-200/22/P45RCC4	134 443,00	101843730	DN80	DN65	2,2	94	12,0	12	11,6	10,8	9,6	7,9	5,7	
NSCE 65-200/30/P45RCC4	142 920,00	101843740	DN80	DN65	3	102	14,0	13,6	13,2	12,6	11,5	9,9	7,8	
NSCE 65-200/40/P45 VCC4	140 671,00	101843750	DN80	DN65	4	106	17,0	16,9	16,7	16,1	15,3	14,1	12,5	10,3

Модель	Розничная цена без НДС, руб.	Артикул	Подключение вх.	Подключение вых.	Мощность [кВт]	Вес [кг]	Q [м³/ч] 0	38	57	75	93	111	129	147
							[л/с] 0	10,6	15,8	20,8	25,9	30,9	35,9	40,9
							H= напор [м]							
NSCE 80-160/15/P45RCC4	123 709,00	101843820	DN100	DN80	1,5	87	7,0	6,2	5,5	4,5	3,5			
NSCE 80-160/22A/P45RCC4	133 465,00	101843830	DN100	DN80	2,2	110	8,0	7,9	7,3	6,5	5,4	4,2		
NSCE 80-160/22/P45RCC4	133 465,00	101843840	DN100	DN80	2,2	101	9,0	9	8,5	7,6	6,5	5,2	3,8	
NSCE 80-160/30/P45RCC4	141 165,00	101843850	DN100	DN80	3	103	11,0	10,2	9,8	9	8	6,7	5,3	

NSCS

Серия насосов e-NSC - консольные одноступенчатые насосы из чугуна, нержавеющей стали или Duplex.

Уровень эффективности превосходит европейские нормы энергоэффективности ErP2015: индекс гидравлической эффективности превосходит установленный уровень MEI≥0,4, двигатели премум класс энергоэффектисновти IE3.

Простая конструкция, надежный корпус, различные варианты торцевых уплотнений и кольца износа из нержавеющей стали обеспечивают надежность и длительный срок эксплуатации.

NSCE - компактное моноблочное исполнение, рабочее колесо установлено на удлинненом валу электродвигателя
NSCS - моноблочное исполнение со стандартным электродвигателем
NSCF - насос смонтирован на раме
NSCC - насос смонтирован на раме с проставком для простой и легкой эксплуатации

Области применения

Благодаря высокой эффективности, легкости монтажа, различным материалам исполнения и возможности работы в широком диапазоне температур новая серия насосов Lowara e-NSC – лучшее решение для систем водоснабжения, отопления и кондиционирования, противопожарных систем и различных промышленных применений.

Характеристики

Подача: до 1150 м^3/ч (4-х полюсной)
Напор: до 115 м (2-х полюсной)
Мощность: 0,55 ÷ 90 кВт
Рабочее давление: 16 бар
Температура окружающей среды: 0°C ÷ 40°C
Температура перекачиваемой жидкости: -25°C ÷ +120°C

Двигатель

Напряжение: 3 ~230/400 В до 3 кВт, свыше - 400/690 В
Класс изоляции: F (155 °C)
Степень защиты корпуса: IP55

Группа скидок

G3

Трехфазный 2-х полюсной двигатель (2900 об/мин), 50 Гц, класс эффективности IE3 от 0,75 кВт , индекс MEI свыше 0.4, напорный патрубок DN 32

Модель	Розничная цена без НДС, руб.	Артикул	Подключение вх.	вых.	Мощность [кВт]	Вес [кг]	Q [м³/ч] 0	16	19	22	25	28	32	38
							[л/с] 0	4,4	5,3	6,1	7	7,8	8,9	10,6
							H= напор [м]							
NSCS 32-125/11/S25 RCS4	98 845,00	101841000	DN50	DN32	1,1	38	14,0	12,9	11,8	10,2	8,2			
NSCS 32-125/15/S25 RCS4	103 679,00	101841010	DN50	DN32	1,5	36	18,0	16,7	15,7	14,3	12,6	10,5		
NSCS 32-125/22/P25RCS4	108 022,00	101841020	DN50	DN32	2,2	46	23,0	22,3	21,7	20,7	19,5	17,9	16	
NSCS 32-125/30/P25RCS4	123 756,00	101841030	DN50	DN32	3	52	28,0	28,1	27,5	26,6	25,5	24	22,3	17,8
NSCS 32-160/22/P25RCS4	115 073,00	101841050	DN50	DN32	2,2	48	24,0	23	22,1	20,7	18,7			
NSCS 32-160/30/P25RCS4	133 184,00	101841060	DN50	DN32	3	53	29,0	28,7	27,9	26,6	25	22,9	20,2	
NSCS 32-160/40/P25VCS4	127 120,00	101841070	DN50	DN32	4	52	34,0	34,6	34	32,9	31,4	29,5	27	
NSCS 32-160/55/P25VCS4	151 789,00	101841080	DN50	DN32	5,5	79	40,0	40,7	40,2	39,3	38,1	36,3	34,1	28,1
NSCS 32-200/30/P25RCS4	124 183,00	101841100	DN50	DN32	3	64	33,0	30,7	28,8	26,1				
NSCS 32-200/40/P25VCS4	136 464,00	101841110	DN50	DN32	4	64	40,0	38,6	37,3	35,4	32,6			
NSCS 32-200/55/P25VCS4	158 265,00	101841120	DN50	DN32	5,5	91	49,0	47,2	46,1	44,4	42	38,8		
NSCS 32-200/75/P25VCS4	171 216,00	101841130	DN50	DN32	7,5	95	62,0	61,1	59,6	57,6	55,2	52,8	50	
NSCS 32-250/75/P25VCS4	184 977,00	101841150	DN50	DN32	7,5	121	59,0	56	53,7	50,6	46,5	41		
NSCS 32-250/110A/P25VCS4	226 705,00	101841160	DN50	DN32	11	164	67,0	64,6	62,7	60,3	57,2	52,8		
NSCS 32-250/110/P25VCS4	226 705,00	101841170	DN50	DN32	11	171	76,0	73,7	71,7	69,2	66,1	62,2	57	
NSCS 32-250/150/P25VCS4	250 797,00	101841180	DN50	DN32	15	189	92,0	91	90,4	89,3	87,4	84,3	79,5	62,2

Модель	Розничная цена без НДС, руб.	Артикул	Подключение вх.	вых.	Мощность [кВт]	Вес [кг]	Q [м³/ч] 0	25	30	35	40	45	51	56
							[л/с] 0	7	8,3	9,7	11,1	12,5	14,2	15,6
							H= напор [м]							
NSCS 40-125/15/S25 RCS4	113 023,00	101841200	DN65	DN40	1,5	36	15,0	13,1	11,9	10,5				
NSCS 40-125/22/P25RCS4	116 547,00	101841210	DN65	DN40	2,2	47	19,0	17,4	16,4	15	13,3	11,1		
NSCS 40-125/30/P25RCS4	134 991,00	101841220	DN65	DN40	3	56	23,0	22	21,2	20	18,6	16,9	15	
NSCS 40-125/40/P25VCS4	129 579,00	101841230	DN65	DN40	4	59	27,0	26,2	25,7	25	24	22,8	21,3	19,5
NSCS 40-160/30/P25RCS4	130 308,00	101841250	DN65	DN40	3	49	22,0	21,8	20,7	19,3	17,4			
NSCS 40-160/40/P25VCS4	130 645,00	101841260	DN65	DN40	4	51	26,0	27,2	26,4	25,2	23,6	21,6		
NSCS 40-160/55/P25VCS4	156 471,00	101841270	DN65	DN40	5,5	82	33,0	34,4	33,8	32,8	31,5	29,9	28	25,7
NSCS 40-160/75/P25VCS4	170 805,00	101841280	DN65	DN40	7,5	100	41,0	41,2	40,9	40,2	39,2	37,9	36,2	34,3
NSCS 40-200/55/P25VCS4	162 378,00	101841300	DN65	DN40	5,5	91	36,0	35,7	34,4	32,4	29,5			
NSCS 40-200/75/P25VCS4	176 543,00	101841310	DN65	DN40	7,5	109	44,0	44,2	43,3	41,7	39,4	36,1	31,6	
NSCS 40-200/110A/P25VCS4	219 408,00	101841320	DN65	DN40	11	141	50,0	50,5	50	49	47,6	45,2	41,6	36,3
NSCS 40-200/110/P25VCS4	219 408,00	101841330	DN65	DN40	11	155	56,0	56,8	56,3	55,4	53,9	51,8	48,7	44,5
NSCS 40-250/110A/P25VCS4	224 896,00	101841350	DN65	DN40	11	152	55,0	54,1	52,7	50,5	47,2			
NSCS 40-250/110/P25VCS4	224 899,00	101841360	DN65	DN40	11	164	60,0	58,9	57,7	55,9	53,1	49		
NSCS 40-250/150/P25VCS4	247 273,00	101841370	DN65	DN40	15	182	74,0	72,7	71,9	70,6	68,7	65,9	61,9	
NSCS 40-250/185/P25VCS4	269 485,00	101841380	DN65	DN40	18,5	184	86,0	85,2	84,5	83,6	82,2	80,1	77,1	72,9
NSCS 40-250/220/P25VCS4	306 695,00	101841390	DN65	DN40	22	181	100,0	98,1	97,4	96,6	95,5	93,8	91,3	87,9

Трехфазный 2-х полюсной двигатель (2900 об/мин), 50 Гц, класс эффективности IE3 от 0,75 кВт , индекс MEI свыше 0.4, напорный патрубок DN 32

Модель	Розничная цена без НДС, руб.	Артикул	Подключение вх.	Подключение вых.	Мощность [кВт]	Вес [кг]	Q [м³/ч] 0	27	48	59	69	80	90	101
							[л/с] 0	7,5	13,3	16,4	19,2	22,2	25	28,1
							H= напор [м]							
NSCS 50-125/30/P25RCS4	141 792,00	101841400	DN65	DN50	3	56	17,0	16,2	13,7	11,7	9,3	6,5		
NSCS 50-125/40/P25VCS4	134 005,00	101841410	DN65	DN50	4	59	21,0	20,4	18,1	16,3	14	11,2	8,2	
NSCS 50-125/55/P25VCS4	158 593,00	101841420	DN65	DN50	5,5	80	27,0	25,6	23,8	22,2	20,1	17,6	14,7	11,5
NSCS 50-125/75/P25VCS4	171 871,00	101841430	DN65	DN50	7,5	101	31,0	29,2	27,3	25,9	24,1	21,9	19,3	16,2
NSCS 50-160/55/P25VCS4	162 445,00	101841450	DN65	DN50	5,5	93	27,0	26,2	23,8	21,7	18,9	15,7		
NSCS 50-160/75/P25VCS4	177 035,00	101841460	DN65	DN50	7,5	105	34,0	32,7	30,2	28	25,2	21,9	18,1	
NSCS 50-160/110A/P25VCS4	222 522,00	101841470	DN65	DN50	11	158	39,0	38	36	34,1	31,6	28,5	24,9	20,7
NSCS 50-160/110/P25VCS4	222 522,00	101841480	DN65	DN50	11	148	43,0	42,3	40,3	38,7	36,6	34	30,8	27,1
NSCS 50-200/110A/P25VCS4	234 568,00	101841500	DN65	DN50	11	144	36,0	37,5	36,8	35,1	32,4	28,5		
NSCS 50-200/110/P25VCS4	234 572,00	101841510	DN65	DN50	11	168	42,0	43,5	42,6	40,6	37,3	32,9		
NSCS 50-200/150/P25VCS4	252 108,00	101841520	DN65	DN50	15	165	53,0	54,3	53,6	51,9	49	44,9	39,8	
NSCS 50-200/185/P25VCS4	274 156,00	101841530	DN65	DN50	18,5	181	63,0	63	62,6	61,4	59,5	56,6	52,7	48
NSCS 50-250/150/P25VCS4	262 026,00	101841550	DN65	DN50	15	170	58,0	55,6	52,8	48,3	42,1			
NSCS 50-250/185/P25VCS4	284 403,00	101841560	DN65	DN50	18,5	189	67,0	65	62,5	58,5	52,9	45,4		
NSCS 50-250/220/P25VCS4	322 022,00	101841570	DN65	DN50	22	200	75,0	73,2	71	67,6	62,5	55,7	46,7	
NSCS 50-250/300/W25 VCS4	398 816,00	101841580	DN65	DN50	30	330	93,0	92,5	90,8	87,9	83,6	77,7	70,1	

Модель	Розничная цена без НДС, руб.	Артикул	Подключение вх.	Подключение вых.	Мощность [кВт]	Вес [кг]	Q [м³/ч] 0	48	59	69	80	90	101	122
							[л/с] 0	13,3	16,4	19,2	22,2	25	28,1	33,9
							H= напор [м]							
NSCS 50-315/370/W25VCC4	490 365,00	703740010	DN65	DN50	37	443	102,0	95,3	92	88,9	86,1	82,2		
NSCS 50-315/450/W25VCC4	580 278,00	703740020	DN65	DN50	45	578	113,0	109	106	102	98,8	95,3	90,2	
NSCS 50-315/550/W25 VCC4	704 611,00	703740030	DN65	DN50	55	679	131,0	127	125	122	118	114	109	
NSCS 50-315/750/W25 VCC4	906 047,00	703740040	DN65	DN50	75	834	154,0	151	150	147	144	139	135	125

Модель	Розничная цена без НДС, руб.	Артикул	Подключение вх.	Подключение вых.	Мощность [кВт]	Вес [кг]	Q [м³/ч] 0	119	138	157	177	196	215	234
							[л/с] 0	33,1	38,4	43,6	49,2	54,5	59,8	65,1
							H= напор [м]							
NSCS 65-250/220/P25VCC4	357 328,00	101841770	DN80	DN65	22	201	51,0	42,3	36,6	29,1				
NSCS 65-250/300/W25VCC4	410 046,00	101841780	DN80	DN65	30	340	64,0	56,6	51,6	45	36,4			
NSCS 65-250/370/W25VCC4	460 780,00	101841790	DN80	DN65	37	363	73,0	68,7	64,5	59,1	52	42,5		
NSCS 65-250/450/W25VCC4	537 986,00	101841800	DN80	DN65	45	508	84,0	80,6	77	72,4	66,3	57,9	46,3	
NSCS 65-250/550/W25VCC4	629 406,00	101841810	DN80	DN65	55	670	98,0	93,3	89,8	85,2	79,4	72	62,8	51,4
NSCS 65-315/550/W25 VCC4	639 042,00	703740130	DN80	DN65	55	698	104,0	89,6	83,4	75,7	66			
NSCS 65-315/750/W25 VCC4	795 339,00	703740140	DN80	DN65	75	932	126,0	114	108	101	93,6	83,7		
NSCS 65-315/900/W25 VCC4	909 680,00	703740150	DN80	DN65	90	877	142,0	131	125	119	112	103	91,7	

Модель	Розничная цена без НДС, руб.	Артикул	Подключение вх.	Подключение вых.	Мощность [кВт]	Вес [кг]	Q [м³/ч] 0	66	94	123	151	179	208	236
							[л/с] 0	18,3	26,1	34,2	42	49,8	57,8	65,6
							H= напор [м]							
NSCS 80-160/110/P25VCC4	265 714,00	101841820	DN100	DN80	11	171	27,0	25,7	23,8	21,4	18,5	15,3	12	
NSCS 80-160/150/P25VCC4	283 744,00	101841830	DN100	DN80	15	186	33,0	32,4	31,1	29	26,3	22,9	19,1	15,1
NSCS 80-160/185/P25VCC4	307 022,00	101841840	DN100	DN80	18,5	196	38,0	37,2	36	34	31,2	27,8	23,8	19,6
NSCS 80-160/220/P25VCC4	359 477,00	101841850	DN100	DN80	22	208	42,0	41,6	40,5	38,8	36,4	33,3	29,5	25,3
NSCS 80-200/220/P25VCC4	346 610,00	101841870	DN100	DN80	22	206	44,0	43,7	42,8	40,9	38	34,2	29,7	
NSCS 80-200/300/W25VCC4	457 173,00	101841880	DN100	DN80	30	332	52,0	52,1	51,6	50,2	47,8	44,3	40	34,9
NSCS 80-200/370/W25VCC4	500 860,00	101841890	DN100	DN80	37	350	60,0	60,2	59,5	58	55,8	52,7	48,7	43,8
NSCS 80-200/450/W25VCC4	584 868,00	101841900	DN100	DN80	45	510	68,0	67,7	67,1	66	64,1	61,3	57,7	53,1

Модель	Розничная цена без НДС, руб.	Артикул	Подключение вх.	Подключение вых.	Мощность [кВт]	Вес [кг]	Q [м³/ч] 0	94	151	208	236	264	292	321
							[л/с] 0	26,1	42	57,8	65,6	73,4	81,2	89,2
							H= напор [м]							
NSCS 80-250/370/W25VCC4	504 943,00	101841920	DN100	DN80	37	336	65,0	64,4	58,8	49,5				
NSCS 80-250/450/W25VCC4	591 175,00	101841930	DN100	DN80	45	500	74,0	74,3	69,4	60,1	54,2			
NSCS 80-250/550/W25 VCC4	690 430,00	101841940	DN100	DN80	55	656	83,0	84,3	79,9	71,2	65,5	59		
NSCS 80-250/750/W25VCC4	807 744,00	101841950	DN100	DN80	75	865	99,0	98,1	94,9	87,6	82,2	75,9	68,6	

Трехфазный 2-х полюсной двигатель (2900 об/мин), 50 Гц, класс эффективности IE3 от 0,75 кВт , индекс MEI свыше 0.4, напорный патрубок DN 32

Модель	Розничная цена без НДС, руб.	Артикул	Подключение вх.	вых.	Мощность [кВт]	Вес [кг]	Q [м³/ч] 0	81	162	243	284	325	365	406
							[л/с] 0	22,5	45	67,6	79	90,4	101	113
							H= напор [м]							
NSCS 100-160/150/P25VCC4	349 390,00	703740301	DN125	DN100	15	219	25,0	24,6	22,3	16,6	12,6			
NSCS 100-160/185/P25VCC4	359 875,00	703740311	DN125	DN100	18,5	268	29,0	28,7	26,9	21,3	17,1			
NSCS 100-160/220/P25VCC4	351 689,00	703740321	DN125	DN100	22	281	34,0	33,4	31,5	26	21,7	16,7		
NSCS 100-160/300/W25VCC4	422 014,00	703740330	DN125	DN100	30	400	44,0	42,7	40,6	35,9	32,1	27,1		
NSCS 100-200/300/W25VCC4	439 471,00	703740360	DN125	DN100	30	430	47,0	45,7	42,7	34,3	28,1	21		
NSCS 100-200/370/W25VCC4	469 304,00	703740370	DN125	DN100	37	398	54,0	53,4	51,2	43,8	38	31		
NSCS 100-200/450/W25VCC4	563 803,00	703740380	DN125	DN100	45	603	60,0	59,8	58,3	51,8	46,4	39,7	31,8	
NSCS 100-200/550/W25 VCC4	652 647,00	703740390	DN125	DN100	55	688	69,0	68,9	66,9	61,3	56,6	50,6	43	
NSCS 100-250/750/W25 VCC4	780 424,00	703740420	DN125	DN100	75	932	90,0	90,1	88,8	84	79,8	74,4	67,6	59,6
NSCS 100-250/900/W25 VCC4	913 199,00	703740430	DN125	DN100	90	1000	83,0	82,7	81,8	76,9	72,4	66,7	60,2	52,9

Модель	Розничная цена без НДС, руб.	Артикул	Подключение вх.	вых.	Мощность [кВт]	Вес [кг]	Q [м³/ч] 0	186	287	388	489	539	590	640
							[л/с] 0	51,7	79,8	108	136	150	164	178
							H= напор [м]							
NSCS 125-200/450/W25VCC4	583 965,00	703740460	DN150	DN125	45	649	35,0	34,4	33,8	31,7	26,6	22,3		
NSCS 125-200/550/W25 VCC4	685 023,00	703740470	DN150	DN125	55	846	43,0	43	42,1	39	32,6	28,4		
NSCS 125-200/750/W25 VCC4	825 582,00	703740480	DN150	DN125	75	945	55,0	54,9	54,2	51,6	46,1	42	37,1	
NSCS 125-200/900/W25 VCC4	928 443,00	703740490	DN150	DN125	90	1091	62,0	61,5	60,7	58,3	53	49,1	44,5	39,3

Модель	Розничная цена без НДС, руб.	Артикул	Подключение вх.	вых.	Мощность [кВт]	Вес [кг]	Q [м³/ч] 0	42	62	81	100	119	138	157
							[л/с] 0	11,7	17,2	22,5	27,8	33,1	38,4	43,6
							H= напор [м]							
NSCS 65-125/40/P25VCC4	139 168,00	101841600	DN80	DN65	4	81	14,0	14,5	13,7	12,2	10,3	8		
NSCS 65-125/55/P25VCC4	163 430,00	101841610	DN80	DN65	5,5	97	20,0	19,4	18,4	16,7	14,5	11,7		
NSCS 65-125/75/P25VCC4	181 133,00	101841620	DN80	DN65	7,5	114	24,0	23,9	23,2	21,7	19,6	16,8	13,7	10,5
NSCS 65-125/110A/P25VCC4	226 868,00	101841630	DN80	DN65	11	190	28,0	28,1	26,7	24,4	21	16,8	12,2	16,1
NSCS 65-125/110/P25VCC4	226 868,00	101841640	DN80	DN65	11	170	30,0	29,1	28,3	27,2	25,6	23,6	21	18
NSCS 65-160/75/P25VCC4	188 181,00	101841660	DN80	DN65	7,5	131	27,0	26,5	25,3	23,2	20,2	16,6		
NSCS 65-160/110A/P25VCC4	233 831,00	101841670	DN80	DN65	11	174	30,0	29,4	28,5	26,7	23,9	20,4	16,4	
NSCS 65-160/110/P25VCC4	233 831,00	101841680	DN80	DN65	11	170	33,0	33	32,1	30,5	27,9	24,6	20,5	
NSCS 65-160/150/P25VCC4	248 338,00	101841690	DN80	DN65	15	165	41,0	41,1	40,4	39,2	37,1	34,3	30,7	26,5
NSCS 65-160/185/P25VCC4	272 731,00	101841700	DN80	DN65	18,5	191	45,0	44,3	43,7	42,5	40,7	38,2	35,1	31,3
NSCS 65-200/110/P25VCC4	246 211,00	101841710	DN80	DN65	11	162	36,0	35,6	33,8	30,6	25,8	19,5		
NSCS 65-200/150/P25VCC4	263 912,00	101841720	DN80	DN65	15	183	43,0	42,8	41,6	39,1	35,2	29,7	22,8	
NSCS 65-200/185/P25VCC4	284 812,00	101841730	DN80	DN65	18,5	194	50,0	49,4	48,3	46,1	42,7	37,8	31,4	
NSCS 65-200/220/P25VCC4	322 759,00	101841740	DN80	DN65	22	204	56,0	55,6	54,6	52,7	49,6	45	38,9	31
NSCS 65-200/300/W25VCC4	400 538,00	101841750	DN80	DN65	30	336	70,0	69,6	68,7	67,3	65	61,7	57,2	51,1

Трехфазный 4-х полюсной двигатель (1450 об/мин), 50 Гц, класс эффективности E3 от 0,75 кВт , индекс MEI свыше 0.4, напорный патрубок DN 32

Модель	Розничная цена без НДС, руб.	Артикул	Подключение вх.	вых.	Мощность [кВт]	Вес [кг]	Q [м³/ч] 0	6	8	10	13			
							[л/с] 0	1,7	2,2	2,8	3,6			
							H= напор [м]							
NSCS 32-160/05A/S45 RCS4	88 353,00	101844070	DN50	DN32	0,55	34	8,0	8,4	8,2	8	7,1	5,8	4	
NSCS 32-160/05/S45 RCS4	88 353,00	101844080	DN50	DN32	0,55	34	10,0	9,5	9,3	9,1	8,3	7,1	5,3	4,2
NSCS 32-200/05/S45 RCS4	93 353,00	101844110	DN50	DN32	0,55	47	10,0	9,3	9	8,5	6,8			
NSCS 32-200/07/X45 RCS4	103 355,00	101844120	DN50	DN32	0,75	47	12,0	11,8	11,6	11,3	10	7,9		
NSCS 32-200/11/P45RCS4	107 450,00	101844130	DN50	DN32	1,1	52	15,0	15	14,9	14,7	13,9	12,2		
NSCS 32-250/11A/P45RCS4	121 628,00	101844150	DN50	DN32	1,1	67	14,0	14,1	13,7	13,1	11,1			
NSCS 32-250/11/P45RCS4	121 628,00	101844160	DN50	DN32	1,1	83	16,0	15,9	15,5	15	13,2			
NSCS 32-250/15/P45RCS4	130 563,00	101844170	DN50	DN32	1,5	84	19,0		17,8	17,3	15,7	13		
NSCS 32-250/22/P45RCS4	141 875,00	101844180	DN50	DN32	2,2	93	23,0		21,9	21,5	20,2	18,1	14,6	

Модель	Розничная цена без НДС, руб.	Артикул	Подключение вх.	вых.	Мощность [кВт]	Вес [кг]	Q [м³/ч] 0	10	15	21	26	29	31	34
							[л/с] 0	2,8	4,2	5,8	7,2	8,1	8,6	9,5
							H= напор [м]							
NSCS 40-125/05/S45 RCS4	96 878,00	101844230	DN65	DN40	0,55	29	7,0	6,3	5,9	5,2	4,3	3,7		
NSCS 40-160/05/S45 RCS4	97 942,00	101844260	DN65	DN40	0,55	36	7,0	6,6	6,2	5,3				
NSCS 40-160/07/X45 RCS4	107 533,00	101844270	DN65	DN40	0,75	42	8,0	8,4	8,2	7,6	6,4	5,7		
NSCS 40-160/11/P45RCS4	114 253,00	101844280	DN65	DN40	1,1	47	10,0	10,1	9,9	9,3	8,4	7,8	7	
NSCS 40-200/07/X45 RCS4	104 748,00	101844300	DN65	DN40	0,75	55	9,0	8,8	8,2	6,5				
NSCS 40-200/15A/P45RCS4	119 171,00	101844320	DN65	DN40	1,5	50	12,0	12,5	12,2	11,1	9	7,4		
NSCS 40-200/15/P45RCS4	119 171,00	101844330	DN65	DN40	1,5	60	14,0	14	13,6	12,8	11,1	9,8	8,3	6,4
NSCS 40-250/15/P45RCS4	128 374,00	101844360	DN65	DN40	1,5	82	15,0	14,9	14,3	12,7				
NSCS 40-250/22A/P45RCS4	142 529,00	101844370	DN65	DN40	1,5	95	18,0	18	17,5	16,4	14,3			
NSCS 40-250/22/P45RCS4	142 529,00	101844380	DN65	DN40	2,2	102	21,0		20,3	19,4	17,6	16,4		
NSCS 40-250/30/P45RCS4	149 740,00	101844390	DN65	DN40	3	97	24,0		23,9	23,1	21,6	20,6	19,2	

Модель	Розничная цена без НДС, руб.	Артикул	Подключение вх.	вых.	Мощность [кВт]	Вес [кг]	Q [м³/ч] 0	20	26	32	37	43	49	55
							[л/с] 0	5,6	7,2	8,9	10,3	12	13,6	15,3
							H= напор [м]							
NSCS 50-125/05/S45 RCS4	98 354,00	101844410	DN65	DN50	0,55	37	5,0	4,8	4,5	4,1	3,5	2,8	2	
NSCS 50-125/07/X45 RCS4	107 861,00	101844420	DN65	DN50	0,75	41	7,0	6,3	6	5,7	5,2	4,6	3,9	3
NSCS 50-125/11/P45RCS4	112 122,00	101844430	DN65	DN50	1,1	51	8,0	7,2	7	6,7	6,3	5,8	5,2	4,4
NSCS 50-160/07/X45 RCS4	114 172,00	101844450	DN65	DN50	0,75	54	7,0	6,4	6,1	5,6	4,9	4,1		
NSCS 50-160/11/P45RCS4	114 172,00	101844470	DN65	DN50	1,1	54	10,0	9,3	9	8,6	8	7,3	6,4	5,4
NSCS 50-160/15/P45RCS4	116 959,00	101844480	DN65	DN50	1,5	57	9,0	9,1	9	8,7	8	6,9		
NSCS 50-200/15/P45RCS4	122 939,00	101844510	DN65	DN50	1,5	67	10,0	10,6	10,6	10,3	9,7	8,7	7,4	
NSCS 50-200/22A/P45RCS4	130 317,00	101844520	DN65	DN50	2,2	85	13,0	13,3	13,3	13,1	12,6	11,8	10,7	9,2
NSCS 50-200/22/P45RCS4	130 317,00	101844530	DN65	DN50	2,2	85	15,0	15,1	15,1	14,8	14,4	13,7	12,7	11,4
NSCS 50-250/22/P45RCS4	138 185,00	101844560	DN65	DN50	2,2	95	17,0	16,5	16,2	15,7	14,7	13,3	11,4	
NSCS 50-250/30/P45RCS4	146 463,00	101844570	DN65	DN50	3	99	19,0	18,6	18,3	17,8	16,9	15,7	13,9	11,6
NSCS 50-250/40/P45 VCS4	140 890,00	101844580	DN65	DN50	4	114	23,0		22,6	22,2	21,6	20,5	19	17,1

Модель	Розничная цена без НДС, руб.	Артикул	Подключение вх.	вых.	Мощность [кВт]	Вес [кг]	Q [м³/ч] 0	20	32	43	49	55	60	66
							[л/с] 0	5,6	8,9	12	13,6	15,3	16,7	18,3
							H= напор [м]							
NSCS 50-315/40/P45VCC4	180 395,00	703740541	DN65	DN50	4	152	23,0	21,7	20,2	17,9	16,1			
NSCS 50-315/55/P45VCC4	210 639,00	703740551	DN65	DN50	5,5	175	27,0	26,6	25,1	23	21,7	19,8	17	
NSCS 50-315/75/P45VCC4	239 325,00	703740561	DN65	DN50	7,5	177	33,0	32,8	31,4	29,4	28,3	27	25,2	22,5
NSCS 50-315/110/P45VCC4	272 026,00	703740571	DN65	DN50	11	278	38,0	37	35,9	34,1	32,9	31,5	29,7	27,5

Трехфазный 4-х полюсной двигатель (1450 об/мин), 50 Гц, класс эффективности E3 от 0,75 кВт , индекс MEI свыше 0.4, напорный патрубок DN 32

Модель	Розничная цена без НДС, руб.	Артикул	Подключение вх.	вых.	Мощность [кВт]	Вес [кг]	Q [м³/ч] 0	23	33	44	55	66	76	87
							[л/с] 0	6,4	9,2	12,2	15,3	18,3	21,1	24,2
							H= напор [м]							
NSCS 65-125/05/S45 RCC4	98 845,00	101844600	DN80	DN65	0,55	50	4,0	3,4	3,1	2,7	2,1			
NSCS 65-125/07/X45 RCC4	110 155,00	101844610	DN80	DN65	0,75	60	5,0	4,7	4,4	3,9	3,2	2,4		
NSCS 65-125/15/P45RCC4	116 058,00	101844640	DN80	DN65	1,5	70	7,0	7,1	6,9	6,5	6	5,4	4,6	3,6
NSCS 65-160/11/P45RCC4	113 763,00	101844670	DN80	DN65	1,1	81	7,0	7	6,7	6,1	5,2	4,1		
NSCS 65-160/15/P45RCC4	116 222,00	101844680	DN80	DN65	1,5	81	8,0	8	7,7	7,1	6,3	5,3		
NSCS 65-160/22A/P45RCC4	126 712,00	101844690	DN80	DN65	2,2	94	10,0	10,1	9,9	9,4	8,8	7,9	6,8	5,6
NSCS 65-160/22/P45RCC4	126 712,00	101844700	DN80	DN65	2,2	91	11,0	10,8	10,5	10	9,3	8,4	7,4	6,1
NSCS 65-200/15/P45RCC4	137 693,00	101844710	DN80	DN65	1,5	84	9,0	8,7	8,2	7,2	5,7			
NSCS 65-200/22A/P45RCC4	144 561,00	101844720	DN80	DN65	2,2	94	11,0	10,5	10	9,2	7,8	6		
NSCS 65-200/22/P45RCC4	144 561,00	101844730	DN80	DN65	2,2	99	12,0	12	11,6	10,8	9,6	7,9	5,7	
NSCS 65-200/30/P45RCC4	153 674,00	101844740	DN80	DN65	3	103	14,0	13,6	13,2	12,6	11,5	9,9	7,8	
NSCS 65-200/40/P45VCC4	151 259,00	101844750	DN80	DN65	4	118	17,0	16,9	16,7	16,1	15,3	14,1	12,5	10,3

Модель	Розничная цена без НДС, руб.	Артикул	Подключение вх.	вых.	Мощность [кВт]	Вес [кг]	Q [м³/ч] 0	44	55	66	76	87	98	109
							[л/с] 0	12,2	15,3	18,3	21,1	24,2	27,2	30,3
							H= напор [м]							
NSCS 65-250/55A/P45VCC4	204 246,00	101844790	DN80	DN65	5,5	145	18,0	18,1	17,3	16,1	14,6	12,8	10,5	
NSCS 65-250/40/P45VCC4	174 657,00	101844780	DN80	DN65	4	122	16,0	15,1	14,1	12,7	11	8,9		
NSCS 65-250/55/P45VCC4	204 246,00	101844800	DN80	DN65	5,5	147	21,0	20,7	20	18,9	17,5	15,8	13,7	
NSCS 65-250/75/P45VCC4	231 046,00	101844810	DN80	DN65	7,5	153	24,0	23,8	23	22	20,8	19,2	17,4	15,2
NSCS 65-315/55/P45VCC4	217 278,00	703740601	DN80	DN65	5,5	156	23,0	20,8	19,6	18	15,7	12,7		
NSCS 65-315/75/P45VCC4	239 161,00	703740611	DN80	DN65	7,5	186	28,0	26	24,8	23,3	21,4	18,9	15,9	
NSCS 65-315/110/P45VCC4	289 974,00	703740621	DN80	DN65	11	271	35,0	33,3	32,3	31	29,3	27,2	24,6	21,4
NSCS 65-315/150/P45VCC4	316 531,00	703740631	DN80	DN65	15	274	39,0	37,8	36,8	35,5	33,9	32	29,7	27

Модель	Розничная цена без НДС, руб.	Артикул	Подключение вх.	вых.	Мощность [кВт]	Вес [кг]	Q [м³/ч] 0	38	57	75	93	111	129	147
							[л/с] 0	10,6	15,8	20,8	25,9	30,9	35,9	40,9
							H= напор [м]							
NSCS 80-160/15/P45RCC4	133 023,00	101844820	DN100	DN80	1,5	91	7,0	6,2	5,5	4,5	3,5			
NSCS 80-160/22A/P45RCC4	143 514,00	101844830	DN100	DN80	2,2	103	8,0	7,9	7,3	6,5	5,4	4,2		
NSCS 80-160/22/P45RCC4	143 514,00	101844840	DN100	DN80	2,2	107	9,0	9	8,5	7,6	6,5	5,2	3,8	
NSCS 80-160/30/P45RCC4	151 789,00	101844850	DN100	DN80	3	107	11,0	10,2	9,8	9	8	6,7	5,3	
NSCS 80-200/30/P45RCC4	180 080,00	101844870	DN100	DN80	3	121	11,0	10,6	10,1	9,3	8,2			
NSCS 80-200/40/P45VCC4	188 010,00	101844880	DN100	DN80	4	125	13,0	12,7	12,4	11,6	10,4	8,9		
NSCS 80-200/55A/P45VCC4	214 160,00	101844890	DN100	DN80	5,5	150	15,0	14,9	14,5	13,9	12,8	11,3		
NSCS 80-200/55/P45VCC4	214 160,00	101844900	DN100	DN80	5,5	152	17,0	16,5	16,2	15,6	14,7	13,5	11,8	
NSCS 80-250/55A/P45VCC4	231 946,00	101844920	DN100	DN80	5,5	160	16,0	16	15,4	14,4	13,1	11,3	9,1	6,5
NSCS 80-250/55/P45VCC4	231 946,00	101844930	DN100	DN80	5,5	160	18,0	18,2	17,6	16,6	15,3	13,5		
NSCS 80-250/75/P45VCC4	259 650,00	101844940	DN100	DN80	7,5	168	21,0	20,7	20,2	19,4	18,1	16,4	14,4	
NSCS 80-250/110/P45VCC4	315 138,00	101844950	DN100	DN80	11	196	24,0	23,9	23,7	23,2	22,2	20,8	19	16,7

Модель	Розничная цена без НДС, руб.	Артикул	Подключение вх.	вых.	Мощность [кВт]	Вес [кг]	Q [м³/ч] 0	38	75	111	129	147	166	184
							[л/с] 0	10,6	20,8	30,9	35,9	40,9	46,1	51,2
							H= напор [м]							
NSCS 80-315/110A/P45VCC4	327 432,00	703740661	DN100	DN80	11	205	23,0	23,1	21,9	18,4	15,8	12,8	9,6	
NSCS 80-315/110/P45VCC4	333 985,00	703740671	DN100	DN80	11	278	27,0	26,6	25,7	22,8	20,4	17,5		
NSCS 80-315/150/P45VCC4	351 526,00	703740681	DN100	DN80	15	286	32,0	31,7	31,2	28,9	26,8	24,3	21,2	
NSCS 80-315/185/W45VCC4	392 097,00	703740690	DN100	DN80	18,5	372	36,0	35,6	35,2	33,2	31,4	29,1	26,2	22,7
NSCS 80-315/220/W45VCC4	416 519,00	703740700	DN100	DN80	22	376	39,0	38,7	38,3	36,4	34,8	32,7	30	26,7
NSCS 80-400/185/W45VCC4	517 826,00	703740730	DN100	DN80	18,5	325	39,0	39	37	33,3	30,6	27	22	15
NSCS 80-400/220/W45VCC4	543 970,00	703740740	DN100	DN80	22	420	44,0	43,8	42	38,4	36,1	33,1	29,1	
NSCS 80-400/300/W45VCC4	641 912,00	703740750	DN100	DN80	30	478	53,0	52,8	51,7	48,3	46,1	43,7	40,8	
NSCS 80-400/370/W45VCC4	727 888,00	703740760	DN100	DN80	37	547	63,0	61,9	61	57,9	55,9	53,5	50,9	47,8

Трехфазный 4-х полюсной двигатель (1450 об/мин), 50 Гц, класс эффективности E3 от 0,75 кВт , индекс MEI свыше 0.4, напорный патрубок DN 32

Модель	Розничная цена без НДС, руб.	Артикул	Подключение вх.	вых.	Мощность [кВт]	Вес [кг]	Q [м³/ч] 0	45	71	96	122	147	173	198
							[л/с] 0	12,5	19,7	26,7	33,9	40,9	48,1	55
							H= напор [м]							
NSCS 100-160/22A/P45RCC4	207 068,00	703740791	DN125	DN100	2,2	174	6,0	5,9	5,6	4,9	3,7			
NSCS 100-160/22/P45RCC4	215 722,00	703740801	DN125	DN100	2,2	143	7,0	6,9	6,6	6	4,8	3,5		
NSCS 100-160/30/P45RCC4	169 000,00	703740811	DN125	DN100	3	144	9,0	9	8,8	8,1	7	5,6	4	
NSCS 100-160/40/P45VCC4	232 925,00	703740821	DN125	DN100	4	160	11,0	10,6	10,4	9,8	8,9	7,6	6	
NSCS 100-200/40/P45VCC4	216 552,00	703740841	DN125	DN100	4	146	12,0	12,1	11,8	11	9,6	7,5	5,1	
NSCS 100-200/55/P45VCC4	220 882,00	703740851	DN125	DN100	5,5	172	15,0	14,6	14,5	13,8	12,6	10,7	8,4	
NSCS 100-200/75/P45VCC4	251 371,00	703740861	DN125	DN100	7,5	181	17,0	16,7	16,5	15,9	14,8	13,1	11	8,4
NSCS 100-250/75/P45VCC4	293 255,00	703740891	DN125	DN100	7,5	194	18,0	17,9	17,7	17,2	16,2	14,6	12,5	10,1
NSCS 100-250/110/P45VCC4	329 725,00	703740901	DN125	DN100	11	267	22,0	21,9	21,7	21,1	20	18,4	16,3	13,8

Модель	Розничная цена без НДС, руб.	Артикул	Подключение вх.	вых.	Мощность [кВт]	Вес [кг]	Q [м³/ч] 0	45	96	147	198	224	249	275
							[л/с] 0	12,5	26,7	40,9	55	62,3	69,2	76,4
							H= напор [м]							
NSCS 100-315/110/P45VCC4	399 577,00	703740931	DN125	DN100	11	300	24,0	23,4	22,4	19,2	12,6			
NSCS 100-315/150/P45VCC4	368 739,00	703740941	DN125	DN100	15	304	28,0	28	27,2	24,4	19,5			
NSCS 100-315/185/W45 VCC4	405 213,00	703740950	DN125	DN100	18,5	359	31,0	31	30,3	27,8	23,8	20,4		
NSCS 100-315/220/W45 VCC4	431 111,00	703740960	DN125	DN100	22	398	34,0	34,2	33,7	31,4	27,6	25		
NSCS 100-315/300/W45 VCC4	522 576,00	703740970	DN125	DN100	30	485	40,0	40,1	39,7	37,6	34	31,5	28,2	
NSCS 100-400/300/W45 VCC4	633 469,00	703741000	DN125	DN100	30	524	47,0	46,5	44,9	42,1	37,4	34,3	30,6	
NSCS 100-400/370/W45 VCC4	719 529,00	703741010	DN125	DN100	37	654	54,0	53,3	51,6	48,9	44,8	42	38,6	34,7
NSCS 100-400/450/W45 VCC4	790 584,00	703741020	DN125	DN100	45	694	61,0	60	58,6	55,7	51,6	49	45,8	42

Модель	Розничная цена без НДС, руб.	Артикул	Подключение вх.	вых.	Мощность [кВт]	Вес [кг]	Q [м³/ч] 0	77	146	214	249	283	317	351
							[л/с] 0	21,4	40,6	59,5	69,2	78,7	88,1	97,6
							H= напор [м]							
NSCS 125-200/55/P45VCC4	266 045,00	703741051	DN150	DN125	5,5	180	9,0	8,4	8,3	7,2	6			
NSCS 125-200/75/P45VCC4	289 974,00	703741061	DN150	DN125	7,5	226	12,0	11,8	11,6	10,3	9	7,5		
NSCS 125-200/110/P45VCC4	324 727,00	703741071	DN150	DN125	11	283	15,0	14,9	14,8	13,7	12,6	11,1	9,3	
NSCS 125-250/110/P45VCC4	340 051,00	703741101	DN150	DN125	11	274	17,0	17,4	17,2	15,3	13,5	11,3	9,2	
NSCS 125-250/150/P45VCC4	362 384,00	703741111	DN150	DN125	15	288	22,0	21,7	21,5	20	18,5	16,5	14,1	11,6
NSCS 125-315/185/W45 VCC4	494 711,00	703741140	DN150	DN125	18,5	382	26,0	25,7	25,3	22,8	20,1	16,4	11,9	7,3
NSCS 125-315/220/W45 VCC4	518 642,00	703741150	DN150	DN125	22	388	28,0	28,6	28,2	26,1	23,8	20,7	16,6	
NSCS 125-315/300/W45 VCC4	618 796,00	703741160	DN150	DN125	30	513	35,0	35,1	34,8	33	31,4	29,1	26	22,1
NSCS 125-315/370/W45 VCC4	662 647,00	703741170	DN150	DN125	37	670	40,0	39,8	39,7	38,2	36,8	34,8	32,1	28,7
NSCS 125-400/370/W45 VCC4	683 792,00	703741200	DN150	DN125	37	734	43,0	43,9	43,2	39,9	37	33	28	
NSCS 125-400/450/W45 VCC4	769 522,00	703741210	DN150	DN125	45	741	49,0	49,4	49,3	46,4	43,7	40	35,4	30
NSCS 125-400/550/W45 VCC4	887 954,00	703741220	DN150	DN125	55	855	54,0	55,6	55,5	53	50,7	47,6	43,6	38,7
NSCS 125-400/750/W45 VCC4	1 011 548,00	703741230	DN150	DN125	75	1070	63,0	64,8	64,2	61,8	59,8	57,1	53,8	49,8

Трехфазный 4-х полюсной двигатель (1450 об/мин), 50 Гц, класс эффективности E3 от 0,75 кВт , индекс MEI свыше 0.4, напорный патрубок DN 32

Модель	Розничная цена без НДС, руб.	Артикул	Подключение вх.	Подключение вых.	Мощность [кВт]	Вес [кг]	Q [м³/ч] 0	122	245	369	431	493	555	616
							[л/с] 0	33,9	68,1	103	120	137	154	171
							H= напор [м]							
NSCS 150-200/110A/P45VCC4	347 755,00	703741261	DN200	DN150	11	324	12,0	11,3	9,4	7	5,4			
NSCS 150-200/110/P45VCC4	398 653,00	703741271	DN200	DN150	11	377	14,0	13,4	11,4	8,7	7	4,9		
NSCS 150-200/150A/P45VCC4	422 014,00	703741281	DN200	DN150	15	407	15,0	14,5	12,9	10,2	8,4	6,4		
NSCS 150-200/150/P45VCC4	474 503,00	703741291	DN200	DN150	15	380	16,0	15,6	14,4	12	10,3	8,2		
NSCS 150-250/150/P45VCC4	450 616,00	703741311	DN200	DN150	15	341	17,0	16,7	15,1	11,6	9,1			
NSCS 150-250/185/W45 VCC4	490 776,00	703741320	DN200	DN150	18,5	405	20,0	19,1	17,9	14,8	12,4	9,5		
NSCS 150-250/220/W45 VCC4	515 118,00	703741330	DN200	DN150	22	510	22,0	21,4	20,4	17,6	15,4	12,6		
NSCS 150-250/300/W45 VCC4	616 993,00	703741340	DN200	DN150	30	590	26,0	25,3	23,9	21,5	19,6	17,3	14,4	
NSCS 150-315/300/W45 VCC4	661 722,00	703741370	DN200	DN150	30	546	28,0	27,7	27	23,5	20,4	16,5		
NSCS 150-315/370/W45 VCC4	729 935,00	703741380	DN200	DN150	37	652	32,0	31,8	31,1	28,1	25,3	21,5	17,1	
NSCS 150-315/450/W45 VCC4	790 584,00	703741390	DN200	DN150	45	727	37,0	36,2	35,7	32,9	30,4	27,2	23,2	
NSCS 150-400/550/W45 VCC4	1 169 512,00	703741420	DN200	DN150	55	924	41,0	41,6	40,9	37,5	34,6	30,9	26,3	
NSCS 150-400/750/W45 VCC4	1 301 449,00	703741430	DN200	DN150	75	1174	50,0	50,8	50,4	47	44,4	41,3	37,7	33,3
NSCS 150-400/900/W45 VCC4	1 372 710,00	703741440	DN200	DN150	90	1178	56,0	56,9	56,5	53,7	51,4	48,5	45,1	41

Модель	Розничная цена без НДС, руб.	Артикул	Подключение вх.	Подключение вых.	Мощность [кВт]	Вес [кг]	Q [м³/ч] 0	225	312	400	487	575	662	750
							[л/с] 0	62,6	86,7	111	135	160	184	209
							H= напор [м]							
NSCS 200-250/185/W45 VDC4	661 108,00	703741470	DN250	DN200	18,5	531	16,0	14,8	13,7	12,2	10,6	8,9	6,8	
NSCS 200-250/220/W45 VDC4	676 481,00	703741480	DN250	DN200	22	518	18,0	17,2	16,2	14,8	13,1	11,1	8,7	
NSCS 200-250/300A/W45 VDC4	777 060,00	703741490	DN250	DN200	30	551	21,0	19,7	18,7	17,4	15,8	13,7	11,2	8,4
NSCS 200-250/300/W45 VDC4	793 759,00	703741500	DN250	DN200	30	632	23,0	21,5	20,5	19,4	17,9	16	13,6	10,8
NSCS 200-315/370/W45 VDC4	914 496,00	703741530	DN250	DN200	45	700	29,0	28,3	28,1	27,4	26,1	23,9	20,8	16,8
NSCS 200-315/450/W45 VDC4	960 611,00	703741540	DN250	DN200	37	716	25,0	24,6	24,2	23,3	21,7	19,3	15,9	11,8
NSCS 200-315/550/W45 VDC4	1 072 596,00	703741550	DN250	DN200	55	865	34,0	33,2	32,8	32,1	30,9	28,8	26	22,2

Модель	Розничная цена без НДС, руб.	Артикул	Подключение вх.	Подключение вых.	Мощность [кВт]	Вес [кг]	Q [м³/ч] 0	339	455	571	687	803	920	1036
							[л/с] 0	94,2	126	159	191	223	256	288
							H= напор [м]							
NSCS 250-315/370/W45 VDC4	1 005 610,00	703741580	DN300	DN250	37	829	19,0	18,5	17,7	16,7	15,3	13,3	10,4	
NSCS 250-315/450/W45 VDC4	1 048 978,00	703741590	DN300	DN250	45	857	23,0	21,8	21	20,1	18,9	16,9	13,8	10
NSCS 250-315/550/W45 VDC4	1 162 997,00	703741600	DN300	DN250	55	944	26,0	24,8	24,3	23,6	22,6	20,7	18	14,5
NSCS 250-315/750/W45 VDC4	1 362 835,00	703741610	DN300	DN250	75	1209	32,0	29,9	29,5	29,1	28,4	27,1	25	22,1

NSCF

Серия насосов e-NSC - консольные одноступенчатые насосы из чугуна, нержавеющей стали или Duplex.

Уровень эффективности превосходит европейские нормы энергоэффективности ErP2015: индекс гидравлической эффективности превосходит установленный уровень MEI≥0,4, двигатели премум класс энергоэффектисновти IE3.

Простая конструкция, надежный корпус, различные варианты торцевых уплотнений и кольца износа из нержавеющей стали обеспечивают надежность и длительный срок эксплуатации.

NSCE - компактное моноблочное исполнение, рабочее колесо установлено на удлинненом валу электродвигателя
NSCS - моноблочное исполнение со стандартным электродвигателем
NSCF - насос смонтирован на раме
NSCC - насос смонтирован на раме с проставком для простой и легкой эксплуатации

Области применения

Благодаря высокой эффективности, легкости монтажа, различным материалам исполнения и возможности работы в широком диапазоне температур новая серия насосов Lowara e-NSC – лучшее решение для систем водоснабжения, отопления и кондиционирования, противопожарных систем и различных промышленных применений.

Характеристики

Подача: до 1900 м^3/ч
Напор: до 154 м
Мощность: 0,25 ÷ 315 кВт
Рабочее давление: 16 бар
Температура окружающей среды: 0°C ÷ 40°C
Температура перекачиваемой жидкости: -25°C ÷ +120°C

Двигатель

Напряжение: 3 ~230/400 В до 3 кВт, свыше - 400/690 В
Класс изоляции: F (155 °C)
Степень защиты корпуса: IP55

Группа скидок

G4

Трехфазный 2-х полюсной двигатель (2900 об/мин), 50 Гц, класс эффективности IE3 от 0,75 кВт , индекс MEI свыше 0.4, напорный патрубок DN 32

Модель	Розничная цена без НДС, руб.	Артикул	Подключение вх.	вых.	Мощность [кВт]	Вес [кг]	Q [м³/ч] 0	16	19	22	25	28	32	38
							[л/с] 0	4,4	5,3	6,1	7	7,8	8,9	10,6
							H= напор [м]							
NSCF 32-125/11/S25 RCS4	148 268,00	101842000	DN50	DN32	1,1	91	14,0	12,9	11,8	10,2	8,2			
NSCF 32-125/15/S25 RCS4	155 518,00	101842010	DN50	DN32	1,5	101	18,0	16,7	15,7	14,3	12,6	10,5		
NSCF 32-125/22/P25 RCS4	162 038,00	101842020	DN50	DN32	2,2	95	23,0	22,3	21,7	20,7	19,5	17,9	16	
NSCF 32-125/30/P25 RCS4	185 631,00	101842030	DN50	DN32	3	111	28,0	28,1	27,5	26,6	25,5	24	22,3	17,8
NSCF 32-160/22/P25 RCS4	172 610,00	101842050	DN50	DN32	2,2	105	24,0	23	22,1	20,7	18,7			
NSCF 32-160/30/P25 RCS4	199 780,00	101842060	DN50	DN32	3	111	29,0	28,7	27,9	26,6	25	22,9	20,2	
NSCF 32-160/40/P25V CS4	190 681,00	101842070	DN50	DN32	4	112	34,0	34,6	34	32,9	31,4	29,5	27	
NSCF 32-160/55/P25V CS4	227 684,00	101842080	DN50	DN32	5,5	145	40,0	40,7	40,2	39,3	38,1	36,3	34,1	28,1
NSCF 32-200/55/P25V CS4	237 397,00	101842120	DN50	DN32	5,5	152	49,0	47,2	46,1	44,4	42	38,8		
NSCF 32-200/75/P25V CS4	256 821,00	101842130	DN50	DN32	7,5	156	62,0	61,1	59,6	57,6	55,2	52,8	50	
NSCF 32-250/75/P25V CS4	277 464,00	101842150	DN50	DN32	7,5	187	59,0	56	53,7	50,6	46,5	41		
NSCF 32-250/110A/P25V CS4	340 051,00	101842160	DN50	DN32	11	242	67,0	64,6	62,7	60,3	57,2	52,8		
NSCF 32-200/30/P25 RCS4	186 272,00	101842100	DN50	DN32	3	118	33,0	30,7	28,8	26,1				
NSCF 32-200/40/P25V CS4	204 696,00	101842110	DN50	DN32	4	123	40,0	38,6	37,3	35,4	32,6			
NSCF 32-250/110/P25V CS4	340 051,00	101842170	DN50	DN32	11	242	76,0	73,7	71,7	69,2	66,1	62,2	57	
NSCF 32-250/150/P25V CS4	301 744,00	101842180	DN50	DN32	15	261	92,0	91	90,4	89,3	87,4	84,3	79,5	62,2

Модель	Розничная цена без НДС, руб.	Артикул	Подключение вх.	вых.	Мощность [кВт]	Вес [кг]	Q [м³/ч] 0	25	30	35	40	45	51	56
							[л/с] 0	7	8,3	9,7	11,1	12,5	14,2	15,6
							H= напор [м]							
NSCF 40-125/15/S25 RCS4	169 533,00	101842200	DN65	DN40	1,5	102	15,0	13,1	11,9	10,5				
NSCF 40-125/22/P25 RCS4	174 822,00	101842210	DN65	DN40	2,2	70	19,0	17,4	16,4	15	13,3	11,1		
NSCF 40-125/30/P25 RCS4	202 481,00	101842220	DN65	DN40	3	103	23,0	22	21,2	20	18,6	16,9	15	
NSCF 40-125/40/P25V CS4	194 370,00	101842230	DN65	DN40	4	116	27,0	26,2	25,7	25	24	22,8	21,3	19,5
NSCF 40-160/30/P25 RCS4	195 461,00	101842250	DN65	DN40	3	112	22,0	21,8	20,7	19,3	17,4			
NSCF 40-160/40/P25V CS4	195 967,00	101842260	DN65	DN40	4	117	26,0	27,2	26,4	25,2	23,6	21,6		
NSCF 40-160/55/P25V CS4	234 707,00	101842270	DN65	DN40	5,5	146	33,0	34,4	33,8	32,8	31,5	29,9	28	25,7
NSCF 40-160/75/P25V CS4	256 207,00	101842280	DN65	DN40	7,5	141	41,0	41,2	40,9	40,2	39,2	37,9	36,2	34,3
NSCF 40-200/55/P25V CS4	243 565,00	101842300	DN65	DN40	5,5	138	36,0	35,7	34,4	32,4	29,5			
NSCF 40-200/75/P25V CS4	264 812,00	101842310	DN65	DN40	7,5	168	44,0	44,2	43,3	41,7	39,4	36,1	31,6	
NSCF 40-200/110A/P25V CS4	285 229,00	101842320	DN65	DN40	11	216	50,0	50,5	50	49	47,6	45,2	41,6	36,3
NSCF 40-200/110/P25V CS4	285 229,00	101842330	DN65	DN40	11	216	56,0	56,8	56,3	55,4	53,9	51,8	48,7	44,5
NSCF 40-250/110A/P25V CS4	292 368,00	101842350	DN65	DN40	11	243	55,0	54,1	52,7	50,5	47,2			
NSCF 40-250/110/P25V CS4	292 368,00	101842360	DN65	DN40	11	243	60,0	58,9	57,7	55,9	53,1	49		
NSCF 40-250/150/P25V CS4	304 064,00	101842370	DN65	DN40	15	273	74,0	72,7	71,9	70,6	68,7	65,9	61,9	
NSCF 40-250/185/P25V CS4	321 086,00	101842380	DN65	DN40	18,5	267	86,0	85,2	84,5	83,6	82,2	80,1	77,1	72,9
NSCF 40-250/220/P25V CS4	365 286,00	101842390	DN65	DN40	22	340	100,0	98,1	97,4	96,6	95,5	93,8	91,3	87,9

Трехфазный 2-х полюсной двигатель (2900 об/мин), 50 Гц, класс эффективности IE3 от 0,75 кВт , индекс MEI свыше 0.4, напорный патрубок DN 32

Модель	Розничная цена без НДС, руб.	Артикул	Подключение вх.	вых.	Мощность [кВт]	Вес [кг]	Q [м³/ч] 0	27	48	59	69	80	90	101
							[л/с] 0	7,5	13,3	16,4	19,2	22,2	25	28,1
							H= напор [м]							
NSCF 50-125/30/P25 RCS4	212 686,00	101842400	DN65	DN50	3	114	17,0	16,2	13,7	11,7	9,3	6,5		
NSCF 50-125/40/P25V CS4	201 007,00	101842410	DN65	DN50	4	119	21,0	20,4	18,1	16,3	14	11,2	8,2	
NSCF 50-125/55/P25V CS4	237 890,00	101842420	DN65	DN50	5,5	148	27,0	25,6	23,8	22,2	20,1	17,6	14,7	11,5
NSCF 50-125/75/P25V CS4	257 806,00	101842430	DN65	DN50	7,5	152	31,0	29,2	27,3	25,9	24,1	21,9	19,3	16,2
NSCF 50-160/55/P25V CS4	243 665,00	101842450	DN65	DN50	5,5	155	27,0	26,2	23,8	21,7	18,9	15,7		
NSCF 50-160/75/P25V CS4	265 552,00	101842460	DN65	DN50	7,5	159	34,0	32,7	30,2	28	25,2	21,9	18,1	
NSCF 50-160/110A/P25V CS4	289 275,00	101842470	DN65	DN50	11	188	39,0	38	36	34,1	31,6	28,5	24,9	20,7
NSCF 50-160/110/P25V CS4	289 275,00	101842480	DN65	DN50	11	188	43,0	42,3	40,3	38,7	36,6	34	30,8	27,1
NSCF 50-200/110A/P25V CS4	293 213,00	101842500	DN65	DN50	11	189	36,0	37,5	36,8	35,1	32,4	28,5		
NSCF 50-200/110/P25V CS4	293 213,00	101842510	DN65	DN50	11	194	42,0	43,5	42,6	40,6	37,3	32,9		
NSCF 50-200/150/P25V CS4	283 664,00	101842520	DN65	DN50	15	203	53,0	54,3	53,6	51,9	49	44,9	39,8	
NSCF 50-200/185/P25V CS4	299 973,00	101842530	DN65	DN50	18,5	221	63,0	63	62,6	61,4	59,5	56,6	52,7	48
NSCF 50-250/150/P25V CS4	294 485,00	101842550	DN65	DN50	15	261	58,0	55,6	52,8	48,3	42,1			
NSCF 50-250/185/P25V CS4	310 548,00	101842560	DN65	DN50	18,5	274	67,0	65	62,5	58,5	52,9	45,4		
NSCF 50-250/220/P25V CS4	352 429,00	101842570	DN65	DN50	22	320	75,0	73,2	71	67,6	62,5	55,7	46,7	
NSCF 50-250/300/W25 VCS4	423 404,00	101842580	DN65	DN50	30	440	93,0	92,5	90,8	87,9	83,6	77,7	70,1	

Модель	Розничная цена без НДС, руб.	Артикул	Подключение вх.	вых.	Мощность [кВт]	Вес [кг]	Q [м³/ч] 0	48	59	69	80	90	101	122
							[л/с] 0	13,3	16,4	19,2	22,2	25	28,1	33,9
							H= напор [м]							
NSCF 50-315/370/W25 VCC4	508 643,00	703760010	DN65	DN50	37	637	102,0	95,3	92	88,9	86,1	82,2		
NSCF 50-315/450/W25 VCC4	583 310,00	703760020	DN65	DN50	45	826	113,0	109	106	102	98,8	95,3	90,2	
NSCF 50-315/550/W25 VCC4	726 411,00	703760030	DN65	DN50	55	952	131,0	127	125	122	118	114	109	
NSCF 50-315/750/W25 VCC4	1 087 255,00	703760040	DN65	DN50	75	1202	154,0	151	150	147	144	139	135	125

Модель	Розничная цена без НДС, руб.	Артикул	Подключение вх.	вых.	Мощность [кВт]	Вес [кг]	Q [м³/ч] 0	119	138	157	177	196	215	234
							[л/с] 0	33,1	38,4	43,6	49,2	54,5	59,8	65,1
							H= напор [м]							
NSCF 65-250/220/P25 VCC4	464 526,00	101842770	DN80	DN65	22	376	51,0	42,3	36,6	29,1				
NSCF 65-250/300/W25 VCC4	473 975,00	101842780	DN80	DN65	30	430	64,0	56,6	51,6	45	36,4			
NSCF 65-250/370/W25 VCC4	501 841,00	101842790	DN80	DN65	37	467	73,0	68,7	64,5	59,1	52	42,5		
NSCF 65-250/450/W25 VCC4	576 671,00	101842800	DN80	DN65	45	630	84,0	80,6	77	72,4	66,3	57,9	46,3	
NSCF 65-250/550/W25VCC4	682 153,00	101842810	DN80	DN65	55	757	98,0	93,3	89,8	85,2	79,4	72	62,8	51,4
NSCF 65-315/550/W25 VCC4	714 362,00	703760120	DN80	DN65	55	834	104,0	89,6	83,4	75,7	66			
NSCF 65-315/750/W25 VCC4	860 743,00	703760130	DN80	DN65	75	1200	126,0	114	108	101	93,6	83,7		
NSCF 65-315/900/W25 VCC4	990 339,00	703760140	DN80	DN65	90	1235	142,0	131	125	119	112	103	91,7	

Модель	Розничная цена без НДС, руб.	Артикул	Подключение вх.	вых.	Мощность [кВт]	Вес [кг]	Q [м³/ч] 0	42	62	81	100	119	138	157
							[л/с] 0	11,7	17,2	22,5	27,8	33,1	38,4	43,6
							H= напор [м]							
NSCF 65-125/40/P25 VCC4	208 755,00	101842600	DN80	DN65	4	130	14,0	14,5	13,7	12,2	10,3	8		
NSCF 65-125/55/P25 VCC4	245 143,00	101842610	DN80	DN65	5,5	159	20,0	19,4	18,4	16,7	14,5	11,7		
NSCF 65-125/75/P25 VCC4	271 698,00	101842620	DN80	DN65	7,5	159	24,0	23,9	23,2	21,7	19,6	16,8	13,7	10,5
NSCF 65-160/75/P25 VCC4	282 269,00	101842660	DN80	DN65	7,5	180	27,0	26,5	25,3	23,2	20,2	16,6		
NSCF 65-125/110A/P25 VCC4	283 580,00	101842630	DN80	DN65	11	193	28,0	28,1	26,7	24,4	21	16,8	12,2	16,1
NSCF 65-160/110A/P25 VCC4	292 289,00	101842670	DN80	DN65	11	243	30,0	29,4	28,5	26,7	23,9	20,4	16,4	
NSCF 65-125/110/P25 VCC4	283 580,00	101842640	DN80	DN65	11	196	30,0	29,1	28,3	27,2	25,6	23,6	21	18
NSCF 65-160/110/P25 VCC4	292 289,00	101842680	DN80	DN65	11	243	33,0	33	32,1	30,5	27,9	24,6	20,5	
NSCF 65-160/150/P25 VCC4	293 663,00	101842690	DN80	DN65	15	255	41,0	41,1	40,4	39,2	37,1	34,3	30,7	26,5
NSCF 65-160/185/P25VCC4	310 499,00	101842700	DN80	DN65	18,5	259	45,0	44,3	43,7	42,5	40,7	38,2	35,1	31,3
NSCF 65-200/110/P25 VCC4	307 760,00	101842710	DN80	DN65	11	246	36,0	35,6	33,8	30,6	25,8	19,5		
NSCF 65-200/150/P25 VCC4	307 677,00	101842720	DN80	DN65	15	380	43,0	42,8	41,6	39,1	35,2	29,7	22,8	
NSCF 65-200/185/P25 VCC4	324 811,00	101842730	DN80	DN65	18,5	276	50,0	49,4	48,3	46,1	42,7	37,8	31,4	
NSCF 65-200/220/P25 VCC4	368 739,00	101842740	DN80	DN65	22	343	56,0	55,6	54,6	52,7	49,6	45	38,9	31
NSCF 65-200/300/W25 VCC4	444 552,00	101842750	DN80	DN65	30	440	70,0	69,6	68,7	67,3	65	61,7	57,2	51,1

Трехфазный 2-х полюсной двигатель (2900 об/мин), 50 Гц, класс эффективности IE3 от 0,75 кВт , индекс MEI свыше 0.4, напорный патрубок DN 32

Модель	Розничная цена без НДС, руб.	Артикул	Подключение вх.	Подключение вых.	Мощность [кВт]	Вес [кг]	Q [м³/ч] 0	66	94	123	151	179	208	236
							[л/с] 0	18,3	26,1	34,2	42	49,8	57,8	65,6
							H= напор [м]							
NSCF 80-160/110/P25 VCC4	318 856,00	101842820	DN100	DN80	11	250	27,0	25,7	23,8	21,4	18,5	15,3	12	
NSCF 80-160/150/P25 VCC4	290 629,00	101842830	DN100	DN80	15	266	33,0	32,4	31,1	29	26,3	22,9	19,1	15,1
NSCF 80-160/185/P25 VCC4	307 270,00	101842840	DN100	DN80	18,5	279	38,0	37,2	36	34	31,2	27,8	23,8	19,6
NSCF 80-160/220/P25 VCC4	348 821,00	101842850	DN100	DN80	22	346	42,0	41,6	40,5	38,8	36,4	33,3	29,5	25,3
NSCF 80-200/220/P25 VCC4	381 851,00	101842870	DN100	DN80	22	360	44,0	43,7	42,8	40,9	38	34,2	29,7	
NSCF 80-200/300/W25 VCC4	452 832,00	101842880	DN100	DN80	30	480	52,0	52,1	51,6	50,2	47,8	44,3	40	34,9
NSCF 80-200/370/W25 VCC4	480 123,00	101842890	DN100	DN80	37	459	60,0	60,2	59,5	58	55,8	52,7	48,7	43,8
NSCF 80-200/450/W25 VCC4	551 181,00	101842900	DN100	DN80	45	678	68,0	67,7	67,1	66	64,1	61,3	57,7	53,1

Модель	Розничная цена без НДС, руб.	Артикул	Подключение вх.	Подключение вых.	Мощность [кВт]	Вес [кг]	Q [м³/ч] 0	94	151	208	236	264	292	321
							[л/с] 0	26,1	42	57,8	65,6	73,4	81,2	89,2
							H= напор [м]							
NSCF 80-250/370/W25 VCC4	585 366,00	101842920	DN100	DN80	37	484	65,0	64,4	58,8	49,5				
NSCF 80-250/450/W25 VCC4	588 800,00	101842930	DN100	DN80	45	630	74,0	74,3	69,4	60,1	54,2			
NSCF 80-250/550/W25 VCC4	694 773,00	101842940	DN100	DN80	55	771	83,0	84,3	79,9	71,2	65,5	59		
NSCF 80-250/750/W25VCC4	800 009,00	101842950	DN100	DN80	75	984	99,0	98,1	94,9	87,6	82,2	75,9	68,6	
NSCF 80-316/900/W25VCC4	936 383,00	703760300	DN100	DN80	90	1303	111,0	110	107	97,1	90,3	82,8	74,1	
NSCF 80-316/1100/W25VCC4	1 219 395,00	703760310	DN100	DN80	110	1626	125,0	124	123	116	110	102	94	84,5
NSCF 80-316/1320/W25VCC4	1 361 920,00	703760320	DN100	DN80	132	1712	135,0	135	133	127	123	116	109	99,5
NSCF 80-316/1600/W25VCC4	1 545 368,00	703760330	DN100	DN80	160	1793	146,0	145	144	139	134	128	121	113

Модель	Розничная цена без НДС, руб.	Артикул	Подключение вх.	Подключение вых.	Мощность [кВт]	Вес [кг]	Q [м³/ч] 0	81	162	243	284	325	365	406
							[л/с] 0	22,5	45	67,6	79	90,4	101	113
							H= напор [м]							
NSCF 100-160/150/P25VCC4	411 567,00	703760401	DN125	DN100	15	374	25,0	24,6	22,3	16,6	12,6			
NSCF 100-160/185/P25VCC4	419 266,00	703760411	DN125	DN100	18,5	513	29,0	28,7	26,9	21,3	17,1			
NSCF 100-160/220/W25 VCC4	367 508,00	703760420	DN125	DN100	22	442	34,0	33,4	31,5	26	21,7	16,7		
NSCF 100-160/300/W25 VCC4	440 125,00	703760430	DN125	DN100	30	652	44,0	42,7	40,6	35,9	32,1	27,1		
NSCF 100-200/300/W25 VCC4	569 383,00	703760470	DN125	DN100	30	525	47,0	45,7	42,7	34,3	28,1	21		
NSCF 100-200/370/W25 VCC4	513 398,00	703760480	DN125	DN100	37	502	54,0	53,4	51,2	43,8	38	31		
NSCF 100-200/450/W25 VCC4	589 212,00	703760490	DN125	DN100	45	671	60,0	59,8	58,3	51,8	46,4	39,7	31,8	
NSCF 100-200/550/W25 VCC4	695 431,00	703760500	DN125	DN100	55	900	69,0	68,9	66,9	61,3	56,6	50,6	43	
NSCF 100-250/450/W25 VCC4	716 082,00	703760540	DN125	DN100	45	707	59,0	58,3	56,9	50,3	44,8	38,5	31,5	
NSCF 100-250/550/W25 VCC4	767 799,00	703760550	DN125	DN100	55	906	68,0	67,7	66,2	60,5	55,7	49,6	42,4	
NSCF 100-250/750/W25 VCC4	800 665,00	703760560	DN125	DN100	75	1158	90,0	90,1	88,8	84	79,8	74,4	67,6	59,6
NSCF 100-316/1100/W25VCC4	1 334 840,00	703760350	DN125	DN100	110	1629	105,0	104	102	95,6	90,5	83,7	74,6	62,4
NSCF 100-316/1320/W25VCC4	1 411 498,00	703760360	DN125	DN100	132	1600	117,0	116	114	108	104	98,6	91,4	81,5
NSCF 100-250/900/W25 VCC4	915 250,00	703760570	DN125	DN100	90	817	83,0	82,7	81,8	76,9	72,4	66,7	60,2	52,9
NSCF 100-316/1600/W25VCC4	1 605 023,00	703760370	DN125	DN100	160	1796	131,0	131	130	125	120	115	109	102

Модель	Розничная цена без НДС, руб.	Артикул	Подключение вх.	Подключение вых.	Мощность [кВт]	Вес [кг]	Q [м³/ч] 0	186	287	388	489	539	590	640
							[л/с] 0	51,7	79,8	108	136	150	164	178
							H= напор [м]							
NSCF 125-200/450/W25 VCC4	623 060,00	703760600	DN150	DN125	45	712	35,0	34,4	33,8	31,7	26,6	22,3		
NSCF 125-200/550/W25 VCC4	729 279,00	703760610	DN150	DN125	55	910	43,0	43	42,1	39	32,6	28,4		
NSCF 125-315/2000/W25 VCC4	2 018 852,00	703760750	DN150	DN125	200	2030	119,0	119	117	111	98,3	89,3	78,3	
NSCF 125-200/750/W25 VCC4	863 449,00	703760620	DN150	DN125	75	1138	55,0	54,9	54,2	51,6	46,1	42	37,1	
NSCF 125-200/900/W25 VCC4	959 996,00	703760630	DN150	DN125	90	1173	62,0	61,5	60,7	58,3	53	49,1	44,5	39,3
NSCF 125-315/1100/W25 VCC4	1 328 630,00	703760720	DN150	DN125	110	1498	84,0	83,2	78,7	68,2	51			
NSCF 125-315/1320/W25 VCC4	1 440 814,00	703760730	DN150	DN125	132	1596	97,0	96,2	92,6	83,9	68,4			
NSCF 125-315/1600/W25 VCC4	1 682 294,00	703760740	DN150	DN125	160	1630	110,0	110	107	99,7	86,1	76,4		

Трехфазный 4-х полюсной двигатель (1450 об/мин), 50 Гц, класс эффективности E3 от 0,75 кВт , индекс MEI свыше 0.4, напорный патрубок DN 32

Модель	Розничная цена без НДС, руб.	Артикул	Подключение вх.	вых.	Мощность [кВт]	Вес [кг]	Q [м³/ч] 0	6	8	10	13			
							[л/с] 0	1,7	2,2	2,8	3,6			
							H= напор [м]							
NSCF 32-125/02B/S45 RCS4	115 565,00	101845000	DN50	DN32	0,25	87	4,0	3,3	3,1	2,7				
NSCF 32-125/02A/S45 RCS4	115 565,00	101845010	DN50	DN32	0,25	87	4,0	4,2	4	3,7	2,8			
NSCF 32-125/02/S45 RCS4	115 565,00	101845020	DN50	DN32	0,25	87	5,0	5,3	5,1	4,9	4,1	2,9		
NSCF 32-125/03/S45 RCS4	117 654,00	101845030	DN50	DN32	0,37	88	7,0	6,6	6,4	6,2	5,5	4,5	3,1	
NSCF 32-160/02/S45 RCS4	120 973,00	101845050	DN50	DN32	0,25	88	6,0	5,4	5,1	4,8	3,7			
NSCF 32-160/03/S45 RCS4	123 924,00	101845060	DN50	DN32	0,37	89	7,0	6,8	6,6	6,3	5,3	3,9		
NSCF 32-160/05A/S45 RCS4	132 529,00	101845070	DN50	DN32	0,55	92	8,0	8,4	8,2	8	7,1	5,8	4	
NSCF 32-160/05/S45 RCS4	132 529,00	101845080	DN50	DN32	0,55	92	10,0	9,5	9,3	9,1	8,3	7,1	5,3	4,2
NSCF 32-200/05A/S45 RCS4	140 029,00	101845100	DN50	DN32	0,55	99	8,0	7,7	7,4	6,7	4,9			
NSCF 32-200/05/S45 RCS4	140 029,00	101845110	DN50	DN32	0,55	99	10,0	9,3	9	8,5	6,8			
NSCF 32-200/07/X45 RCS4	155 026,00	101845120	DN50	DN32	0,75	100	12,0	11,8	11,6	11,3	10	7,9		
NSCF 32-200/11/P4 5R CS4	161 174,00	101845130	DN50	DN32	1,1	111	15,0	15	14,9	14,7	13,9	12,2		
NSCF 32-250/11A/P4 5R CS4	182 443,00	101845150	DN50	DN32	1,1	138	14,0	14,1	13,7	13,1	11,1			
NSCF 32-250/11/P4 5R CS4	182 443,00	101845160	DN50	DN32	1,1	138	16,0	15,9	15,5	15	13,2			
NSCF 32-250/15/P4 5R CS4	195 844,00	101845170	DN50	DN32	1,5	143	19,0		17,8	17,3	15,7	13		
NSCF 32-250/22/P4 5R CS4	212 809,00	101845180	DN50	DN32	2,2	153	23,0		21,9	21,5	20,2	18,1	14,6	

Модель	Розничная цена без НДС, руб.	Артикул	Подключение вх.	вых.	Мощность [кВт]	Вес [кг]	Q [м³/ч] 0	10	15	21	26	29	31	34
							[л/с] 0	2,8	4,2	5,8	7,2	8,1	8,6	9,5
							H= напор [м]							
NSCF 40-125/02A/S45 RCS4	135 728,00	101845200	DN65	DN40	0,25	88	4,0	3,4	2,8					
NSCF 40-125/02/S45 RCS4	135 728,00	101845210	DN65	DN40	0,25	88	5,0	4,3	3,8	2,9				
NSCF 40-125/03/S45 RCS4	136 342,00	101845220	DN65	DN40	0,37	89	6,0	5,4	5	4,3	3,2			
NSCF 40-125/05/S45 RCS4	145 316,00	101845230	DN65	DN40	0,55	92	7,0	6,3	5,9	5,2	4,3	3,7		
NSCF 40-160/05/S45 RCS4	146 915,00	101845260	DN65	DN40	0,55	93	7,0	6,6	6,2	5,3				
NSCF 40-160/07/X45 RCS4	161 296,00	101845270	DN65	DN40	0,75	96	8,0	8,4	8,2	7,6	6,4	5,7		
NSCF 40-160/11/P4 5R CS4	171 377,00	101845280	DN65	DN40	1,1	105	10,0	10,1	9,9	9,3	8,4	7,8	7	
NSCF 40-200/07/X45 RCS4	157 117,00	101845300	DN65	DN40	0,75	107	9,0	8,8	8,2	6,5				
NSCF 40-200/11A/P4 5R CS4	174 541,00	101845310	DN65	DN40	1,1	122	11,0	11	10,6	9,3	6,9			
NSCF 40-200/11/P4 5R CS4	178 757,00	101845320	DN65	DN40	1,5	115	12,0	12,5	12,2	11,1	9	7,4		
NSCF 40-200/15/P4 5R CS4	178 757,00	101845330	DN65	DN40	1,5	118	14,0	14	13,6	12,8	11,1	9,8	8,3	6,4
NSCF 40-250/15/P4 5R CS4	192 563,00	101845360	DN65	DN40	1,5	144	15,0	14,9	14,3	12,7				
NSCF 40-250/22A/P4 5R CS4	213 794,00	101845370	DN65	DN40	1,5	154	18,0	18	17,5	16,4	14,3			
NSCF 40-250/22/P4 5R CS4	213 794,00	101845380	DN65	DN40	2,2	154	21,0		20,3	19,4	17,6	16,4		
NSCF 40-250/30/P4 5R CS4	224 612,00	101845390	DN65	DN40	3	160	24,0		23,9	23,1	21,6	20,6	19,2	

Трехфазный 4-х полюсной двигатель (1450 об/мин), 50 Гц, класс эффективности E3 от 0,75 кВт , индекс MEI свыше 0.4, напорный патрубок DN 32

Модель	Розничная цена без НДС, руб.	Артикул	Подключение вх.	вых.	Мощность [кВт]	Вес [кг]	Q [м³/ч] 0	20	26	32	37	43	49	55
							[л/с] 0	5,6	7,2	8,9	10,3	12	13,6	15,3
							H= напор [м]							
NSCF 50-125/03/S45 RCS4	132 531,00	101845400	DN65	DN50	0,37	92	4,0	3,7	3,4	3	2,4	1,7		
NSCF 50-125/05/S45 RCS4	147 529,00	101845410	DN65	DN50	0,55	95	5,0	4,8	4,5	4,1	3,5	2,8	2	
NSCF 50-125/07/X45 RCS4	161 789,00	101845420	DN65	DN50	0,75	98	7,0	6,3	6	5,7	5,2	4,6	3,9	3
NSCF 50-125/11/P4 5R CS4	168 183,00	101845430	DN65	DN50	1,1	107	8,0	7,2	7	6,7	6,3	5,8	5,2	4,4
NSCF 50-160/11A/P4 5R CS4	171 256,00	101845460	DN65	DN50	1,1	114	8,0	8,1	7,8	7,3	6,7	5,9	4,9	
NSCF 50-160/11/P4 5R CS4	171 256,00	101845470	DN65	DN50	1,1	114	10,0	9,3	9	8,6	8	7,3	6,4	5,4
NSCF 50-160/15/P4 5R CS4	175 437,00	101845480	DN65	DN50	1,5	119	9,0	9,1	9	8,7	8	6,9		
NSCF 50-200/15/P4 5R CS4	184 410,00	101845510	DN65	DN50	1,5	120	10,0	10,6	10,6	10,3	9,7	8,7	7,4	
NSCF 50-200/22A/P4 5R CS4	195 474,00	101845520	DN65	DN50	2,2	142	13,0	13,3	13,3	13,1	12,6	11,8	10,7	9,2
NSCF 50-200/22/P4 5R CS4	195 474,00	101845530	DN65	DN50	2,2	130	15,0	15,1	15,1	14,8	14,4	13,7	12,7	11,4
NSCF 50-250/22/P4 5R CS4	207 277,00	101845560	DN65	DN50	2,2	155	17,0	16,5	16,2	15,7	14,7	13,3	11,4	
NSCF 50-250/30/P4 5R CS4	219 693,00	101845570	DN65	DN50	3	154	19,0	18,6	18,3	17,8	16,9	15,7	13,9	11,6
NSCF 50-250/40/P45 VCS4	211 334,00	101845580	DN65	DN50	4	165	23,0		22,6	22,2	21,6	20,5	19	17,1

Модель	Розничная цена без НДС, руб.	Артикул	Подключение вх.	вых.	Мощность [кВт]	Вес [кг]	Q [м³/ч] 0	20	32	43	49	55	60	66
							[л/с] 0	5,6	8,9	12	13,6	15,3	16,7	18,3
							H= напор [м]							
NSCF 50-315/40/P45VCC4	243 532,00	703760771	DN65	DN50	4	408	23,0	21,7	20,2	17,9	16,1			
NSCF 50-315/55/P45VCC4	284 360,00	703760781	DN65	DN50	5,5	339	27,0	26,6	25,1	23	21,7	19,8	17	
NSCF 50-315/75/P45VCC4	323 087,00	703760791	DN65	DN50	7,5	448	33,0	32,8	31,4	29,4	28,3	27	25,2	22,5
NSCF 50-315/110/P45VCC4	367 236,00	703760801	DN65	DN50	11	379	38,0	37	35,9	34,1	32,9	31,5	29,7	27,5

Модель	Розничная цена без НДС, руб.	Артикул	Подключение вх.	вых.	Мощность [кВт]	Вес [кг]	Q [м³/ч] 0	23	33	44	55	66	76	87
							[л/с] 0	6,4	9,2	12,2	15,3	18,3	21,1	24,2
							H= напор [м]							
NSCF 65-125/05/S45 RCC4	148 268,00	101845600	DN80	DN65	0,55	109	4,0	3,4	3,1	2,7	2,1			
NSCF 65-125/07/X45 RCC4	165 231,00	101845610	DN80	DN65	0,75	112	5,0	4,7	4,4	3,9	3,2	2,4		
NSCF 65-125/11/P45RCC4	173 961,00	101845620	DN80	DN65	1,1	118	6,0	5,8	5,6	5,1	4,5	3,6	2,7	
NSCF 65-125/15/P45 RCC4	174 083,00	101845640	DN80	DN65	1,5	123	7,0	7,1	6,9	6,5	6	5,4	4,6	3,6
NSCF 65-160/11/P45 RCC4	170 640,00	101845670	DN80	DN65	1,1	139	7,0	7	6,7	6,1	5,2	4,1		
NSCF 65-160/15/P45 RCC4	174 329,00	101845680	DN80	DN65	1,5	144	8,0	8	7,7	7,1	6,3	5,3		
NSCF 65-160/22A/P45RCC4	190 065,00	101845690	DN80	DN65	2,2	150	10,0	10,1	9,9	9,4	8,8	7,9	6,8	5,6
NSCF 65-160/22/P45RCC4	190 065,00	101845700	DN80	DN65	2,2	154	11,0	10,8	10,5	10	9,3	8,4	7,4	6,1
NSCF 65-200/15/P45 RCC4	206 542,00	101845710	DN80	DN65	1,5	147	9,0	8,7	8,2	7,2	5,7			
NSCF 65-200/22A/P45 RCC4	216 841,00	101845720	DN80	DN65	2,2	163	11,0	10,5	10	9,2	7,8	6		
NSCF 65-200/22/P45 RCC4	216 841,00	101845730	DN80	DN65	2,2	163	12,0	12	11,6	10,8	9,6	7,9	5,7	
NSCF 65-200/30/P45 RCC4	230 514,00	101845740	DN80	DN65	3	168	14,0	13,6	13,2	12,6	11,5	9,9	7,8	
NSCF 65-200/40/P45 VCC4	226 889,00	101845750	DN80	DN65	4	165	17,0	16,9	16,7	16,1	15,3	14,1	12,5	10,3

Модель	Розничная цена без НДС, руб.	Артикул	Подключение вх.	вых.	Мощность [кВт]	Вес [кг]	Q [м³/ч] 0	44	55	66	76	87	98	109
							[л/с] 0	12,2	15,3	18,3	21,1	24,2	27,2	30,3
							H= напор [м]							
NSCF 65-250/40/P45 VCC4	261 987,00	101845780	DN80	DN65	4	206	16,0	15,1	14,1	12,7	11	8,9		
NSCF 65-250/55A/P45 VCC4	306 367,00	101845790	DN80	DN65	5,5	215	18,0	18,1	17,3	16,1	14,6	12,8	10,5	
NSCF 65-250/55/P45 VCC4	306 367,00	101845800	DN80	DN65	5,5	210	21,0	20,7	20	18,9	17,5	15,8	13,7	
NSCF 65-250/75/P45VCC4	346 569,00	101845810	DN80	DN65	7,5	219	24,0	23,8	23	22	20,8	19,2	17,4	15,2
NSCF 65-315/55/P45VCC4	293 325,00	703760831	DN80	DN65	5,5	446	23,0	20,8	19,6	18	15,7	12,7		
NSCF 65-315/75/P45VCC4	301 342,00	703760841	DN80	DN65	7,5	455	28,0	26	24,8	23,3	21,4	18,9	15,9	
NSCF 65-315/110/P45VCC4	313 173,00	703760851	DN80	DN65	11	513	35,0	33,3	32,3	31	29,3	27,2	24,6	21,4
NSCF 65-315/150/P45VCC4	318 589,00	703760861	DN80	DN65	15	536	39,0	37,8	36,8	35,5	33,9	32	29,7	27

Трехфазный 4-х полюсной двигатель (1450 об/мин), 50 Гц, класс эффективности E3 от 0,75 кВт , индекс MEI свыше 0.4, напорный патрубок DN 32

Модель	Розничная цена без НДС, руб.	Артикул	Подключение вх.	вых.	Мощность [кВт]	Вес [кг]	Q [м³/ч] 0	38	57	75	93	111	129	147
							[л/с] 0	10,6	15,8	20,8	25,9	30,9	35,9	40,9
							H= напор [м]							
NSCF 80-160/15/P45 RCC4	199 531,00	101845820	DN100	DN80	1,5	150	7,0	6,2	5,5	4,5	3,5			
NSCF 80-160/22A/P45 RCC4	215 267,00	101845830	DN100	DN80	2,2	166	8,0	7,9	7,3	6,5	5,4	4,2		
NSCF 80-160/22/P45 RCC4	215 267,00	101845840	DN100	DN80	2,2	166	9,0	9	8,5	7,6	6,5	5,2	3,8	
NSCF 80-160/30/P45 RCC4	227 684,00	101845850	DN100	DN80	3	174	11,0	10,2	9,8	9	8	6,7	5,3	
NSCF 80-200/30/P45 RCC4	270 122,00	101845870	DN100	DN80	3	188	11,0	10,6	10,1	9,3	8,2			
NSCF 80-200/40/P45 VCC4	282 014,00	101845880	DN100	DN80	4	208	13,0	12,7	12,4	11,6	10,4	8,9		
NSCF 80-200/55A/P45 VCC4	321 243,00	101845890	DN100	DN80	5,5	214	15,0	14,9	14,5	13,9	12,8	11,3		
NSCF 80-200/55/P45 VCC4	321 243,00	101845900	DN100	DN80	5,5	216	17,0	16,5	16,2	15,6	14,7	13,5	11,8	
NSCF 80-250/55A/P45 VCC4	347 921,00	101845920	DN100	DN80	5,5	270	16,0	16	15,4	14,4	13,1	11,3	9,1	6,5
NSCF 80-250/55/P45 VCC4	347 921,00	101845930	DN100	DN80	5,5	277	18,0	18,2	17,6	16,6	15,3	13,5		
NSCF 80-250/75/P45 VCC4	389 477,00	101845940	DN100	DN80	7,5	274	21,0	20,7	20,2	19,4	18,1	16,4	14,4	
NSCF 80-250/110/P45VCC4	472 703,00	101845950	DN100	DN80	11	330	24,0	23,9	23,7	23,2	22,2	20,8	19	16,7

Модель	Розничная цена без НДС, руб.	Артикул	Подключение вх.	вых.	Мощность [кВт]	Вес [кг]	Q [м³/ч] 0	38	75	111	129	147	166	184
							[л/с] 0	10,6	20,8	30,9	35,9	40,9	46,1	51,2
							H= напор [м]							
NSCF 80-315/110A/P45VCC4	329 842,00	703760881	DN100	DN80	11	522	23,0	23,1	21,9	18,4	15,8	12,8	9,6	
NSCF 80-315/110/P45VCC4	329 842,00	703760891	DN100	DN80	11	522	27,0	26,6	25,7	22,8	20,4	17,5		
NSCF 80-315/150/P45VCC4	330 241,00	703760901	DN100	DN80	15	379	32,0	31,7	31,2	28,9	26,8	24,3	21,2	
NSCF 80-315/185/W45VCC4	413 160,00	703760910	DN100	DN80	18,5	585	36,0	35,6	35,2	33,2	31,4	29,1	26,2	22,7
NSCF 80-315/220/W45VCC4	428 978,00	703760920	DN100	DN80	22	603	39,0	38,7	38,3	36,4	34,8	32,7	30	26,7
NSCF 80-400/185/W45VCC4	536 346,00	703760940	DN100	DN80	18,5	662	39,0	39	37	33,3	30,6	27	22	15
NSCF 80-400/220/W45VCC4	566 016,00	703760950	DN100	DN80	22	680	44,0	43,8	42	38,4	36,1	33,1	29,1	
NSCF 80-400/300/W45VCC4	634 780,00	703760960	DN100	DN80	30	664	53,0	52,8	51,7	48,3	46,1	43,7	40,8	
NSCF 80-400/370/W45VCC4	697 398,00	703760970	DN100	DN80	37	945	63,0	61,9	61	57,9	55,9	53,5	50,9	47,8

Модель	Розничная цена без НДС, руб.	Артикул	Подключение вх.	вых.	Мощность [кВт]	Вес [кг]	Q [м³/ч] 0	45	71	96	122	147	173	198
							[л/с] 0	12,5	19,7	26,7	33,9	40,9	48,1	55
							H= напор [м]							
NSCF 100-160/22A/P45RCC4	419 266,00	703760991	DN125	DN100	2,2	387	6,0	5,9	5,6	4,9	3,7			
NSCF 100-160/22/P45 RCC4	427 054,00	703761001	DN125	DN100	2,2	300	7,0	6,9	6,6	6	4,8	3,5		
NSCF 100-160/30/P45 RCC4	438 691,00	703761011	DN125	DN100	3	393	9,0	9	8,8	8,1	7	5,6	4	
NSCF 100-160/40/P45 VCC4	446 477,00	703761021	DN125	DN100	4	402	11,0	10,6	10,4	9,8	8,9	7,6	6	
NSCF 100-200/40/P45 VCC4	473 597,00	703761051	DN125	DN100	4	410	12,0	12,1	11,8	11	9,6	7,5	5,1	
NSCF 100-200/55/P45 VCC4	489 172,00	703761061	DN125	DN100	5,5	323	15,0	14,6	14,5	13,8	12,6	10,7	8,4	
NSCF 100-200/75/P45 VCC4	504 659,00	703761071	DN125	DN100	7,5	327	17,0	16,7	16,5	15,9	14,8	13,1	11	8,4
NSCF 100-250/55/P45 VCC4	500 809,00	703761101	DN125	DN100	5,5	444	14,0	14,1	13,8	13,1	11,9	10,1	8	
NSCF 100-250/75/P45 VCC4	512 443,00	703761111	DN125	DN100	7,5	450	18,0	17,9	17,7	17,2	16,2	14,6	12,5	10,1
NSCF 100-250/110/P45 VCC4	528 019,00	703761121	DN125	DN100	11	395	22,0	21,9	21,7	21,1	20	18,4	16,3	13,8

Модель	Розничная цена без НДС, руб.	Артикул	Подключение вх.	вых.	Мощность [кВт]	Вес [кг]	Q [м³/ч] 0	45	96	147	198	224	249	275
							[л/с] 0	12,5	26,7	40,9	55	62,3	69,2	76,4
							H= напор [м]							
NSCF 100-315/110/P45 VCC4	535 718,00	703761141	DN125	DN100	11	385	24,0	23,4	22,4	19,2	12,6			
NSCF 100-315/150/P45 VCC4	429 708,00	703761151	DN125	DN100	15	348	28,0	28	27,2	24,4	19,5			
NSCF 100-315/185/W45 VCC4	533 446,00	703761160	DN125	DN100	18,5	489	31,0	31	30,3	27,8	23,8	20,4		
NSCF 100-315/220/W45 VCC4	551 772,00	703761170	DN125	DN100	22	520	34,0	34,2	33,7	31,4	27,6	25		
NSCF 100-315/300/W45 VCC4	625 478,00	703761180	DN125	DN100	30	549	40,0	40,1	39,7	37,6	34	31,5	28,2	
NSCF 100-400/300/W45 VCC4	649 451,00	703761210	DN125	DN100	30	637	47,0	46,5	44,9	42,1	37,4	34,3	30,6	
NSCF 100-400/370/W45 VCC4	711 658,00	703761220	DN125	DN100	37	828	54,0	53,3	51,6	48,9	44,8	42	38,6	34,7
NSCF 100-400/450/W45 VCC4	763 949,00	703761230	DN125	DN100	45	928	61,0	60	58,6	55,7	51,6	49	45,8	42

Трехфазный 4-х полюсной двигатель (1450 об/мин), 50 Гц, класс эффективности E3 от 0,75 кВт , индекс MEI свыше 0.4, напорный патрубок DN 32

Модель	Розничная цена без НДС, руб.	Артикул	Подключение вх.	Подключение вых.	Мощность [кВт]	Вес [кг]	Q [м³/ч] 0	77	146	214	249	283	317	351
							[л/с] 0	21,4	40,6	59,5	69,2	78,7	88,1	97,6
							H= напор [м]							
NSCF 125-200/55/P45 VCC4	496 961,00	703761261	DN150	DN125	5,5	449	9,0	8,4	8,3	7,2	6			
NSCF 125-200/75/P45 VCC4	556 455,00	703761271	DN150	DN125	7,5	458	12,0	11,8	11,6	10,3	9	7,5		
NSCF 125-200/110/P45 VCC4	504 659,00	703761281	DN150	DN125	11	394	15,0	14,9	14,8	13,7	12,6	11,1	9,3	
NSCF 125-250/75/P45 VCC4	512 443,00	703761311	DN150	DN125	7,5	336	14,0	13,4	12,9	10,6	8,6	6,3		
NSCF 125-250/110/P45 VCC4	516 387,00	703761321	DN150	DN125	11	370	17,0	17,4	17,2	15,3	13,5	11,3	9,2	
NSCF 125-250/150/P45 VCC4	520 232,00	703761331	DN150	DN125	15	399	22,0	21,7	21,5	20	18,5	16,5	14,1	11,6
NSCF 125-315/185/W45 VCC4	646 450,00	703761360	DN150	DN125	18,5	537	26,0	25,7	25,3	22,8	20,1	16,4	11,9	7,3
NSCF 125-315/220/W45 VCC4	660 703,00	703761370	DN150	DN125	22	555	28,0	28,6	28,2	26,1	23,8	20,7	16,6	
NSCF 125-315/300/W45 VCC4	741 939,00	703761380	DN150	DN125	30	550	35,0	35,1	34,8	33	31,4	29,1	26	22,1
NSCF 125-315/370/W45 VCC4	767 799,00	703761390	DN150	DN125	37	859	40,0	39,8	39,7	38,2	36,8	34,8	32,1	28,7
NSCF 125-400/370/W45 VCC4	793 759,00	703761420	DN150	DN125	37	918	43,0	43,9	43,2	39,9	37	33	28	
NSCF 125-400/450/W45 VCC4	828 269,00	703761430	DN150	DN125	45	946	49,0	49,4	49,3	46,4	43,7	40	35,4	30
NSCF 125-400/550/W45 VCC4	940 355,00	703761440	DN150	DN125	55	1107	54,0	55,6	55,5	53	50,7	47,6	43,6	38,7
NSCF 125-400/750/W45 VCC4	1 060 990,00	703761450	DN150	DN125	75	1240	63,0	64,8	64,2	61,8	59,8	57,1	53,8	49,8

Модель	Розничная цена без НДС, руб.	Артикул	Подключение вх.	Подключение вых.	Мощность [кВт]	Вес [кг]	Q [м³/ч] 0	122	245	369	431	493	555	616
							[л/с] 0	33,9	68,1	103	120	137	154	171
							H= напор [м]							
NSCF 150-200/110A/P45 VCC4	512 443,00	703761481	DN200	DN150	11	572	12,0	11,3	9,4	7	5,4			
NSCF 150-200/110/P45 VCC4	516 387,00	703761491	DN200	DN150	11	435	14,0	13,4	11,4	8,7	7	4,9		
NSCF 150-200/150A/P45 VCC4	520 232,00	703761501	DN200	DN150	15	596	15,0	14,5	12,9	10,2	8,4	6,4		
NSCF 150-200/150/P45 VCC4	524 082,00	703761511	DN200	DN150	15	596	16,0	15,6	14,4	12	10,3	8,2		
NSCF 150-250/150/P45 VCC4	527 996,00	703761531	DN200	DN150	15	651	17,0	16,7	15,1	11,6	9,1			
NSCF 150-250/185/W45 VCC4	595 290,00	703761540	DN200	DN150	18,5	566	20,0	19,1	17,9	14,8	12,4	9,5		
NSCF 150-250/220/W45 VCC4	612 544,00	703761550	DN200	DN150	22	626	22,0	21,4	20,4	17,6	15,4	12,6		
NSCF 150-250/300/W45 VCC4	664 309,00	703761560	DN200	DN150	30	639	26,0	25,3	23,9	21,5	19,6	17,3	14,4	
NSCF 150-315/300/W45 VCC4	724 736,00	703761590	DN200	DN150	30	645	28,0	27,7	27	23,5	20,4	16,5		
NSCF 150-315/370/W45 VCC4	785 105,00	703761600	DN200	DN150	37	978	32,0	31,8	31,1	28,1	25,3	21,5	17,1	
NSCF 150-315/450/W45 VCC4	823 890,00	703761610	DN200	DN150	45	836	37,0	36,2	35,7	32,9	30,4	27,2	23,2	
NSCF 150-400/450/W45 VCC4	936 079,00	703761650	DN200	DN150	45	974	37,0	36,9	35,6	31,7	28,6	24,6		
NSCF 150-400/550/W45 VCC4	1 018 030,00	703761660	DN200	DN150	55	1120	41,0	41,6	40,9	37,5	34,6	30,9	26,3	
NSCF 150-400/750/W45 VCC4	1 160 349,00	703761670	DN200	DN150	75	1268	50,0	50,8	50,4	47	44,4	41,3	37,7	33,3
NSCF 150-400/900/W45 VCC4	1 272 536,00	703761680	DN200	DN150	90	1245	56,0	56,9	56,5	53,7	51,4	48,5	45,1	41
NSCF 150-400/1100/W45 VCC4	1 598 138,00	703761690	DN200	DN150	110	1375	64,0	64,4	63,9	61,5	59,4	56,6	53,2	49,1

Модель	Розничная цена без НДС, руб.	Артикул	Подключение вх.	Подключение вых.	Мощность [кВт]	Вес [кг]	Q [м³/ч] 0	184	307	369	431	493	555	616
							[л/с] 0	51,2	85,3	103	120	137	154	171
							H= напор [м]							
NSCF 150-500/900/W45 VDC4	1 643 506,00	703761950	DN200	DN150	90	1643	61,0	61,8	59	55,2	49,6	42,6	34,5	
NSCF 150-500/1100/W45 VDC4	1 772 899,00	703761960	DN200	DN150	110	1812	68,0	69,3	67,5	64,4	59,5	52,7	44,6	36,1
NSCF 150-500/1320/W45 VDC4	1 757 713,00	703761970	DN200	DN150	132	1928	77,0	78,1	76,9	74,3	70,1	64	56,3	47,3
NSCF 150-500/1600/W45 VDC4	1 864 837,00	703761980	DN200	DN150	160	2080	87,0	88,4	87,8	86	82,7	77,6	70,7	62,1
NSCF 150-500/2000/W45 VDC4	2 415 681,00	703761990	DN200	DN150	200	2368	95,0	96,5	96,1	94,4	91,4	86,7	80,4	72,6

Трехфазный 4-х полюсной двигатель (1450 об/мин), 50 Гц, класс эффективности E3 от 0,75 кВт , индекс MEI свыше 0.4, напорный патрубок DN 32

Модель	Розничная цена без НДС, руб.	Артикул	Подключение вх.	Подключение вых.	Мощность [кВт]	Вес [кг]	Q [м³/ч] 0	225	312	400	487	575	662	750
							[л/с] 0	62,6	86,7	111	135	160	184	209
							H= напор [м]							
NSCF 200-250/185/W45 VDC4	672 916,00	703761720	DN250	DN200	18,5	621	16,0	14,8	13,7	12,2	10,6	8,9	6,8	
NSCF 200-250/220/W45 VDC4	707 429,00	703761730	DN250	DN200	22	764	18,0	17,2	16,2	14,8	13,1	11,1	8,7	
NSCF 200-250/300A/W45 VDC4	759 246,00	703761740	DN250	DN200	30	630	21,0	19,7	18,7	17,4	15,8	13,7	11,2	8,4
NSCF 200-250/300/W45 VDC4	767 799,00	703761750	DN250	DN200	30	560	23,0	21,5	20,5	19,4	17,9	16	13,6	10,8
NSCF 200-315/300/W45 VDC4	819 614,00	703761770	DN250	DN200	30	686	22,0	21,3	20,7	19,6	17,7	14,9	11,3	
NSCF 200-315/370/W45 VDC4	888 639,00	703761780	DN250	DN200	45	958	29,0	28,3	28,1	27,4	26,1	23,9	20,8	16,8
NSCF 200-315/450/W45 VDC4	923 149,00	703761790	DN250	DN200	37	987	25,0	24,6	24,2	23,3	21,7	19,3	15,9	11,8
NSCF 200-315/550/W45 VDC4	1 009 377,00	703761800	DN250	DN200	55	1071	34,0	33,2	32,8	32,1	30,9	28,8	26	22,2
NSCF 200-315/750/W45 VDC4	1 138 768,00	703761810	DN250	DN200	75	1278	35,0	34,3	34	33,3	32	29,9	27,1	23,4
NSCF 200-400/750/W45 VDC4	1 393 731,00	703762020	DN250	DN200	75	1550	41,0	40,6	40,3	39,4	37,7	35	31,3	26,5
NSCF 200-400/750A/W45 VDC4	1 552 903,00	703762010	DN250	DN200	75	1550	37,0	37	36,7	35,7	33,8	31	27	22
NSCF 200-400/900/W45 VDC4	1 448 478,00	703762030	DN250	DN200	90	1598	46,0	46	45,7	44,9	43,4	41,1	37,7	33,3
NSCF 200-400/1100/W45 VDC4	1 619 449,00	703762040	DN250	DN200	110	1767	52,0	52,2	51,9	51,2	50	48	45,1	41,2
NSCF 200-400/1320/W45 VDC4	1 689 443,00	703762050	DN250	DN200	132	1978	60,0	59,8	59,6	59	57,9	56,1	53,5	50

Модель	Розничная цена без НДС, руб.	Артикул	Подключение вх.	Подключение вых.	Мощность [кВт]	Вес [кг]	Q [м³/ч] 0	339	455	571	687	803	920	1036
							[л/с] 0	94,2	126	159	191	223	256	288
							H= напор [м]							
NSCF 250-315/370/W45 VDC4	1 212 168,00	703761840	DN300	DN250	37	1071	19,0	18,5	17,7	16,7	15,3	13,3	10,4	
NSCF 250-315/450/W45 VDC4	1 259 606,00	703761850	DN300	DN250	45	1099	23,0	21,8	21	20,1	18,9	16,9	13,8	10
NSCF 250-315/550/W45 VDC4	1 358 764,00	703761860	DN300	DN250	55	1256	26,0	24,8	24,3	23,6	22,6	20,7	18	14,5
NSCF 250-315/750/W45 VDC4	1 518 391,00	703761870	DN300	DN250	75	1393	32,0	29,9	29,5	29,1	28,4	27,1	25	22,1
NSCF 250-400/750/W45 VDC4	1 949 829,00	703762140	DN300	DN250	75	-	35,0	35,2	34,3	32,5	29,9	26,3	21,8	16,4
NSCF 250-400/900/W45 VDC4	1 873 605,00	703762150	DN300	DN250	90	-	40,0	39,8	39,2	37,9	35,6	32,3	27,9	22,5
NSCF 250-400/1100/W45 VDC4	1 974 089,00	703762160	DN300	DN250	110	1800	45,0	45	44,8	43,8	42	39,1	35,1	30
NSCF 250-400/1320/W45 VDC4	2 156 796,00	703762170	DN300	DN250	132	2015	51,0	50,6	50,4	49,7	48,1	45,6	42	37,3
NSCF 250-400/1600/W45 VDC4	2 260 328,00	703762180	DN300	DN250	160	2072	57,0	56,4	56,2	55,6	54,2	52	48,9	44,7
NSCF 250-400/2000/W45 VDC4	2 877 255,00	703762190	DN300	DN250	200	2252	63,0	62	61,6	60,9	59,6	57,6	54,9	51,2

Модель	Розничная цена без НДС, руб.	Артикул	Подключение вх.	Подключение вых.	Мощность [кВт]	Вес [кг]	Q [м³/ч] 0	312	487	575	662	750	837	1012
							[л/с] 0	86,7	135	160	184	209	233	281
							H= напор [м]							
NSCF 200-500/1320/W45 VDC4	2 368 238,00	703762080	DN250	DN200	132	2037	64,0	63,7	60,2	56,4	50,8	43,3	34,2	
NSCF 200-500/1600/W45 VDC4	2 458 843,00	703762090	DN250	DN200	160	2094	73,0	72,2	69	65,8	61,2	55	46,9	
NSCF 200-500/2000/W45 VDC4	3 092 873,00	703762100	DN250	DN200	200	2274	84,0	83,1	80,3	77,7	74	69,1	62,5	
NSCF 200-500/2500/W45 VDC4	3 714 074,00	703762110	DN250	DN200	250	2474	94,0	93,3	90,7	88,3	85,1	81	75,8	60,7
NSCF 200-500/3150/W45 VDC4	4 223 088,00	703762120	DN250	DN200	315	2812	100,0	99,1	96,4	94,1	91	87,2	82,5	69,1

Модель	Розничная цена без НДС, руб.	Артикул	Подключение вх.	Подключение вых.	Мощность [кВт]	Вес [кг]	Q [м³/ч] 0	455	687	803	920	1036	1152	1384
							[л/с] 0	126	191	223	256	288	320	385
							H= напор [м]							
NSCF 250-500/1600/W45 VDC4	2 372 247,00	703762220	DN300	DN250	160	2145	61,0	60,8	56,4	52,2	46,3	38,1		
NSCF 250-500/2000/W45 VDC4	2 540 349,00	703762230	DN300	DN250	200	2325	70,0	70,7	67,6	64,1	59	51,8	42,3	
NSCF 250-500/2500/W45 VDC4	3 217 988,00	703762240	DN300	DN250	250	2202	81,0	80,6	78,2	75,6	71,8	66,3	58,8	
NSCF 250-500/3150/W45 VDC4	3 662 358,00	703762250	DN300	DN250	315	2863	93,0	92,7	90	87,6	84,5	80,3	74,8	58,9
NSCF 250-500/3550/W45 VDC4	4 119 555,00	703762260	DN300	DN250	355	2969	98,0	98,4	95,7	93,6	90,6	86,8	81,9	68

Трехфазный 4-х полюсной двигатель (1450 об/мин), 50 Гц, класс эффективности E3 от 0,75 кВт , индекс MEI свыше 0.4, напорный патрубок DN 32

Модель	Розничная цена без НДС, руб.	Артикул	Подключение вх.	Подключение вых.	Мощность [кВт]	Вес [кг]	Q [м³/ч] 0	476	761	1046	1331	1473	1615	1758
							[л/с] 0	132	212	291	370	409	449	489
							H= напор [м]							
NSCF 300-350/750/W45 VDC4	1 837 644,00	703762290	DN350	DN300	75	1774	30,0	28,1	25,3	21,2	15,9	12,7	9,1	
NSCF 300-350/750A/W45 VDC4	1 863 502,00	703762280	DN350	DN300	75	1774	24,0	22,4	20	16,3	11,3	8,2		
NSCF 300-350/900/W45 VDC4	1 850 572,00	703762300	DN350	DN300	90	1822	35,0	32	29,1	25,2	19,9	16,8	13,3	
NSCF 300-350/1100/W45 VDC4	1 979 965,00	703762310	DN350	DN300	110	2004	40,0	37,1	34,6	30,9	25,8	22,7	19,2	15,4
NSCF 300-400/1100/W45 VDC4	2 027 406,00	703762340	DN350	DN300	110	2008	36,0	36,3	34,9	30,8	23,7	19,1		
NSCF 300-400/1320/W45 VDC4	2 109 355,00	703762350	DN350	DN300	132	2219	42,0	41,4	40,2	36,6	29,7	25	19,7	
NSCF 300-400/1600/W45 VDC4	2 178 378,00	703762360	DN350	DN300	160	2276	48,0	47,2	46,3	43,6	37,4	32,8	27,4	21,5
NSCF 300-450/3150/W45 VDC4	3 882 354,00	703762430	DN350	DN300	315	3013	75,0	73,5	71,6	67,9	62,4	58,8	54,5	49,3
NSCF 300-400/2000/W45 VDC4	2 721 904,00	703762370	DN350	DN300	200	2456	56,0	55	54,2	51,7	46,5	42,6	37,8	32,1
NSCF 300-400/2500/W45 VDC4	3 256 877,00	703762380	DN350	DN300	250	2656	59,0	57,9	56,9	54,5	49,7	46,1	41,6	36
NSCF 300-450/1600/W45 VDC4	2 307 770,00	703762400	DN350	DN300	160	2318	53,0	52,5	49,8	44,8	37,5	32,9		
NSCF 300-450/2000/W45 VDC4	2 842 743,00	703762410	DN350	DN300	200	2498	61,0	60,2	58,1	53,8	46,9	42,3	36,9	
NSCF 300-450/2500/W45 VDC4	3 373 340,00	703762420	DN350	DN300	250	2525	69,0	69	66,7	62,9	57	53,1	48,1	

ESHE

Серия насосов e-SH – это консольные одноступенчатые насосы из нержавеющей стали AISI 316, предназначенные для перекачки воды и агрессивных жидкостей.

Полностью соответствует европейским нормам энергоэффективности ErP2015: индекс гидравлической эффективности MEI≥0,4, двигатели премум класс энергоэффектисновти IE3.

ESHE - компактное моноблочное исполнение, рабочее колесо установлено на удлинненом валу электродвигателя
ESHS - моноблочное исполнение со стандартным электродвигателем
ESHF - насос смонтирован на раме
ESHC - насос смонтирован на раме с проставком для простой и легкой эксплуатации

Области применения

Широкий спектр применений, когда необходимо использовать насосы, устойчивые к агрессивным средам.

Характеристики

Подача: до 222 м^3/ч
Напор: до 85 м
Мощность: 0,75 ÷ 22 кВт
Рабочее давление: 12 бар до 50°C; 10бар до 120°C
Температура окружающей среды: до 40°C
Температура перекачиваемой жидкости: -10°C ÷ +120°C

Двигатель

Напряжение: 1 ~220-240 В, 3~230/400 В
Класс изоляции: F (155 °C)
Степень защиты корпуса: IP55

Группа скидок

G1

Однофазный двигатель, напряжение питания 1 x 220-230 В, 2-х полюсной, 2900 об/мин, frequency 50 Гц, напорный патрубок DN 25÷65

Модель	Розничная цена без НДС, руб.	Артикул	Подключение вх.	вых.	Мощность [кВт]	Вес [кг]	Q [м^3/ч] 0	11	15	19	22	24	26	30
							[л/мин] 0	183	250	317	367	400	433	500
							H= напор [м]							
ESHE 32-125/07/S25HSNA	75 567,00	101860760	DN50	DN32	0,75	26	16,0	13,5	11,4	8,9	6,6			
ESHE 32-125/11/S25HSNA	75 567,00	101860770	DN50	DN32	1,1	22	21,0	18,2	16,1	13,5	11,2	9,7		
ESHE 32-160/15/S25HSSA	84 508,00	101860790	DN50	DN32	1,5	24	25,0	22,4	19,7	16,3	13,3	11,1		
ESHE 32-160/22/P25HSSA	93 204,00	101860800	DN50	DN32	2,2	34	31,0	28,9	26,6	23,5	20,8	18,8	16,7	

Однофазный двигатель, напряжение питания 1 x 220-230 В, 2-х полюсной, 2900 об/мин, frequency 50 Гц, напорный патрубок DN 25÷65

Модель	Розничная цена без НДС, руб.	Артикул	Подключение вх.	вых.	Мощность [кВт]	Вес [кг]	Q [м³/ч] 0	21	27	38	41	44	48	51
							[л/мин] 0	350	450	633	683	733	800	850
							H= напор [м]							
ESHE 40-125/11/S25HSSA	83 895,00	101860820	DN65	DN40	1,1	22	16,0	12	9,8	5,2				
ESHE 40-125/15/S25HSSA	84 876,00	101860830	DN65	DN40	1,5	24	20,0	16,2	14	9,4	8			
ESHE 40-125/22/P25HSSA	86 100,00	101860840	DN65	DN40	2,2	31	23,0	20,3	18,3	13,8	12,3	10,8		

Модель	Розничная цена без НДС, руб.	Артикул	Подключение вх.	вых.	Мощность [кВт]	Вес [кг]	Q [м³/ч] 0	11	15	19	22	24	26	30
							[л/мин] 0	183	250	317	367	400	433	500
							H= напор [м]							
ESHE 25-125/07/S25RSNA	77 651,00	101860000	DN50	DN25	0,75	21	16,0	13,1	10,7	7,6				
ESHE 25-125/11/S25RSNA	77 649,00	101860010	DN50	DN25	1,1	23	21,0	18,1	16	13,2	10,7			
ESHE 25-160/15/S25RSSA	80 343,00	101860030	DN50	DN25	1,5	26	24,0	22	19,2	15,4	12,1	9,7		
ESHE 25-160/22/P25RSSA	96 023,00	101860040	DN50	DN25	2,2	30	31,0	28,4	25,9	22,2	19	16,7		
ESHE 25-200/30/P25RSSA	102 143,00	101860060	DN50	DN25	3	43	39,0	34,5	31,6	27,6	24	21,4		
ESHE 32-125/07/S25RSNA	77 651,00	101860130	DN50	DN32	0,75	20	16,0	13,5	11,4	8,9	6,6			
ESHE 25-200/40/P25VSSA	111 330,00	101860070	DN50	DN25	4	44	48,0	44,7	42,2	38,9	35,8	33,5	31	
ESHE 32-125/11/S25RSNA	77 649,00	101860140	DN50	DN32	1,1	22	21,0	18,2	16,1	13,5	11,2	9,7		
ESHE 25-250/55/P25VSSA	145 500,00	101860090	DN50	DN25	5,5	70	53,0	49,8	47,4	44,1	41			
ESHE 25-250/75/P25VSSA	171 834,00	101860100	DN50	DN25	7,5	93	67,0	63,4	60,7	57	53,8	51,3	48,6	
ESHE 32-160/15/S25RSSA	86 834,00	101860160	DN50	DN32	1,5	25	25,0	22,4	19,7	16,3	13,3	11,1		
ESHE 32-160/22/P25RSSA	96 020,00	101860170	DN50	DN32	2,2	30	31,0	28,9	26,6	23,5	20,8	18,8	16,7	
ESHE 25-250/110/P25VSSA	231 230,00	101860110	DN50	DN25	11	106	82,0	78,6	75,9	72,5	69,4	67,2	64,8	59,4
ESHE 32-200/30/P25RSSA	102 143,00	101860190	DN50	DN32	3	43	39,0	35,7	33,2	30	27,2	25,1		
ESHE 32-200/40/P25VSSA	111 330,00	101860200	DN50	DN32	4	47	49,0	44,7	41,8	38,2	35,1	32,7	30,1	
ESHE 32-250/55/P25VSSA	145 497,00	101860220	DN50	DN32	5,5	72	53,0	50,1	47,8	44,6	41,6			
ESHE 32-250/75/P25VSSA	171 834,00	101860230	DN50	DN32	7,5	88	66,0	63,9	61,5	58,2	55,1	52,8	50,1	
ESHE 32-250/110/P25VSSA	231 230,00	101860240	DN50	DN32	11	107	82,0	79,3	76,5	73	70,1	68,1	65,9	61

Модель	Розничная цена без НДС, руб.	Артикул	Подключение вх.	вых.	Мощность [кВт]	Вес [кг]	Q [м³/ч] 0	21	27	38	41	44	48	51
							[л/мин] 0	350	450	633	683	733	800	850
							H= напор [м]							
ESHE 40-125/11/S25RSNA	86 346,00	101860260	DN65	DN40	1,1	21	16,0	12	9,8	5,2				
ESHE 40-125/15/S25RSSA	87 325,00	101860270	DN65	DN40	1,5	24	20,0	16,2	14	9,4	8			
ESHE 40-125/22/P25RSNA	88 550,00	101860280	DN65	DN40	2,2	29	23,0	20,3	18,3	13,8	12,3	10,8		
ESHE 40-160/30/P25RSSA	103 705,00	101860300	DN65	DN40	3	31	31,0	27,7	24,9	18,6	16,8	15		
ESHE 40-160/40/P25VSSA	108 268,00	101860310	DN65	DN40	4	42	38,0	34,4	31,8	25,4	23,4	21,4	18,6	
ESHE 40-200/55/P25VSSA	142 438,00	101860330	DN65	DN40	5,5	53	49,0	45,2	42,2	34,5	31,9	29,1	25	
ESHE 40-200/75/P25VSSA	155 054,00	101860340	DN65	DN40	7,5	76	58,0	53,9	50,8	43,3	40,9	38,2	34,4	
ESHE 40-250/92/P25VSSA	231 600,00	101860360	DN65	DN40	9,2	97	65,0	60,9	58,1	49,5	45,9			
ESHE 40-250/110/P25VSSA	235 029,00	101860370	DN65	DN40	11	115	75,0	70,3	67,6	59,6	56,4	52,7		
ESHE 40-250/150/P25VSSA	324 190,00	101860380	DN65	DN40	15	141	88,0	82,9	80,1	72,9	70,2	67,2	62,4	58,2

Однофазный двигатель, напряжение питания 1 x 220-230 В, 2-х полюсной, 2900 об/мин, frequency 50 Гц, напорный патрубок DN 25÷65

Модель	Розничная цена без НДС, руб.	Артикул	Подключение вх.	вых.	Мощность [кВт]	Вес [кг]	Q [м³/ч] 0	44	56	62	67	73	79	84
							[л/мин] 0	733	933	1033	1117	1217	1317	1400
							H= напор [м]							
ESHE 50-125/22/P25RSSA	96 142,00	101860400	DN65	DN50	2,2	31	18,0	12,5	9,7	8,1	6,7			
ESHE 50-125/30/P25RSSA	102 143,00	101860410	DN65	DN50	3	31	21,0	16,3	13,4	11,7	10,3	8,6		
ESHE 50-125/40/P25VSSA	116 475,00	101860420	DN65	DN50	4	45	25,0	21	18,2	16,6	15,2	13,5	11,7	10,2
ESHE 50-160/55/P25VSSA	144 031,00	101860440	DN65	DN50	5,5	51	34,0	29,3	25,9	24	22,3	20,2	18	16,1
ESHE 50-160/75/P25VSSA	154 806,00	101860450	DN65	DN50	7,5	75	41,0	35,6	32,4	30,6	28,8	26,5	24	21,7
ESHE 50-200/92/P25VSSA	219 842,00	101860470	DN65	DN50	9,2	90	53,0	44,6	39,1	35,9	32,9	29	24,6	20,8
ESHE 50-200/110/P25VSSA	236 008,00	101860480	DN65	DN50	11	105	60,0	51,7	46,4	43,2	40,2	36,3	32	28,1
ESHE 50-250/150/P25VSSA	306 184,00	101860500	DN65	DN50	15	141	70,0	64,6	60,3	57,3	54,3	50		
ESHE 50-250/185/P25VSSA	346 727,00	101860510	DN65	DN50	18,5	148	80,0	72,7	68,2	65,4	62,7	58,9	54,4	
ESHE 50-250/220/P25VSSA	360 932,00	101860520	DN65	DN50	22	156	89,0	82,2	77,8	75	72,4	68,8	64,7	60,7

Модель	Розничная цена без НДС, руб.	Артикул	Подключение вх.	вых.	Мощность [кВт]	Вес [кг]	Q [м³/ч] 0	66	76	85	95	104	113	123
							[л/мин] 0	1100	1267	1417	1583	1733	1883	2050
							H= напор [м]							
ESHE 65-160/40/P25VSNA	157 870,00	101860540	DN80	DN65	4	65	19,0	13,1	10,9	8,7	6,3			
ESHE 65-160/55/P25VSNA	157 870,00	101860550	DN80	DN65	5,5	76	25,0	19,2	17,2	15,2	12,6	10	7,4	
ESHE 65-160/75/P25VSNA	175 751,00	101860560	DN80	DN65	7,5	90	31,0	25	22,9	20,9	18,4	16	13,3	
ESHE 65-160/92/P25VSNA	270 667,00	101860570	DN80	DN65	9,2	99	36,0	31	28,9	26,6	23,7	20,8	17,6	
ESHE 65-160/110/P25VSNA	270 668,00	101860580	DN80	DN65	11	101	42,0	36,8	34,6	32,2	29,3	26,5		
ESHE 65-200/150/P25VSNA	363 872,00	101860600	DN80	DN65	15	141	54,0	46	43,2	40,3	36,8	33,4	29,8	
ESHE 65-200/185/P25VSNA	381 262,00	101860610	DN80	DN65	18,5	151	61,0	53,8	51,2	48,4	45	41,7	38,3	
ESHE 65-200/220/P25VSNA	394 120,00	101860620	DN80	DN65	22	153	64,0	58,7	56,4	53,9	50,8	47,8	44,4	40,5

Модель	Розничная цена без НДС, руб.	Артикул	Подключение вх.	вых.	Мощность [кВт]	Вес [кг]	Q [м³/ч] 0	118	133	148	164	194	209	225
							[л/мин] 0	1967	2217	2467	2733	3233	3483	3750
							H= напор [м]							
ESHE 80-160/110/P25VSNA	310 597,00	101860640	DN100	DN80	11	102	34,0	26,1	23,6	20,8	17,6	11,6		
ESHE 80-160/150/P25VSNA	395 469,00	101860650	DN100	DN80	15	140	41,0	33,2	30,8	28	24,8	18,5	15,4	
ESHE 80-160/185/P25VSNA	413 841,00	101860660	DN100	DN80	18,5	160	48,0	40,3	38	35,4	32,3	26	22,7	
ESHE 80-200/220/P25VSNA	429 271,00	101860680	DN100	DN80	22	160	53,0	46,2	43,9	41,3	38,3	32	28,8	

Трехфазный 4-х полюсной двигатель (1450 об/мин), 50 Гц, класс эффективности E3 от 0,75 кВт , индекс MEI свыше 0.4

Модель	Розничная цена без НДС, руб.	Артикул	Подключение вх.	вых.	Мощность [кВт]	Вес [кг]	Q [м³/ч] 0	6	8	11	12	13	14	15
							[л/мин] 0	100	133	183	200	217	233	250
							H= напор [м]							
ESHE 25-125/02A/S45RSNA	90 143,00	101863000	DN50	DN25	0,25	16	5,0	4,3	3,7	2,6				
ESHE 25-125/02/S45RSNA	90 264,00	101863010	DN50	DN25	0,25	22	4,0	3,2	2,5	1,3				
ESHE 25-160/02A/S45RSSA	88 059,00	101863030	DN50	DN25	0,25	22	6,0	5,1	4,4	2,8	2,2			
ESHE 25-160/02/S45RSSA	89 408,00	101863040	DN50	DN25	0,25	17	7,0	6,7	6	4,5	3,9	3,3		
ESHE 25-200/03/S45RSSA	97 735,00	101863060	DN50	DN25	0,37	28	9,0	7,8	6,9	5,1	4,5	3,7		
ESHE 25-200/05/S45RSSA	100 430,00	101863070	DN50	DN25	0,55	30	12,0	10,5	9,7	8,2	7,5	6,9	6,2	
ESHE 25-250/07/X45RSSA	145 378,00	101863090	DN50	DN25	0,75	54	13,0	11,9	11,2	9,7	9,1	8,4	7,7	6,9
ESHE 25-250/11/P45RSSA	150 767,00	101863100	DN50	DN25	1,1	58	16,0	15,5	14,6	12,9	12,3	11,6	10,8	10,1
ESHE 25-250/15/P45RSSA	155 786,00	101863110	DN50	DN25	1,5	62	20,0	19,2	18,5	17	16,3	15,7	14,9	14,1
ESHE 32-125/02A/S45RSNA	85 854,00	101863130	DN50	DN32	0,25	12	4,0	3,3	2,8	1,7	1,3			
ESHE 32-125/02/S45RSNA	85 732,00	101863140	DN50	DN32	0,25	19	5,0	4,4	3,8	2,8	2,4	2		
ESHE 32-160/02A/S45RSSA	86 712,00	101863160	DN50	DN32	0,25	20	6,0	5,2	4,5	3,2	2,6			
ESHE 32-160/02/S45RSSA	88 427,00	101863170	DN50	DN32	0,25	19	7,0	6,7	6,1	4,8	4,3	3,8	3,2	2,6
ESHE 32-200/03/S45RSSA	95 528,00	101863190	DN50	DN32	0,37	22	9,0	7,9	7,1	5,5	4,9	4,3		
ESHE 32-200/05/S45RSSA	98 347,00	101863200	DN50	DN32	0,55	30	12,0	10,5	9,6	8	7,4	6,8	6,1	5,3
ESHE 32-250/07/X45RSSA	141 335,00	101863220	DN50	DN32	0,75	52	13,0	12	11,3	9,9	9,3	8,7	8	7,3
ESHE 32-250/11/P45RSSA	147 215,00	101863230	DN50	DN32	1,1	58	16,0	15,6	14,8	13,2	12,6	11,9	11,2	10,4
ESHE 32-250/15/P45RSSA	152 114,00	101863240	DN50	DN32	1,5	66	20,0	19,3	18,6	17,3	16,7	16,1	15,4	14,7

Трехфазный 4-х полюсной двигатель (1450 об/мин), 50 Гц, класс эффективности E3 от 0,75 кВт , индекс MEI свыше 0.4

Модель	Розничная цена без НДС, руб.	Артикул	Подключение вх.	вых.	Мощность [кВт]	Вес [кг]	Q [м³/ч] 0	10	13	16	19	21	23	24
							[л/мин] 0	167	217	267	317	350	383	400
							H= напор [м]							
ESHE 40-125/02A/S45RSSA	86 712,00	101863260	DN65	DN40	0,25	19	5,0	4	3,5	2,9	2,2	1,7		
ESHE 40-125/02/S45RSSA	87 689,00	101863270	DN65	DN40	0,25	18	6,0	4,9	4,4	3,8	3,2	2,7	2,2	1,9
ESHE 40-160/03/S45RSSA	89 651,00	101863300	DN65	DN40	0,37	20	7,0	6,2	5,5	4,7	3,8	3,2	2,5	2,2
ESHE 40-160/05/S45RSSA	87 203,00	101863310	DN65	DN40	0,55	23	9,0	8,3	7,7	7	6,1	5,5	4,8	4,4
ESHE 40-200/07/X45RSSA	105 574,00	101863330	DN65	DN40	0,75	23	12,0	11	10,3	9,3	8,2	7,3	6,3	5,8
ESHE 40-200/11/P45RSSA	111 818,00	101863340	DN65	DN40	1,1	38	14,0	13,1	12,4	11,5	10,4	9,5	8,5	8
ESHE 40-250/11/P45RSSA	157 380,00	101863360	DN65	DN40	1,1	61	16,0	14,4	13,7	12,7	11,4	10,3		
ESHE 40-250/15/P45RSSA	160 807,00	101863370	DN65	DN40	1,5	62	18,0	16,8	16,1	15,2	14	13,1	12	11,4
ESHE 40-250/22/P45RSSA	175 140,00	101863380	DN65	DN40	2,2	77	21,0	20,1	19,4	18,4	17,3	16,4	15,4	14,8

Модель	Розничная цена без НДС, руб.	Артикул	Подключение вх.	вых.	Мощность [кВт]	Вес [кг]	Q [м³/ч] 0	20	26	31	37	40	42	45
							[л/мин] 0	333	433	517	617	667	700	750
							H= напор [м]							
ESHE 50-125/02/S45RSSA	92 101,00	101863400	DN65	DN50	0,25	20	4,0	3,1	2,4	1,7	0,9			
ESHE 50-125/03/S45RSSA	92 224,00	101863410	DN65	DN50	0,37	20	5,0	4	3,2	2,6	1,7	1,2		
ESHE 50-125/05/S45RSSA	94 674,00	101863420	DN65	DN50	0,55	23	6,0	5,1	4,4	3,7	2,9	2,5	2,2	1,7
ESHE 50-160/07/X45RSSA	104 470,00	101863440	DN65	DN50	0,75	27	8,0	7,1	6,4	5,7	4,8	4,2	3,8	
ESHE 50-160/11/P45RSSA	110 595,00	101863450	DN65	DN50	1,1	41	10,0	8,6	7,9	7,3	6,4	5,8	5,4	4,8
ESHE 50-200/11/P45RSSA	141 215,00	101863470	DN65	DN50	1,1	54	13,0	10,8	9,6	8,3	6,5	5,5	4,8	
ESHE 50-200/15/P45RSSA	145 746,00	101863480	DN65	DN50	1,5	57	15,0	12,7	11,4	10,1	8,3	7,3	6,6	5,5
ESHE 50-250/22A/P45RSSA	176 855,00	101863500	DN65	DN50	2,2	73	17,0	15,7	14,6	13,5	11,7	10,6	9,7	
ESHE 50-250/22/P45RSSA	176 239,00	101863510	DN65	DN50	2,2	74	19,0	17,5	16,4	15,2	13,5	12,4	11,6	
ESHE 50-250/30/P45RSSA	184 817,00	101863520	DN65	DN50	3	81	22,0	20,3	19,2	18,1	16,4	15,4	14,7	13,5

Модель	Розничная цена без НДС, руб.	Артикул	Подключение вх.	вых.	Мощность [кВт]	Вес [кг]	Q [м³/ч] 0	32	38	43	49	55	61	66
							[л/мин] 0	533	633	717	817	917	1017	1100
							H= напор [м]							
ESHE 65-160/05/S45RSNA	148 192,00	101863540	DN80	DN65	0,55	47	5,0	3,2	2,5	1,9				
ESHE 65-160/07/X45RSNA	159 830,00	101863550	DN80	DN65	0,75	53	6,0	4,7	4,1	3,6	2,9			
ESHE 65-160/11A/P45RSNA	163 749,00	101863560	DN80	DN65	1,1	55	8,0	6,3	5,7	5,1	4,3	3,5		
ESHE 65-160/11/P45RSNA	210 411,00	101863570	DN80	DN65	1,1	54	9,0	7,3	6,7	6,2	5,4	4,6	3,7	
ESHE 65-160/15/P45RSNA	223 882,00	101863580	DN80	DN65	1,5	58	10,0	9	8,3	7,7	6,8	6	5,2	4,5
ESHE 65-200/15/P45RSNA	227 924,00	101863600	DN80	DN65	1,5	62	12,0	10	9,1	8,2	7,2	6,1		
ESHE 65-200/22/P45RSNA	231 845,00	101863610	DN80	DN65	2,2	76	15,0	12,5	11,7	10,9	9,9	8,8	7,6	6,6
ESHE 65-200/30/P45RSNA	236 253,00	101863620	DN80	DN65	3	80	17,0	15,8	15,1	14,5	13,6	12,5	11,4	10,4
ESHE 65-250/40/P45VSNA	292 593,00	101863640	DN80	DN65	4	86	20,0	19,3	18,6	18	17,1	16,1	14,9	13,7
ESHE 65-250/55/P45VSNA	312 433,00	101863650	DN80	DN65	5,5	104	24,0	23	22,4	21,8	20,9	19,9	18,8	17,7

Модель	Розничная цена без НДС, руб.	Артикул	Подключение вх.	вых.	Мощность [кВт]	Вес [кг]	Q [м³/ч] 0	46	65	75	85	95	105	115
							[л/мин] 0	767	1083	1250	1417	1583	1750	1917
							H= напор [м]							
ESHE 80-160/15/P45RSNA	257 074,00	101863670	DN100	DN80	1,5	70	8,0	7	5,6	4,8	4	3,1		
ESHE 80-160/22A/P45RSNA	263 688,00	101863680	DN100	DN80	2,2	90	9,0	8,5	7,1	6,3	5,4	4,5	3,5	
ESHE 80-160/22/P45RSNA	263 688,00	101863690	DN100	DN80	2,2	74	11,0	9,9	8,5	7,7	6,8	5,9	4,9	
ESHE 80-200/30/P45RSNA	267 972,00	101863710	DN100	DN80	3	80	12,0	11,9	10,4	9,5	8,5	7,5	6,4	5,2
ESHE 80-200/40/P45VSNA	281 816,00	101863720	DN100	DN80	4	87	15,0	15,3	13,9	13,1	12,1	11,1	10	8,9
ESHE 80-250/55/P45VSNA	309 740,00	101863740	DN100	DN80	5,5	108	20,0	19,5	18	17	15,8	14,4	12,9	11,1
ESHE 80-250/75/P45VSNA	324 068,00	101863750	DN100	DN80	7,5	116	23,0	22,2	20,9	20	19	17,8	16,5	15,1
ESHE 80-250/110/P45VSNA	333 253,00	101863760	DN100	DN80	11	130	27,0	26,1	24,8	23,9	22,9	21,8	20,6	19,3

ESHS

Серия насосов e-SH – это консольные одноступенчатые насосы из нержавеющей стали AISI 316, предназначенные для перекачки воды и агрессивных жидкостей.

Полностью соответствует европейским нормам энергоэффективности ErP2015: индекс гидравлической эффективности MEI≥0,4, двигатели премум класс энергоэффектисновти IE3.

ESHE - компактное моноблочное исполнение, рабочее колесо установлено на удлинненом валу электродвигателя
ESHS - моноблочное исполнение со стандартным электродвигателем
ESHF - насос смонтирован на раме
ESHC - насос смонтирован на раме с проставком для простой и легкой эксплуатации

Области применения

Широкий спектр применений, когда необходимо использовать насосы, устойчивые к агрессивным средам.

Характеристики

Подача: до 240 м^3/ч
Напор: до 110 м
Мощность: 0,75 ÷ 37 кВт
Рабочее давление: 12 бар до 50°C; 10бар до 120°C
Температура окружающей среды: до 40°C
Температура перекачиваемой жидкости: -10°C ÷ +120°C

Двигатель

Напряжение: 3 ~230/400 В до 3 кВт, свыше - 400/690 В
Класс изоляции: F (155 °C)
Степень защиты корпуса: IP55

Группа скидок

G1

Трехфазный 2-х полюсной двигатель (2900 об/мин), 50 Гц, класс эффективности IE3 от 0,75 кВт , индекс MEI свыше 0.4

Модель	Розничная цена без НДС, руб.	Артикул	Подключение вх.	вых.	Мощность [кВт]	Вес [кг]	Q [м³/ч] 0	11	15	19	22	24	26	30
							[л/мин] 0	183	250	317	367	400	433	500
							H= напор [м]							
ESHS 25-125/07/S25RSNA	89 529,00	101861000	DN50	DN25	0,75	23	16,0	13,1	10,7	7,6				
ESHS 25-125/11/S25RSNA	92 469,00	101861010	DN50	DN25	1,1	25	21,0	18,1	16	13,2	10,7			
ESHS 25-160/15/S25RSSA	102 143,00	101861030	DN50	DN25	1,5	25	24,0	22	19,2	15,4	12,1	9,7		
ESHS 25-160/22/P25RSSA	112 310,00	101861040	DN50	DN25	2,2	35	31,0	28,4	25,9	22,2	19	16,7		
ESHS 25-200/30/P25RSSA	127 496,00	101861060	DN50	DN25	3	50	39,0	34,5	31,6	27,6	24	21,4		
ESHS 25-200/40/P25VSSA	132 151,00	101861070	DN50	DN25	4	49	48,0	44,7	42,2	38,9	35,8	33,5	31	
ESHS 25-250/55/P25VSSA	180 038,00	101861090	DN50	DN25	5,5	86	53,0	49,8	47,4	44,1	41			
ESHS 25-250/75/P25VSSA	206 982,00	101861100	DN50	DN25	7,5	102	67,0	63,4	60,7	57	53,8	51,3	48,6	
ESHS 25-250/110/P25VSSA	303 983,00	101861110	DN50	DN25	11	155	82,0	78,6	75,9	72,5	69,4	67,2	64,8	59,4
ESHS 32-125/07/S25RSNA	89 529,00	101861130	DN50	DN32	0,75	24	16,0	13,5	11,4	8,9	6,6			
ESHS 32-125/11/S25RSNA	92 469,00	101861140	DN50	DN32	1,1	23	21,0	18,2	16,1	13,5	11,2	9,7		
ESHS 32-160/15/S25RSSA	102 143,00	101861160	DN50	DN32	1,5	29	25,0	22,4	19,7	16,3	13,3	11,1		
ESHS 32-160/22/P25RSSA	112 310,00	101861170	DN50	DN32	2,2	36	31,0	28,9	26,6	23,5	20,8	18,8	16,7	
ESHS 32-200/30/P25RSSA	127 496,00	101861190	DN50	DN32	3	49	39,0	35,7	33,2	30	27,2	25,1		
ESHS 32-200/40/P25VSSA	132 151,00	101861200	DN50	DN32	4	51	49,0	44,7	41,8	38,2	35,1	32,7	30,1	
ESHS 32-250/55/P25VSSA	180 038,00	101861220	DN50	DN32	5,5	80	53,0	50,1	47,8	44,6	41,6			
ESHS 32-250/75/P25VSSA	206 982,00	101861230	DN50	DN32	7,5	100	66,0	63,9	61,5	58,2	55,1	52,8	50,1	
ESHS 32-250/110/P25VSSA	303 983,00	101861240	DN50	DN32	11	142	82,0	79,3	76,5	73	70,1	68,1	65,9	61

Модель	Розничная цена без НДС, руб.	Артикул	Подключение вх.	вых.	Мощность [кВт]	Вес [кг]	Q [м³/ч] 0	21	27	38	41	44	48	51
							[л/мин] 0	350	450	633	683	733	800	850
							H= напор [м]							
ESHS 40-125/11/S25RSSA	100 551,00	101861260	DN65	DN40	1,1	24	16,0	12	9,8	5,2				
ESHS 40-125/15/S25RSSA	102 878,00	101861270	DN65	DN40	1,5	27	20,0	16,2	14	9,4	8			
ESHS 40-125/22/P25RSSA	104 225,00	101861280	DN65	DN40	2,2	35	23,0	20,3	18,3	13,8	12,3	10,8		
ESHS 40-160/30/P25RSSA	122 106,00	101861300	DN65	DN40	3	44	31,0	27,7	24,9	18,6	16,8	15		
ESHS 40-160/40/P25VSSA	127 987,00	101861310	DN65	DN40	4	50	38,0	34,4	31,8	25,4	23,4	21,4	18,6	
ESHS 40-200/55/P25VSSA	174 770,00	101861330	DN65	DN40	5,5	70	49,0	45,2	42,2	34,5	31,9	29,1	25	
ESHS 40-200/75/P25VSSA	186 283,00	101861340	DN65	DN40	7,5	90	58,0	53,9	50,8	43,3	40,9	38,2	34,4	
ESHS 40-250/110A/P25VSSA	307 778,00	101861360	DN65	DN40	11	149	65,0	60,9	58,1	49,5	45,9			
ESHS 40-250/110/P25VSSA	307 655,00	101861370	DN65	DN40	11	144	75,0	70,3	67,6	59,6	56,4	52,7		
ESHS 40-250/150/P25VSSA	349 297,00	101861380	DN65	DN40	15	166	88,0	82,9	80,1	72,9	70,2	67,2	62,4	58,2

Модель	Розничная цена без НДС, руб.	Артикул	Подключение вх.	вых.	Мощность [кВт]	Вес [кг]	Q [м³/ч] 0	44	56	62	67	73	79	84
							[л/мин] 0	733	933	1033	1117	1217	1317	1400
							H= напор [м]							
ESHS 50-250/150/P25VSSA	339 500,00	101861500	DN65	DN50	15	164	70,0	64,6	60,3	57,3	54,3	50		
ESHS 50-250/185/P25VSSA	373 425,00	101861510	DN65	DN50	18,5	166	80,0	72,7	68,2	65,4	62,7	58,9	54,4	
ESHS 50-250/220/P25VSSA	389 836,00	101861520	DN65	DN50	22	178	89,0	82,2	77,8	75	72,4	68,8	64,7	60,7
ESHS 50-125/22/P25RSSA	108 880,00	101861400	DN65	DN50	2,2	41	18,0	12,5	9,7	8,1	6,7			
ESHS 50-125/30/P25RSSA	127 865,00	101861410	DN65	DN50	3	45	21,0	16,3	13,4	11,7	10,3	8,6		
ESHS 50-125/40/P25VSSA	134 846,00	101861420	DN65	DN50	4	44	25,0	21	18,2	16,6	15,2	13,5	11,7	10,2
ESHS 50-160/55/P25VSSA	176 364,00	101861440	DN65	DN50	5,5	71	34,0	29,3	25,9	24	22,3	20,2	18	16,1
ESHS 50-160/75/P25VSSA	188 243,00	101861450	DN65	DN50	7,5	90	41,0	35,6	32,4	30,6	28,8	26,5	24	21,7
ESHS 50-200/110A/P25VSSA	298 838,00	101861470	DN65	DN50	11	133	53,0	44,6	39,1	35,9	32,9	29	24,6	20,8
ESHS 50-200/110/P25VSSA	309 740,00	101861480	DN65	DN50	11	143	60,0	51,7	46,4	43,2	40,2	36,3	32	28,1

Трехфазный 2-х полюсной двигатель (2900 об/мин), 50 Гц, класс эффективности IE3 от 0,75 кВт , индекс MEI свыше 0.4

Модель	Розничная цена без НДС, руб.	Артикул	Подключение вх.	вых.	Мощность [кВт]	Вес [кг]	Q [м³/ч] 0	66	76	85	95	104	113	123
							[л/мин] 0	1100	1267	1417	1583	1733	1883	2050
							H= напор [м]							
ESHS 65-160/40/P25VSNA	180 403,00	101861540	DN80	DN65	4	68	19,0	13,1	10,9	8,7	6,3			
ESHS 65-160/55/P25VSNA	208 820,00	101861550	DN80	DN65	5,5	83	25,0	19,2	17,2	15,2	12,6	10	7,4	
ESHS 65-200/220/P25VSNA	429 271,00	101861620	DN80	DN65	22	178	64,0	58,7	56,4	53,9	50,8	47,8	44,4	40,5
ESHS 65-160/75/P25VSNA	216 169,00	101861560	DN80	DN65	7,5	106	31,0	25	22,9	20,9	18,4	16	13,3	
ESHS 65-250/300/L25VSNA	593 264,00	101951640	DN80	DN65	30	310	84,0	80,7	78,8	76,6	73,7	70,6	67,2	62,8
ESHS 65-160/110A/P25VSNA	338 643,00	101861570	DN80	DN65	11	143	36,0	31	28,9	26,6	23,7	20,8	17,6	
ESHS 65-160/110/P25VSNA	341 212,00	101861580	DN80	DN65	11	141	42,0	36,8	34,6	32,2	29,3	26,5		
ESHS 65-250/370/L25VSNA	676 057,00	101951650	DN80	DN65	37	325	97,0	93,9	91,8	89,5	86,6	83,6	80,3	76,2
ESHS 65-200/150/P25VSNA	396 574,00	101861600	DN80	DN65	15	149	54,0	46	43,2	40,3	36,8	33,4	29,8	
ESHS 65-200/185/P25VSNA	416 535,00	101861610	DN80	DN65	18,5	170	61,0	53,8	51,2	48,4	45	41,7	38,3	

Модель	Розничная цена без НДС, руб.	Артикул	Подключение вх.	вых.	Мощность [кВт]	Вес [кг]	Q [м³/ч] 0	118	133	148	164	194	209	225
							[л/мин] 0	1967	2217	2467	2733	3233	3483	3750
							H= напор [м]							
ESHS 80-160/110/P25VSNA	371 340,00	101861670	DN100	DN80	11	152	34,0	26,1	23,6	20,8	17,6	11,6		
ESHS 80-160/150/P25VSNA	427 189,00	101861680	DN100	DN80	15	170	41,0	33,2	30,8	28	24,8	18,5	15,4	
ESHS 80-160/185/P25VSNA	447 153,00	101861690	DN100	DN80	18,5	169	48,0	40,3	38	35,4	32,3	26	22,7	
ESHS 80-200/220/P25VSNA	461 117,00	101861710	DN100	DN80	22	186	53,0	46,2	43,9	41,3	38,3	32	28,8	
ESHS 80-200/300/L25VSNA	639 562,00	101951720	DN100	DN80	30	300	64,0	57,7	55,4	52,8	49,6	43,1	39,6	36
ESHS 80-200/370/L25VSNA	702 634,00	101951730	DN100	DN80	37	325	72,0	66,4	64,3	61,9	58,9	52,4	48,9	45,1

Трехфазный 4-х полюсной двигатель (1450 об/мин), 50 Гц, класс эффективности E3 от 0,75 кВт , индекс MEI свыше 0.4

Модель	Розничная цена без НДС, руб.	Артикул	Подключение вх.	вых.	Мощность [кВт]	Вес [кг]	Q [м³/ч] 0	6	8	11	12	13	14	15
							[л/мин] 0	100	133	183	200	217	233	250
							H= напор [м]							
ESHS 25-250/07/X45RSSA	157 870,00	101864000	DN65	DN40	0,75	41	13,0	11,9	11,2	9,7	9,1	8,4	7,7	6,9
ESHS 25-250/11/P45RSSA	165 340,00	101864010	DN65	DN40	1,1	54	16,0	15,5	14,6	12,9	12,3	11,6	10,8	10,1
ESHS 25-250/15/P45RSSA	169 505,00	101864020	DN65	DN40	1,5	67	20,0	19,2	18,5	17	16,3	15,7	14,9	14,1
ESHS 32-250/07/X45RSSA	153 705,00	101864040	DN65	DN40	0,75	55	13,0	12	11,3	9,9	9,3	8,7	8	7,3
ESHS 32-250/11/P45RSSA	161 301,00	101864050	DN65	DN40	1,1	73	16,0	15,6	14,8	13,2	12,6	11,9	11,2	10,4
ESHS 32-250/15/P45RSSA	166 197,00	101864060	DN65	DN40	1,5	71	20,0	19,3	18,6	17,3	16,7	16,1	15,4	14,7

Модель	Розничная цена без НДС, руб.	Артикул	Подключение вх.	вых.	Мощность [кВт]	Вес [кг]	Q [м³/ч] 0	10	13	16	19	21	23	24
							[л/мин] 0	167	217	267	317	350	383	400
							H= напор [м]							
ESHS 40-200/07/X45RSSA	117 943,00	101864080	DN65	DN40	0,75	32	12,0	11	10,3	9,3	8,2	7,3	6,3	5,8
ESHS 40-200/11/P45RSSA	126 517,00	101864090	DN65	DN40	1,1	43	14,0	13,1	12,4	11,5	10,4	9,5	8,5	8
ESHS 40-250/11/P45RSSA	186 283,00	101864110	DN65	DN40	1,1	65	16,0	14,4	13,7	12,7	11,4	10,3		
ESHS 40-250/15/P45RSSA	174 282,00	101864120	DN65	DN40	1,5	72	18,0	16,8	16,1	15,2	14	13,1	12	11,4
ESHS 40-250/22/P45RSSA	193 878,00	101864130	DN65	DN40	2,2	75	21,0	20,1	19,4	18,4	17,3	16,4	15,4	14,8

Модель	Розничная цена без НДС, руб.	Артикул	Подключение вх.	вых.	Мощность [кВт]	Вес [кг]	Q [м³/ч] 0	20	26	31	37	40	42	45
							[л/мин] 0	333	433	517	617	667	700	750
							H= напор [м]							
ESHS 50-160/07/X45RSSA	115 740,00	101864150	DN65	DN50	0,75	31	8,0	7,1	6,4	5,7	4,8	4,2	3,8	
ESHS 50-160/11/P45RSSA	123 822,00	101864160	DN65	DN50	1,1	40	10,0	8,6	7,9	7,3	6,4	5,8	5,4	4,8
ESHS 50-200/11/P45RSSA	154 441,00	101864180	DN65	DN50	1,1	44	13,0	10,8	9,6	8,3	6,5	5,5	4,8	
ESHS 50-200/15/P45RSSA	158 602,00	101864190	DN65	DN50	1,5	64	15,0	12,7	11,4	10,1	8,3	7,3	6,6	5,5
ESHS 50-250/22A/P45RSSA	195 346,00	101864210	DN65	DN50	2,2	76	17,0	15,7	14,6	13,5	11,7	10,6	9,7	
ESHS 50-250/22/P45RSSA	196 083,00	101864220	DN65	DN50	2,2	75	19,0	17,5	16,4	15,2	13,5	12,4	11,6	
ESHS 50-250/30/P45RSSA	203 431,00	101864230	DN65	DN50	3	82	22,0	20,3	19,2	18,1	16,4	15,4	14,7	13,5

Трехфазный 4-х полюсной двигатель (1450 об/мин), 50 Гц, класс эффективности E3 от 0,75 кВт , индекс MEI свыше 0.4

Модель	Розничная цена без НДС, руб.	Артикул	Подключение вх.	вых.	Мощность [кВт]	Вес [кг]	Q [м³/ч] 0	32	38	43	49	55	61	66
							[л/мин] 0	533	633	717	817	917	1017	1100
							H= напор [м]							
ESHS 65-160/05/S45RSNA	158 602,00	101864250	DN80	DN65	0,55	59	5,0	3,2	2,5	1,9				
ESHS 65-160/11A/P45RSNA	177 712,00	101864270	DN80	DN65	1,1	60	8,0	6,3	5,7	5,1	4,3	3,5		
ESHS 65-160/11/P45RSNA	177 712,00	101864280	DN80	DN65	1,1	62	9,0	7,3	6,7	6,2	5,4	4,6	3,7	
ESHS 65-160/15/P45RSNA	235 762,00	101864290	DN80	DN65	1,5	66	10,0	9	8,3	7,7	6,8	6	5,2	4,5
ESHS 65-200/15/P45RSNA	217 393,00	101864310	DN80	DN65	1,5	70	12,0	10	9,1	8,2	7,2	6,1		
ESHS 65-200/22/P45RSNA	252 298,00	101864320	DN80	DN65	2,2	80	15,0	12,5	11,7	10,9	9,9	8,8	7,6	6,6
ESHS 65-200/30/P45RSNA	256 829,00	101864330	DN80	DN65	3	82	17,0	15,8	15,1	14,5	13,6	12,5	11,4	10,4
ESHS 65-250/40/P45VSNA	268 464,00	101864350	DN80	DN65	4	98	20,0	19,3	18,6	18	17,1	16,1	14,9	13,7
ESHS 65-250/55/P45VSNA	317 821,00	101864360	DN80	DN65	5,5	114	24,0	23	22,4	21,8	20,9	19,9	18,8	17,7

Модель	Розничная цена без НДС, руб.	Артикул	Подключение вх.	вых.	Мощность [кВт]	Вес [кг]	Q [м³/ч] 0	46	65	75	85	95	105	115
							[л/мин] 0	767	1083	1250	1417	1583	1750	1917
							H= напор [м]							
ESHS 80-160/15/P45RSNA	268 952,00	101864380	DN100	DN80	1,5	72	8,0	7	5,6	4,8	4	3,1		
ESHS 80-160/22A/P45RSNA	281 079,00	101864390	DN100	DN80	2,2	82	9,0	8,5	7,1	6,3	5,4	4,5	3,5	
ESHS 80-250/55/P45VSNA	355 053,00	101864450	DN100	DN80	5,5	124	20,0	19,5	18	17	15,8	14,4	12,9	11,1
ESHS 80-160/22/P45RSNA	281 079,00	101864400	DN100	DN80	2,2	85	11,0	9,9	8,5	7,7	6,8	5,9	4,9	
ESHS 80-200/30/P45RSNA	286 345,00	101864420	DN100	DN80	3	88	12,0	11,9	10,4	9,5	8,5	7,5	6,4	5,2
ESHS 80-200/40/P45VSNA	301 902,00	101864430	DN100	DN80	4	96	15,0	15,3	13,9	13,1	12,1	11,1	10	8,9
ESHS 80-250/75/P45VSNA	355 053,00	101864460	DN100	DN80	7,5	125	23,0	22,2	20,9	20	19	17,8	16,5	15,1
ESHS 80-250/110/P45VSNA	360 320,00	101864470	DN100	DN80	11	170	27,0	26,1	24,8	23,9	22,9	21,8	20,6	19,3

ESHF

Серия насосов e-SH – это консольные одноступенчатые насосы из нержавеющей стали AISI 316, предназначенные для перекачки воды и агрессивных жидкостей.

Полностью соответствует европейским нормам энергоэффективности ErP2015: индекс гидравлической эффективности MEI≥0,4, двигатели премум класс энергоэффектисновти IE3.

ESHE - компактное моноблочное исполнение, рабочее колесо установлено на удлинненом валу электродвигателя
ESHS - моноблочное исполнение со стандартным электродвигателем
ESHF - насос смонтирован на раме
ESHC - насос смонтирован на раме с проставком для простой и легкой эксплуатации

Области применения

Широкий спектр применений, когда необходимо использовать насосы, устойчивые к агрессивным средам.

Характеристики

Подача: до 240 м^3/ч
Напор: до 110 м
Мощность: 0,25 ÷ 75 кВт
Рабочее давление: 12 бар до 50°C; 10бар до 120°C
Температура окружающей среды: до 40°C
Температура перекачиваемой жидкости: -10°C ÷ +120°C

Двигатель

Напряжение: 3 ~230/400 В до 3 кВт, свыше - 400/690 В
Класс изоляции: F (155 °C)
Степень защиты корпуса: IP55

Группа скидок

G1

Трехфазный 2-х полюсной двигатель (2900 об/мин), 50 Гц, класс эффективности IE3 от 0,75 кВт , индекс MEI свыше 0.4

Модель	Розничная цена без НДС, руб.	Артикул	Подключение вх.	вых.	Мощность [кВт]	Вес [кг]	Q [м³/ч] 0	11	15	19	22	24	26	30
							[л/мин] 0	183	250	317	367	400	433	500
							H= напор [м]							
ESHF 25-125/07/S25RSNA	180 773,00	101862000	DN50	DN25	0,75	66	16,0	13,1	10,7	7,6				
ESHF 25-125/11/S25RSNA	180 773,00	101862010	DN50	DN25	1,1	68	21,0	18,1	16	13,2	10,7			
ESHF 25-160/15/P25RSSA	188 609,00	101862030	DN50	DN25	1,5	78	24,0	22	19,2	15,4	12,1	9,7		
ESHF 25-160/22/P25RSSA	189 836,00	101862040	DN50	DN25	2,2	81	31,0	28,4	25,9	22,2	19	16,7		
ESHF 25-200/30/P25RSSA	212 982,00	101862060	DN50	DN25	3	126	39,0	34,5	31,6	27,6	24	21,4		
ESHF 25-200/40/P25VSSA	226 579,00	101862070	DN50	DN25	4	94	48,0	44,7	42,2	38,9	35,8	33,5	31	
ESHF 25-250/55/P25VSSA	319 846,00	101862090	DN50	DN25	5,5	-	53,0	49,8	47,4	44,1	41			
ESHF 25-250/75/P25VSSA	326 678,00	101862100	DN50	DN25	7,5	-	67,0	63,4	60,7	57	53,8	51,3	48,6	
ESHF 25-250/110/P25VSSA	385 182,00	101862110	DN50	DN25	11	100	82,0	78,6	75,9	72,5	69,4	67,2	64,8	59,4
ESHF 32-125/07/S25RSNA	180 773,00	101862130	DN50	DN32	0,75	66	16,0	13,5	11,4	8,9	6,6			
ESHF 32-125/11/S25RSNA	180 773,00	101862140	DN50	DN32	1,1	67	21,0	18,2	16,1	13,5	11,2	9,7		
ESHF 32-160/15/P25RSSA	188 609,00	101862160	DN50	DN32	1,5	83	25,0	22,4	19,7	16,3	13,3	11,1		
ESHF 32-160/22/P25RSSA	189 836,00	101862170	DN50	DN32	2,2	81	31,0	28,9	26,6	23,5	20,8	18,8	16,7	
ESHF 32-200/30/P25RSSA	212 982,00	101862190	DN50	DN32	3	90	39,0	35,7	33,2	30	27,2	25,1		
ESHF 32-200/40/P25VSSA	226 579,00	101862200	DN50	DN32	4	102	49,0	44,7	41,8	38,2	35,1	32,7	30,1	
ESHF 32-250/55/P25VSSA	319 904,00	101862220	DN50	DN32	5,5	145	53,0	50,1	47,8	44,6	41,6			
ESHF 32-250/75/P25VSSA	326 640,00	101862230	DN50	DN32	7,5	154	66,0	63,9	61,5	58,2	55,1	52,8	50,1	
ESHF 32-250/110/P25VSSA	385 182,00	101862240	DN50	DN32	11	200	82,0	79,3	76,5	73	70,1	68,1	65,9	61

Модель	Розничная цена без НДС, руб.	Артикул	Подключение вх.	вых.	Мощность [кВт]	Вес [кг]	Q [м³/ч] 0	21	27	38	41	44	48	51
							[л/мин] 0	350	450	633	683	733	800	850
							H= напор [м]							
ESHF 40-125/11/S25RSSA	185 302,00	101862260	DN65	DN40	1,1	67	16,0	12	9,8	5,2				
ESHF 40-125/15/P25RSSA	188 366,00	101862270	DN65	DN40	1,5	82	20,0	16,2	14	9,4	8			
ESHF 40-125/22/P25RSSA	189 221,00	101862280	DN65	DN40	2,2	89	23,0	20,3	18,3	13,8	12,3	10,8		
ESHF 40-160/30/P25RSSA	206 369,00	101862300	DN65	DN40	3	87	31,0	27,7	24,9	18,6	16,8	15		
ESHF 40-160/40/P25VSSA	217 884,00	101862310	DN65	DN40	4	94	38,0	34,4	31,8	25,4	23,4	21,4	18,6	
ESHF 40-200/55/P25VSSA	264 546,00	101862330	DN65	DN40	5,5	135	49,0	45,2	42,2	34,5	31,9	29,1	25	
ESHF 40-200/75/P25VSSA	269 200,00	101862340	DN65	DN40	7,5	134	58,0	53,9	50,8	43,3	40,9	38,2	34,4	
ESHF 40-250/110A/P25VSSA	394 979,00	101862360	DN65	DN40	11	232	65,0	60,9	58,1	49,5	45,9			
ESHF 40-250/110/P25VSSA	394 612,00	101862370	DN65	DN40	11	165	75,0	70,3	67,6	59,6	56,4	52,7		
ESHF 40-250/150/P25VSSA	426 455,00	101862380	DN65	DN40	15	224	88,0	82,9	80,1	72,9	70,2	67,2	62,4	58,2

Модель	Розничная цена без НДС, руб.	Артикул	Подключение вх.	вых.	Мощность [кВт]	Вес [кг]	Q [м³/ч] 0	44	56	62	67	73	79	84
							[л/мин] 0	733	933	1033	1117	1217	1317	1400
							H= напор [м]							
ESHF 50-125/22/P25RSSA	194 121,00	101862400	DN65	DN50	2,2	80	18,0	12,5	9,7	8,1	6,7			
ESHF 50-125/30/P25RSSA	208 577,00	101862410	DN65	DN50	3	87	21,0	16,3	13,4	11,7	10,3	8,6		
ESHF 50-125/40/P25VSSA	219 965,00	101862420	DN65	DN50	4	91	25,0	21	18,2	16,6	15,2	13,5	11,7	10,2
ESHF 50-160/55/P25VSSA	263 320,00	101862440	DN65	DN50	5,5	124	34,0	29,3	25,9	24	22,3	20,2	18	16,1
ESHF 50-160/75/P25VSSA	268 464,00	101862450	DN65	DN50	7,5	138	41,0	35,6	32,4	30,6	28,8	26,5	24	21,7
ESHF 50-200/110A/P25VSSA	341 212,00	101862470	DN65	DN50	11	168	53,0	44,6	39,1	35,9	32,9	29	24,6	20,8
ESHF 50-200/110/P25VSSA	342 069,00	101862480	DN65	DN50	11	175	60,0	51,7	46,4	43,2	40,2	36,3	32	28,1
ESHF 50-250/150/P25VSSA	429 397,00	101862500	DN65	DN50	15	230	70,0	64,6	60,3	57,3	54,3	50		
ESHF 50-250/185/P25VSSA	450 826,00	101862510	DN65	DN50	18,5	247	80,0	72,7	68,2	65,4	62,7	58,9	54,4	
ESHF 50-250/220/L25VSSA	562 521,00	101952520	DN65	DN50	22	180	89,0	82,2	77,8	75	72,4	68,8	64,7	60,7

Трехфазный 2-х полюсной двигатель (2900 об/мин), 50 Гц, класс эффективности IE3 от 0,75 кВт , индекс MEI свыше 0.4

Модель	Розничная цена без НДС, руб.	Артикул	Подключение вх.	вых.	Мощность [кВт]	Вес [кг]	Q [м³/ч] 0	66	76	85	95	104	113	123
							[л/мин] 0	1100	1267	1417	1583	1733	1883	2050
							H= напор [м]							
ESHF 65-160/40/P25VSNA	307 657,00	101862540	DN80	DN65	4	130	19,0	13,1	10,9	8,7	6,3			
ESHF 65-160/55/P25VSNA	343 784,00	101862550	DN80	DN65	5,5	144	25,0	19,2	17,2	15,2	12,6	10	7,4	
ESHF 65-160/75/P25VSNA	350 767,00	101862560	DN80	DN65	7,5	144	31,0	25	22,9	20,9	18,4	16	13,3	
ESHF 65-160/110A/P25VSNA	432 578,00	101862570	DN80	DN65	11	157	36,0	31	28,9	26,6	23,7	20,8	17,6	
ESHF 65-160/110/P25VSNA	441 888,00	101862580	DN80	DN65	11	213	42,0	36,8	34,6	32,2	29,3	26,5		
ESHF 65-200/150/P25VSNA	478 876,00	101862600	DN80	DN65	15	180	54,0	46	43,2	40,3	36,8	33,4	29,8	
ESHF 65-200/185/P25VSNA	495 899,00	101862610	DN80	DN65	18,5	192	61,0	53,8	51,2	48,4	45	41,7	38,3	
ESHF 65-200/220/L25VSNA	601 593,00	101952620	DN80	DN65	22	288	64,0	58,7	56,4	53,9	50,8	47,8	44,4	40,5
ESHF 65-250/300/L25VSNA	716 350,00	101952640	DN80	DN65	30	385	84,0	80,7	78,8	76,6	73,7	70,6	67,2	62,8
ESHF 65-250/370/L25VSNA	789 591,00	101952650	DN80	DN65	37	417	97,0	93,9	91,8	89,5	86,6	83,6	80,3	76,2

Модель	Розничная цена без НДС, руб.	Артикул	Подключение вх.	вых.	Мощность [кВт]	Вес [кг]	Q [м³/ч] 0	118	133	148	164	194	209	225
							[л/мин] 0	1967	2217	2467	2733	3233	3483	3750
							H= напор [м]							
ESHF 80-160/185/P25VSNA	508 880,00	101862690	DN 10	DN80	18,5	238	48,0	40,3	38	35,4	32,3	26	22,7	
ESHF 80-160/110/P25VSNA	478 262,00	101862670	DN 10	DN80	11	233	34,0	26,1	23,6	20,8	17,6	11,6		
ESHF 80-200/220/L25VSNA	656 094,00	101952710	DN 10	DN80	22	315	53,0	46,2	43,9	41,3	38,3	32	28,8	
ESHF 80-160/150/P25VSNA	495 650,00	101862680	DN 10	DN80	15	203	41,0	33,2	30,8	28	24,8	18,5	15,4	
ESHF 80-200/300/L25VSNA	754 197,00	101952720	DN 10	DN80	30	385	64,0	57,7	55,4	52,8	49,6	43,1	39,6	36
ESHF 80-200/370/L25VSNA	813 472,00	101952730	DN 10	DN80	37	420	72,0	66,4	64,3	61,9	58,9	52,4	48,9	45,1
ESHF 80-250/450/L25VSNA	988 121,00	101952750	DN 10	DN80	45	591	84,0	76,5	73,8	70,7	66,8	58,5	53,9	
ESHF 80-250/550/L25VSNA	1 210 168,00	101952760	DN 10	DN80	55	684	96,0	89,7	87,2	84,3	80,7	72,9	68,6	
ESHF 80-250/750/L25VSNA	1 483 651,00	101952770	DN 10	DN80	75	990	112,0	106	104	101	97,9	90,3	86	81,3

Трехфазный 4-х полюсной двигатель (1450 об/мин), 50 Гц, класс эффективности E3 от 0,75 кВт , индекс MEI свыше 0.4

Модель	Розничная цена без НДС, руб.	Артикул	Подключение вх.	вых.	Мощность [кВт]	Вес [кг]	Q [м³/ч] 0	6	8	11	12	13	14	15
							[л/мин] 0	100	133	183	200	217	233	250
							H= напор [м]							
ESHF 25-160/02A/S45RSSA	179 915,00	101865030	DN50	DN25	0,25	74	6,0	5,1	4,4	2,8	2,2			
ESHF 25-160/02/S45RSSA	184 203,00	101865040	DN50	DN25	0,25	74	7,0	6,7	6	4,5	3,9	3,3		
ESHF 25-200/05/S45RSSA	193 631,00	101865070	DN50	DN25	0,55	180	12,0	10,5	9,7	8,2	7,5	6,9	6,2	
ESHF 25-250/07/X45RSSA	261 483,00	101865090	DN50	DN25	0,75	105	13,0	11,9	11,2	9,7	9,1	8,4	7,7	6,9
ESHF 25-250/15/P45RSSA	294 763,00	101865110	DN50	DN25	1,5	113	20,0	19,2	18,5	17	16,3	15,7	14,9	14,1
ESHF 25-160/02A/S45RSSA	179 915,00	101865030	DN50	DN25	0,25	74	6,0	5,1	4,4	2,8	2,2			
ESHF 25-160/02/S45RSSA	184 203,00	101865040	DN50	DN25	0,25	74	7,0	6,7	6	4,5	3,9	3,3		
ESHF 25-200/05/S45RSSA	193 631,00	101865070	DN50	DN25	0,55	180	12,0	10,5	9,7	8,2	7,5	6,9	6,2	
ESHF 25-250/07/X45RSSA	261 483,00	101865090	DN50	DN25	0,75	105	13,0	11,9	11,2	9,7	9,1	8,4	7,7	6,9
ESHF 25-250/15/P45RSSA	294 763,00	101865110	DN50	DN25	1,5	113	20,0	19,2	18,5	17	16,3	15,7	14,9	14,1
ESHF 32-125/02A/S45RSNA	176 853,00	101865130	DN50	DN32	0,25	70	4,0	3,3	2,8	1,7	1,3			
ESHF 32-125/02/S45RSNA	176 853,00	101865140	DN50	DN32	0,25	70	5,0	4,4	3,8	2,8	2,4	2		
ESHF 32-160/02A/S45RSSA	179 915,00	101865160	DN50	DN32	0,25	76	6,0	5,2	4,5	3,2	2,6			
ESHF 32-160/02/S45RSSA	184 203,00	101865170	DN50	DN32	0,25	74	7,0	6,7	6,1	4,8	4,3	3,8	3,2	2,6
ESHF 32-200/03/S45RSSA	193 631,00	101865190	DN50	DN32	0,37	50	9,0	7,9	7,1	5,5	4,9	4,3		
ESHF 32-200/05/S45RSSA	187 506,00	101865200	DN50	DN32	0,55	82	12,0	10,5	9,6	8	7,4	6,8	6,1	5,3
ESHF 32-250/07/X45RSSA	261 483,00	101865220	DN50	DN32	0,75	101	13,0	12	11,3	9,9	9,3	8,7	8	7,3
ESHF 32-250/11/P45RSSA	254 013,00	101865230	DN50	DN32	1,1	108	16,0	15,6	14,8	13,2	12,6	11,9	11,2	10,4
ESHF 32-250/15/P45RSSA	258 299,00	101865240	DN50	DN32	1,5	110	20,0	19,3	18,6	17,3	16,7	16,1	15,4	14,7

Трехфазный 4-х полюсной двигатель (1450 об/мин), 50 Гц, класс эффективности E3 от 0,75 кВт , индекс MEI свыше 0.4

Модель	Розничная цена без НДС, руб.	Артикул	Подключение вх.	вых.	Мощность [кВт]	Вес [кг]	Q [м³/ч] 0	10	13	16	19	21	23	24
							[л/мин] 0	167	217	267	317	350	383	400
							H= напор [м]							
ESHF 40-125/02A/S45RSSA	184 203,00	101865260	DN65	DN40	0,25	70	5,0	4	3,5	2,9	2,2	1,7		
ESHF 40-125/02/S45RSSA	176 733,00	101865270	DN65	DN40	0,25	70	6,0	4,9	4,4	3,8	3,2	2,7	2,2	1,9
ESHF 40-160/03/S45RSSA	185 550,00	101865300	DN65	DN40	0,37	70	7,0	6,2	5,5	4,7	3,8	3,2	2,5	2,2
ESHF 40-160/05/S45RSSA	179 792,00	101865310	DN65	DN40	0,55	70	9,0	8,3	7,7	7	6,1	5,5	4,8	4,4
ESHF 40-200/07/X45RSSA	210 414,00	101865330	DN65	DN40	0,75	70	12,0	11	10,3	9,3	8,2	7,3	6,3	5,8
ESHF 40-200/11/P45RSSA	204 779,00	101865340	DN65	DN40	1,1	87	14,0	13,1	12,4	11,5	10,4	9,5	8,5	8
ESHF 40-250/11/P45RSSA	264 914,00	101865360	DN65	DN40	1,1	99	16,0	14,4	13,7	12,7	11,4	10,3		
ESHF 40-250/15/P45RSSA	268 587,00	101865370	DN65	DN40	1,5	102	18,0	16,8	16,1	15,2	14	13,1	12	11,4
ESHF 40-250/22/P45RSSA	298 713,00	101865380	DN65	DN40	2,2	115	21,0	20,1	19,4	18,4	17,3	16,4	15,4	14,8

Модель	Розничная цена без НДС, руб.	Артикул	Подключение вх.	вых.	Мощность [кВт]	Вес [кг]	Q [м³/ч] 0	20	26	31	37	40	42	45
							[л/мин] 0	333	433	517	617	667	700	750
							H= напор [м]							
ESHF 50-125/02/S45RSSA	188 366,00	101865400	DN65	DN50	0,25	50	4,0	3,1	2,4	1,7	0,9			
ESHF 50-125/03/S45RSSA	188 488,00	101865410	DN65	DN50	0,37	50	5,0	4	3,2	2,6	1,7	1,2		
ESHF 50-125/05/S45RSSA	182 489,00	101865420	DN65	DN50	0,55	71	6,0	5,1	4,4	3,7	2,9	2,5	2,2	1,7
ESHF 50-160/07/X45RSSA	209 432,00	101865440	DN65	DN50	0,75	71	8,0	7,1	6,4	5,7	4,8	4,2	3,8	
ESHF 50-160/11/P45RSSA	204 045,00	101865450	DN65	DN50	1,1	86	10,0	8,6	7,9	7,3	6,4	5,8	5,4	4,8
ESHF 50-200/11/P45RSSA	228 049,00	101865470	DN65	DN50	1,1	82	13,0	10,8	9,6	8,3	6,5	5,5	4,8	
ESHF 50-200/15/P45RSSA	232 088,00	101865480	DN65	DN50	1,5	102	15,0	12,7	11,4	10,1	8,3	7,3	6,6	5,5
ESHF 50-250/22A/P45RSSA	301 777,00	101865500	DN65	DN50	2,2	116	17,0	15,7	14,6	13,5	11,7	10,6	9,7	
ESHF 50-250/22/P45RSSA	302 634,00	101865510	DN65	DN50	2,2	116	19,0	17,5	16,4	15,2	13,5	12,4	11,6	
ESHF 50-250/30/P45RSSA	309 371,00	101865520	DN65	DN50	3	118	22,0	20,3	19,2	18,1	16,4	15,4	14,7	13,5

Модель	Розничная цена без НДС, руб.	Артикул	Подключение вх.	вых.	Мощность [кВт]	Вес [кг]	Q [м³/ч] 0	32	38	43	49	55	61	66
							[л/мин] 0	533	633	717	817	917	1017	1100
							H= напор [м]							
ESHF 65-160/05/S45RSNA	256 461,00	101865540	DN80	DN65	0,55	85	5,0	3,2	2,5	1,9				
ESHF 65-160/07/X45RSNA	276 915,00	101865550	DN80	DN65	0,75	85	6,0	4,7	4,1	3,6	2,9			
ESHF 65-160/11A/P45RSNA	273 483,00	101865560	DN80	DN65	1,1	88	8,0	6,3	5,7	5,1	4,3	3,5		
ESHF 65-160/11/P45RSNA	317 208,00	101865570	DN80	DN65	1,1	88	9,0	7,3	6,7	6,2	5,4	4,6	3,7	
ESHF 65-160/15/P45RSNA	326 272,00	101865580	DN80	DN65	1,5	91	10,0	9	8,3	7,7	6,8	6	5,2	4,5
ESHF 65-200/15/P45RSNA	340 846,00	101865600	DN80	DN65	1,5	103	12,0	10	9,1	8,2	7,2	6,1		
ESHF 65-200/22/P45RSNA	360 441,00	101865610	DN80	DN65	2,2	117	15,0	12,5	11,7	10,9	9,9	8,8	7,6	6,6
ESHF 65-200/30/P45RSNA	364 484,00	101865620	DN80	DN65	3	121	17,0	15,8	15,1	14,5	13,6	12,5	11,4	10,4
ESHF 65-250/40/P45VSNA	405 147,00	101865640	DN80	DN65	4	180	20,0	19,3	18,6	18	17,1	16,1	14,9	13,7
ESHF 65-250/55/P45VSNA	437 357,00	101865650	DN80	DN65	5,5	177	24,0	23	22,4	21,8	20,9	19,9	18,8	17,7

Модель	Розничная цена без НДС, руб.	Артикул	Подключение вх.	вых.	Мощность [кВт]	Вес [кг]	Q [м³/ч] 0	46	65	75	85	95	105	115
							[л/мин] 0	767	1083	1250	1417	1583	1750	1917
							H= напор [м]							
ESHF 80-160/15/P45RSNA	360 320,00	101865670	DN 10	DN80	1,5	121	8,0	7	5,6	4,8	4	3,1		
ESHF 80-160/22A/P45RSNA	379 548,00	101865680	DN 10	DN80	2,2	127	9,0	8,5	7,1	6,3	5,4	4,5	3,5	
ESHF 80-160/22/P45RSNA	379 548,00	101865690	DN 10	DN80	2,2	127	11,0	9,9	8,5	7,7	6,8	5,9	4,9	
ESHF 80-200/30/P45RSNA	426 455,00	101865710	DN 10	DN80	3	146	12,0	11,9	10,4	9,5	8,5	7,5	6,4	5,2
ESHF 80-200/40/P45VSNA	438 947,00	101865720	DN 10	DN80	4	151	15,0	15,3	13,9	13,1	12,1	11,1	10	8,9
ESHF 80-250/55/P45VSNA	488 550,00	101865740	DN 10	DN80	5,5	209	20,0	19,5	18	17	15,8	14,4	12,9	11,1
ESHF 80-250/75/P45VSNA	489 530,00	101865750	DN 10	DN80	7,5	215	23,0	22,2	20,9	20	19	17,8	16,5	15,1
ESHF 80-250/110/P45VSNA	609 798,00	101865760	DN 10	DN80	11	260	27,0	26,1	24,8	23,9	22,9	21,8	20,6	19,3

VM

Компактные моноблочные вертикальные многоступенчатые насосы с резьбовым присоединением.

Двигатели с удлинненым валом класса IE3 обеспечивают бесшумную работу (до 60 дБ). Уникальная конструкция снижает риск протечек благодаря только двум эластомерам.

Корпус насоса выполнен из нержавеющей стали с чугунным основанием. Рабочие колеса из технополимера Noryl™.

Области применения

Повышение давления в бытовых и небольших офисных знадниях, моечные установки, циркуляция в системах отопления и кондиционирования.

Характеристики

Подача: до 14 м^3/ч (233 л/мин)
Напор: до 98 м
Мощность: 0,50 ÷ 3,0 кВт
Рабочее давление: 10 бар
Температура окружающей среды: 0°C ÷ 40°C
Температура перекачиваемой жидкости: 1~: до 60°C ; 3~: до 90°C

Двигатель

Напряжение: 1 ~220-240 В, 3~230/400 В
Класс изоляции: F
Степень защиты корпуса: IP55

Группа скидок

3Q

VM 1-фазные, 1 x 220-240 В, 50 hz

Модель	Розничная цена без НДС, руб.	Артикул	Подключение вх./вых.	Мощность [кВт]	Вес [кг]	Q [м^3/ч] 0 [л/мин] 0	0,7 11,7	1 16,7	1,3 21,7	1,6 26,7	1,9 31,7	2,2 36,7	2,4 40
						H= напор [м]							
1VM03P05M5HVBE	35 342,00	104602520	Rp1	0,5	13	33,0	30,6	29,2	27,3	25	22,4	19,3	16,7
1VM04P05M5HVBE	36 320,00	104602530	Rp1	0,5	15	44,0	39,9	37,9	35,2	32,1	28,5	24,5	21
1VM05P05M5HVBE	37 913,00	104602540	Rp1	0,5	14	54,0	48,7	46,1	42,6	38,6	34	28,9	24,5
1VM06P07M5HVBE	43 905,00	104602550	Rp1	0,75	17	66,0	60,9	58	54,1	49,5	44,1	38	32,8
1VM07P07M5HVBE	45 125,00	104602560	Rp1	0,75	19	77,0	70,1	66,6	61,9	56,4	50,1	42,9	36,8
1VM08P09M5HVBE	47 451,00	104602570	Rp1	0,95	20	88,0	80,5	76,4	71,1	64,8	57,6	49,4	42,5

VM 1-фазные, 1 x 220-240 В, 50 hz

Модель	Розничная цена без НДС, руб.	Артикул	Подключение вх./вых.	Мощность [кВт]	Вес [кг]	Q [м³/ч] 0	1,2	1,7	2,2	2,6	3,1	3,6	4,2
						[л/мин] 0	20	28,3	36,7	43,3	51,7	60	70
						H= напор [м]							
3VM02P05M5HVBE	33 142,00	104602630	Rp1	0,5	15	24,0	21,5	20,4	18,9	17,1	15	12,8	9,6
3VM03P05M5HVBE	34 978,00	104602640	Rp1	0,5	13	34,0	31,2	29,5	27,2	24,6	21,7	18,4	14
3VM04P05M5HVBE	36 931,00	104602650	Rp1	0,5	14	45,0	40,3	37,7	34,5	30,9	26,8	22,5	16,6
3VM05P07M5HVBE	41 581,00	104602660	Rp1	0,75	18	58,0	52,5	49,6	45,9	41,5	36,5	31,1	23,7
3VM06P09M5HVBE	44 149,00	104602670	Rp1	0,95	19	69,0	63,1	59,4	54,9	49,6	43,7	37,2	28,3
3VM07P09M5HVBE	49 408,00	104602680	Rp1	0,95	20	80,0	72,3	67,9	62,5	56,2	49,2	41,6	31,2
3VM08P11M5HVBE	51 852,00	104602690	Rp1	1,1	21	93,0	84,6	79,9	73,9	66,8	58,9	50,2	38,3

Модель	Розничная цена без НДС, руб.	Артикул	Подключение вх./вых.	Мощность [кВт]	Вес [кг]	Q [м³/ч] 0	2,4	3,2	4	4,7	5,5	6,3	7,2
						[л/мин] 0	40	53,3	66,7	78,3	91,7	105	120
						H= напор [м]							
5VM02P05M5HVBE	35 466,00	104602750	Rp1 ¼	0,5	14	24,0	20,4	18,9	17,4	15,5	13,3	10,6	6,6
5VM03P05M5HVBE	35 466,00	104602760	Rp1 ¼	0,5	13	35,0	28,7	26,5	24,2	21,5	18,2	14	8
5VM04P07M5HVBE	41 581,00	104602770	Rp1 ¼	0,75	17	48,0	39,8	37,1	34,3	30,8	26,4	20,9	12,9
5VM05P09M5HVBE	44 392,00	104602780	Rp1 ¼	0,95	18	60,0	49,4	46	42,4	38	32,5	25,6	15,6
5VM06P11M5HVBE	49 651,00	104602790	Rp1 ¼	1,1	21	72,0	60,5	56,6	52,3	47,2	40,6	32,3	20,4
5VM07P15M5HVBE	55 277,00	104602800	Rp1 ¼	1,5	23	85,0	72,1	67,8	63	57,2	49,7	40,1	26,1
5VM08P15M5HVBE	60 781,00	104602810	Rp1 ¼	1,5	24	96,0	81,4	76,2	70,6	63,7	55,1	44	28,1

Модель	Розничная цена без НДС, руб.	Артикул	Подключение вх./вых.	Мощность [кВт]	Вес [кг]	Q [м³/ч] 0	5	6,5	8	9,5	11	12,5	14
						[л/мин] 0	83,3	108	133	158	183	208	233
						H= напор [м]							
10VM02P11M5HVBE	51 852,00	104602870	Rp1 ½	1,1	28	30,0	26,4	24,7	22,9	20,8	18,3	15,2	11,6
10VM03P15M5HVBE	55 398,00	104602880	Rp1 ½	1,5	33	46,0	40,1	37,8	35,3	32,4	28,9	24,7	19,6
10VM04P22M5HVBE	73 988,00	104602890	Rp1 ½	2,2	44	61,0	54,2	51,2	47,9	44,1	39,6	33,9	27,1
10VM05P22M5HVBE	77 901,00	104602900	Rp1 ½	2,2	46	76,0	66,4	62,5	58,2	53,3	47,5	40,4	31,8

VM 3-фазные, 3 X 230/400 В, motor класс эффективности электродвигателя IE3 мощностью от 0,75 до 3,0 кВт

Модель	Розничная цена без НДС, руб.	Артикул	Подключение вх./вых.	Мощность [кВт]	Вес [кг]	Q [м³/ч] 0	0,7	1	1,3	1,6	1,9	2,2	2,4
						[л/мин] 0	11,7	16,7	21,7	26,7	31,7	36,7	40
						H= напор [м]							
1VM02P03T5RVBE	33 636,00	104602010	Rp1	0,3	13	22,0	20,7	19,7	18,4	16,9	15,1	13,1	11,3
1VM03P03T5RVBE	34 122,00	104602020	Rp1	0,3	14	33,0	29,6	28,1	26,1	23,7	21	17,9	15,4
1VM04P04T5RVBE	35 099,00	104602030	Rp1	0,4	13	44,0	39,9	37,9	35,2	32,1	28,4	24,4	20,9
1VM05P05T5RVBE	36 689,00	104602040	Rp1	0,5	16	54,0	49	46,3	42,9	38,9	34,4	29,3	25
1VM06P07T5RVBE	42 437,00	104602050	Rp1	0,75	20	68,0	63,6	60,9	57,2	52,7	47,5	41,5	36,2
1VM07P07T5RVBE	43 536,00	104602060	Rp1	0,75	20	80,0	73,6	70,4	66	60,7	54,6	47,6	41,5
1VM08P11T5RVBE	45 861,00	104602070	Rp1	1,1	22	92,0	85,2	81,7	76,8	70,9	63,9	55,9	48,9

Модель	Розничная цена без НДС, руб.	Артикул	Подключение вх./вых.	Мощность [кВт]	Вес [кг]	Q [м³/ч] 0	1,2	1,7	2,2	2,6	3,1	3,6	4,2
						[л/мин] 0	20	28,3	36,7	43,3	51,7	60	70
						H= напор [м]							
3VM02P03T5RVBE	32 042,00	104602130	Rp1	0,3	12	23,0	20,9	19,6	18,1	16,2	14,1	11,9	8,7
3VM03P04T5RVBE	33 875,00	104602140	Rp1	0,4	13	34,0	31,3	29,4	27,2	24,5	21,6	18,4	13,9
3VM04P05T5RVBE	35 709,00	104602150	Rp1	0,5	15	45,0	40,6	38	34,9	31,3	27,3	23	17,1
3VM05P07T5RVBE	40 115,00	104602160	Rp1	0,75	20	60,0	55	52,4	49	44,8	39,9	34,5	27,1
3VM06P11T5RVBE	42 682,00	104602170	Rp1	1,1	24	72,0	66,7	63,7	59,7	54,7	48,9	42,5	33,5
3VM07P11T5RVBE	47 696,00	104602180	Rp1	1,1	22	84,0	77,3	73,7	68,9	63,1	56,3	48,8	38,3
3VM08P15T5RVBE	50 017,00	104602190	Rp1	1,5	24	96,0	88,9	84,9	79,5	72,9	65,2	56,6	44,6

VM 3-фазные, 3 X 230/400 В, motor класс эффективности электродвигателя IE3 мощностью от 0,75 до 3,0 кВт

Модель	Розничная цена без НДС, руб.	Артикул	Подключение вх./вых.	Мощность [кВт]	Вес [кг]	Q [м³/ч] 0	2,4	3,2	4	4,7	5,5	6,3	7,2
						[л/мин] 0	40	53,3	66,7	78,3	91,7	105	120
						H= напор [м]							
5VM02P04T5RVBE	34 365,00	104602250	Rp1 ¼	0,4	13	24,0	20,4	18,9	17,3	15,5	13,3	10,5	6,6
5VM03P05T5RVBE	34 365,00	104602260	Rp1 ¼	0,5	14	35,0	28,9	26,8	24,5	21,9	18,6	14,4	8,4
5VM04P11T5RVBE	40 115,00	104602270	Rp1 ¼	1,1	20	49,0	43	40,7	38,2	35,1	30,9	25,6	17,6
5VM05P11T5RVBE	42 929,00	104602280	Rp1 ¼	1,1	21	61,0	53,2	50,3	47,1	43,1	37,9	31,1	21,1
5VM06P15T5RVBE	47 938,00	104602290	Rp1 ¼	1,5	23	74,0	64,1	60,7	56,9	52,1	45,9	37,8	25,8
5VM07P15T5RVBE	53 444,00	104602300	Rp1 ¼	1,5	24	86,0	74,2	70,1	65,6	60	52,7	43,2	29,2
5VM08P22T5RVBE	58 703,00	104602310	Rp1 ¼	2,2	37	99,0	85,9	81,4	76,3	70	61,8	51	35

Модель	Розничная цена без НДС, руб.	Артикул	Подключение вх./вых.	Мощность [кВт]	Вес [кг]	Q [м³/ч] 0	5	6,5	8	9,5	11	12,5	14
						[л/мин] 0	83,3	108	133	158	183	208	233
						H= напор [м]							
10VM02P11T5RVBE	50 017,00	104602370	Rp1 ½	1,1	31	31,0	27,3	25,8	24	22	19,5	16,5	13
10VM03P15T5RVBE	53 444,00	104602380	Rp1 ½	1,5	33	46,0	41,4	39,2	36,8	34	30,7	26,5	21,4
10VM04P22T5RVBE	69 705,00	104602390	Rp1 ½	2,2	40	62,0	55,4	52,6	49,4	45,8	41,3	35,8	29
10VM05P30T5RVBE	75 332,00	104602400	Rp1 ½	3	38	77,0	69,5	66	62,1	57,5	51,9	45	36,5
10VM06P30T5RVBE	77 287,00	104602410	Rp1 ½	3	44	92,0	82,6	78,3	73,5	67,9	61,1	52,8	42,6

NEW PRODUCT

VM E

Компактные моноблочные вертикальные многоступенчатые насосы с резьбовым присоединением.

Насосы серии VM E — интеллектуальная система с двигателем на постоянном магните.

Корпус насоса выполнен из нержавеющей стали с чугунным основанием. Рабочие колеса из технополимера Noryl™.

Области применения

Широкий спектр применений, когда необходимо использовать насосы, устойчивые к агрессивным средам.

Характеристики

Подача: до 17 м^3/ч
Напор: до 100 м
Рабочее давление: 10 бар
Температура окружающей среды: 0°C ÷ 40°C
Температура перекачиваемой жидкости: до 90°C

Двигатель

Класс энергоэффективности: IE5
Класс изоляции: F
Степень защиты корпуса: защита от перегрузок и блокировки с функцией автоматического перезапуска

Группа скидок

3Q

VM E, 1-фазное подключение, 1 x 230 В ± 10%, 50/60 Гц

Модель	Розничная цена без НДС, руб.	Артикул	Подключение вх./вых.	Мощность [кВт]	Вес [кг]	Q [м^3/ч] 0 [л/мин] 0	0,4 6,7	0,8 13,3	1,2 20	1,6 26,7	2 33,3	2,4 40	3 50
						H= напор [м]							
1VME02P03M02VBE	92 602,00	104630700	Rp1	0,37	19	34,0	33,3	32,1	30,6	28,3	24,4	20,4	14,6
1VME04P05M02VBE	95 730,00	104630710	Rp1	0,55	19	57,0	55,3	53,1	50,4	46,7	39,3	32	21,9
1VME05P07M02VBE	102 892,00	104630720	Rp1	0,75	20	81,0	78	75	71,7	63	53,5	44,1	30,8
1VME06P11M02VBE	108 076,00	104630730	Rp1	1,1	21	100,0	96,3	92,8	88,5	83,2	76,1	65,5	47,9

Модель	Розничная цена без НДС, руб.	Артикул	Подключение вх./вых.	Мощность [кВт]	Вес [кг]	Q [м^3/ч] 0 [л/мин] 0	0,8 13,3	0,6 10	2,4 40	3,2 53,3	4 66,7	4,8 80	5,2 86,7
						H= напор [м]							
3VME02P03M02VBE	80 256,00	104630770	Rp1	0,37	19	36,0	34,3	31,2	25	19,5	14,5	9,8	7,5
3VME03P05M02VBE	87 662,00	104630780	Rp1	0,55	19	53,0	51,3	47,1	37,9	29,8	22,7	16,1	12,4
3VME04P07M02VBE	92 602,00	104630790	Rp1	0,75	19	71,0	68,3	63,9	51,6	40,6	31,1	22,3	17,3
3VME05P11M02VBE	116 719,00	104630800	Rp1	1,1	21	89,0	85,5	82,4	74,3	59,5	46,6	34,8	28,8
3VME06P15M02VBE	123 470,00	104630810	Rp1	1,5	21	100,0	96,8	93,2	86,6	77	64,1	49,3	42

VM E, 1-фазное подключение, 1 x 230 В ± 10%, 50/60 Гц

Модель	Розничная цена без НДС, руб.	Артикул	Подключение вх./вых.	Мощность [кВт]	Вес [кг]	Q [м³/ч] 0	1,2	2,4	3,6	4,8	6	7,2	8,4
						[л/мин] 0	20	40	60	80	100	120	140
						H= напор [м]							
5VME02P05M02VBE	87 335,00	104630850	Rp1 ¼	0,55	19	36,0	34,8	33,4	29,1	23,4	18,7	14,1	8,9
5VME03P07M02VBE	89 555,00	104630860	Rp1 ¼	0,75	19	54,0	52,4	49,8	39,9	32,5	25,8	18,8	11,5
5VME04P11M02VBE	100 176,00	104630870	Rp1 ¼	1,1	21	72,0	69,9	66,3	57,8	47,4	38,2	28,6	18,6
5VME05P15M02VBE	115 731,00	104630880	Rp1 ¼	1,5	21	90,0	87,4	82,9	77,9	64,2	52,3	40,1	27,3

Модель	Розничная цена без НДС, руб.	Артикул	Подключение вх./вых.	Мощность [кВт]	Вес [кг]	Q [м³/ч] 0	2,4	4,8	7,2	9,6	12	14,4	17
						[л/мин] 0	40	80	120	160	200	240	283
						H= напор [м]							
10VME01P07M02VBE	122 234,00	104630910	Rp1 ½	0,75	24	23,0	22,2	21,2	20	16,6	13,5	10,4	6,8
10VME02P11M02VBE	124 210,00	104630920	Rp1 ½	1,1	26	38,0	37,2	35,4	30,7	24,7	19,2	13,4	6,7

SV F

Сбалансированное рабочее колесо значительно снижает осевую нагрузку на подшипнки и позволяет использовать стандартный электродвигатель класса IE3

Для серий 10, 15 и 22SV с 5,5 кВт торцевое уплотнение может быть заменено без демонтажа двигателя.

Модификация F: круглые фланцы, патрубки расположени в линию "ин-лайн", AISI 304, PN25
Модификация N: круглые фланцы, патрубки расположени в линию "ин-лайн", AISI 316, PN25
Модификация R: круглые фланцы, напорный патрубок расположен над всасывающим, AISI 304, PN25
Модификация P: соединение типа Victaulic™, AISI 316, PN40
По запросу: Овальные фланединение типа Clamp™, резьбовые муфты DN 11851

Области применения

Водоснабжение, очистка воды, системы отопления и кондиционирования.

Характеристики

Подача: до 30 м^3/ч
Напор: до 260 м
Мощность: 0,37 ÷ 18,5 кВт
Рабочее давление: 16/25 бар
Температура окружающей среды: 0°C ÷ 40°C
Температура перекачиваемой жидкости: -30°C ÷ +120°C

Двигатель

Напряжение: 1 ~220-240 В, 3~230/400 В
Класс изоляции: F
Степень защиты корпуса: IP55

Группа скидок

3N

1-фазное подключение, 1 x 230 В ± 10%, 50/60 Гц

Модель	Розничная цена без НДС, руб.	Артикул	Подключение вх./вых.	Мощность [кВт]	Вес [кг]	Q [м³/ч] 0	0,7	1,2	1,5	1,8	2,1	2,4	
						[л/мин] 0	11,7	20	25	30	35	40	
						H= напор [м]							
1SV02F003M	40 240,00	1016L1831	Rp1 /DN25	0,37	17	12,0	12,2	11,5	10,7	9,5	7,9	6	
1SV03F003M	41 381,00	1016L1841	Rp1 /DN25	0,37	16	18,0	18	17	15,7	13,8	11,4	8,4	
1SV04F003M	42 973,00	1016L1851	Rp1 /DN25	0,37	17	24,0	23,5	22,1	20,4	17,9	14,6	10,6	
1SV05F003M	45 143,00	1016L1861	Rp1 /DN25	0,37	19	29,0	28,9	27	24,8	21,6	17,4	12,5	
1SV06F003M	47 076,00	1016L1871	Rp1 /DN25	0,37	18	35,0	34,2	31,7	28,9	25	20	14	
1SV07F003M	49 246,00	1016L1881	Rp1 /DN25	0,37	18	40,0	39,2	36,1	32,7	28,1	22,2	15,2	
1SV08F005M	51 869,00	1016L1891	Rp1 /DN25	0,55	21	48,0	47,9	45,2	41,8	36,8	30,4	22,4	
1SV09F005M	53 923,00	1016L1901	Rp1 /DN25	0,55	23	54,0	53,4	50,4	46,4	40,8	33,5	24,6	
1SV10F005M	55 975,00	1016L1911	Rp1 /DN25	0,55	22	59,0	59	55,5	51	44,7	36,6	26,6	
1SV11F005M	58 709,00	1016L1921	Rp1 /DN25	0,55	22	65,0	64,5	60,4	55,5	48,5	39,5	28,5	
1SV12F007M	64 292,00	1016L1931	Rp1 /DN25	0,75	27	73,0	73,1	69,3	64,3	57,1	47,6	35,7	
1SV13F007M	67 144,00	1016L1941	Rp1 /DN25	0,75	24	79,0	78,9	74,8	69,4	61,6	51,2	38,2	
1SV15F007M	69 880,00	1016L1961	Rp1 /DN25	0,75	26	91,0	90,5	85,6	79,3	70,1	58,1	43,1	
1SV17F011M	76 038,00	1016L1981	Rp1 /DN25	1,1	32	105,0	105	100	93,1	82,6	68,6	51,2	
1SV19F011M	80 136,00	1016L2001	Rp1 /DN25	1,1	32	117,0	117	111	103	91,5	75,8	56,3	
1SV22F011M	86 298,00	1016L2031	Rp1 /DN25	1,1	32	135,0	134	127	118	104	86,1	63,5	
1SV25F015M	105 785,00	1016L2061	Rp1 /DN25	1,5	41	153,0	152	145	135	120	99,1	72,7	
1SV27F015M	112 628,00	1016L2081	Rp1 /DN25	1,5	45	164,0	164	156	145	129	106	77,5	
1SV30F015M	119 467,00	1016L2111	Rp1 /DN25	1,5	45	182,0	181	173	160	141	116	83,9	
1SV32F022M	127 790,00	1016L2131	Rp1 /DN25	2,2	52	197,0	197	188	176	156	130	96,3	
1SV34F022M	134 400,00	1016L2151	Rp1 /DN25	2,2	49	209,0	209	200	186	166	137	101	
1SV37F022M	141 924,00	1016L2181	Rp1 /DN25	2,2	51	226,0	225	216	202	179	148	109	

Модель	Розничная цена без НДС, руб.	Артикул	Подключение вх./вых.	Мощность [кВт]	Вес [кг]	Q [м³/ч] 0	1,8	2,1	2,4	2,7	3	3,6	4,4
						[л/мин] 0	30	35	40	45	50	60	73,3
						H= напор [м]							
3SV02F003M	45 372,00	1016L2231	Rp1 /DN25	0,37	20	15,0	14	13,5	13	12,4	11,7	9,8	6,5
3SV03F003M	47 309,00	1016L2241	Rp1 /DN25	0,37	18	21,0	20,3	19,6	18,7	17,7	16,6	13,7	8,6
3SV04F003M	50 046,00	1016L2251	Rp1 /DN25	0,37	17	28,0	26,2	25,2	23,9	22,5	20,8	16,8	10,1
3SV05F005M	52 667,00	1016L2261	Rp1 /DN25	0,55	21	36,0	35	33,9	32,6	31,1	29,2	24,5	16,2
3SV06F005M	54 831,00	1016L2271	Rp1 /DN25	0,55	20	43,0	41,6	40,2	38,6	36,6	34,3	28,5	18,5
3SV07F007M	60 532,00	1016L2281	Rp1 /DN25	0,75	23	52,0	50	48,7	47	45	42,5	36,1	24,6
3SV08F007M	63 269,00	1016L2291	Rp1 /DN25	0,75	22	59,0	57	55,4	53,4	51	48,1	40,7	27,5
3SV09F011M	68 057,00	1016L2301	Rp1 /DN25	1,1	28	67,0	64,5	62,8	60,6	57,9	54,6	46,4	31,6
3SV10F011M	70 793,00	1016L2311	Rp1 /DN25	1,1	28	74,0	71,3	69,3	66,9	63,8	60,2	51	34,5
3SV11F011M	74 210,00	1016L2321	Rp1 /DN25	1,1	30	81,0	78	75,8	73,1	69,7	65,7	55,5	37,4
3SV12F011M	78 088,00	1016L2331	Rp1 /DN25	1,1	28	88,0	84,5	82,1	79,1	75,5	71,1	59,9	40,1
3SV13F015M	92 905,00	1016L2341	Rp1 /DN25	1,5	32	97,0	93,5	91	87,8	83,9	79,2	67,2	45,6
3SV14F015M	94 730,00	1016L2351	Rp1 /DN25	1,5	33	104,0	100	97,7	94,2	89,9	84,8	71,8	48,5
3SV16F015M	97 580,00	1016L2371	Rp1 /DN25	1,5	34	118,0	114	110	106	102	95,8	80,9	54,2
3SV19F022M	105 218,00	1016L2401	Rp1 /DN25	2,2	43	142,0	138	134	129	124	117	99,1	67,6
3SV21F022M	113 193,00	1016L2421	Rp1 /DN25	2,2	52	157,0	151	147	142	136	128	108	73,6
3SV23F022M	122 544,00	1016L2441	Rp1 /DN25	2,2	49	171,0	165	160	155	148	139	118	79,4
3SV25F022M	128 700,00	1016L2461	Rp1 /DN25	2,2	53	186,0	179	174	168	160	150	127	84,8

1-фазное подключение, 1 x 230 В ± 10%, 50/60 Гц

Модель	Розничная цена без НДС, руб.	Артикул	Подключение вх./вых.	Мощность [кВт]	Вес [кг]	Q [м³/ч] 0	2,7	3	3,6	4,4	6	7,2	8,5
						[л/мин] 0	45	50	60	73,3	100	120	142
						H= напор [м]							
5SV02F003M	49 816,00	1016L2511	Rp1¼/DN32	0,37	16	15,0	13,7	13,4	13	12,2	10,2	8,2	5,7
5SV03F005M	55 288,00	1016L2521	Rp1¼/DN32	0,55	19	23,0	21,6	21,3	20,7	19,7	16,9	14,1	10,3
5SV04F005M	59 281,00	1016L2531	Rp1¼/DN32	0,55	23	30,0	27,9	27,5	26,6	25,2	21,2	17,3	12,2
5SV05F007M	65 207,00	1016L2541	Rp1¼/DN32	0,75	21	38,0	36	35,5	34,5	32,9	28,2	23,5	17,1
5SV06F011M	70 678,00	1016L2551	Rp1¼/DN32	1,1	29	45,0	43,3	42,8	41,6	39,6	33,9	28,1	20,3
5SV07F011M	74 780,00	1016L2561	Rp1¼/DN32	1,1	29	53,0	50,1	49,5	48,1	45,8	39,1	32,2	23,1
5SV09F015M	92 224,00	1016L2581	Rp1¼/DN32	1,5	31	68,0	64,8	64	62,2	59,3	50,6	41,9	30,2
5SV08F011M	77 517,00	1016L2571	Rp1¼/DN32	1,1	27	60,0	57	56,2	54,6	51,8	44,1	36,2	25,8
5SV10F015M	93 591,00	1016L2591	Rp1¼/DN32	1,5	32	75,0	71,7	70,8	68,7	65,4	55,7	46	33
5SV11F015M	95 644,00	1016L2601	Rp1¼/DN32	1,5	31	83,0	78,4	77,5	75,2	71,4	60,7	49,9	35,6
5SV12F022M	100 090,00	1016L2611	Rp1¼/DN32	2,2	41	91,0	87	86	83,4	79,3	67,4	55,7	40,5
5SV13F022M	102 709,00	1016L2621	Rp1¼/DN32	2,2	41	98,0	94	92,8	90	85,5	72,6	59,9	43,5
5SV14F022M	105 447,00	1016L2631	Rp1¼/DN32	2,2	43	106,0	101	99,6	96,6	91,7	77,8	64	46,3
5SV15F022M	108 184,00	1016L2641	Rp1¼/DN32	2,2	45	113,0	108	106	103	97,8	82,8	68,1	49,1
5SV16F022M	114 222,00	1016L2651	Rp1¼/DN32	2,2	42	120,0	115	113	110	104	87,8	72,1	51,8

Модель	Розничная цена без НДС, руб.	Артикул	Подключение вх./вых.	Мощность [кВт]	Вес [кг]	Q [м³/ч] 0	5	6	8	10,2	11	14	
						[л/мин] 0	83,3	100	133	170	183	233	
						H= напор [м]							
10SV01F007M	67 599,00	1016L2691	Rp1½/DN40	0,75	30	12,0	11,2	10,9	9,9	8,3	7,6	4,3	
10SV02F007M	71 361,00	1016L2701	Rp1½/DN40	0,75	28	24,0	21,9	21,3	19,6	17	15,8	10	
10SV03F011M	81 621,00	1016L2711	Rp1½/DN40	1,1	33	36,0	33	32,1	29,6	25,8	24,1	16	
10SV04F015M	96 440,00	1016L2721	Rp1½/DN40	1,5	35	48,0	44,2	43	39,9	34,8	32,6	21,7	
10SV05F022M	110 121,00	1016L2731	Rp1½/DN40	2,2	41	60,0	56,1	54,7	50,9	44,9	42,2	29	
10SV06F022M	115 820,00	1016L2741	Rp1½/DN40	2,2	50	72,0	66,8	65	60,4	53,1	49,8	33,9	

Модель	Розничная цена без НДС, руб.	Артикул	Подключение вх./вых.	Мощность [кВт]	Вес [кг]	Q [м³/ч] 0	8	11	14	16,2	19,8	21	24
						[л/мин] 0	133	183	233	270	330	350	400
						H= напор [м]							
15SV01F011M	78 543,00	1016L2781	Rp2 /DN50	1,1	32	14,0	12,9	12,2	11,3	10,4	8,4	7,6	5,1
15SV02F022M	97 807,00	1016L2791	Rp2 /DN50	2,2	43	29,0	26,7	25,5	23,9	22,4	18,9	17,4	13,1

Модель	Розничная цена без НДС, руб.	Артикул	Подключение вх./вых.	Мощность [кВт]	Вес [кг]	Q [м³/ч] 0	14	16,2	19,8	21	24	25,8	27,6
						[л/мин] 0	233	270	330	350	400	430	460
						H= напор [м]							
22SV01F011M	72 959,00	1016L2831	Rp2 /DN50	1,1	32	15,0	12,7	12	10,4	9,7	7,7	6,3	4,7
22SV02F022M	92 681,00	1016L2841	Rp2 /DN50	2,2	43	30,0	27,2	26	23,3	22,2	18,9	16,6	13,8

3-фазные, 3 X 230/400 В, 2-х полюсной двигательй 2900 об./мин., класс эффективности электродвигателя IE3 мощностью от 0,75 до 3,0 кВт

Модель	Розничная цена без НДС, руб.	Артикул	Подключение вх./вых.	Мощность [кВт]	Вес [кг]	Q [м³/ч] 0	0,7	1,2	1,5	1,8	2,1	2,4	
						[л/мин] 0	11,7	20	25	30	35	40	
						H= напор [м]							
1SV02F003T	39 328,00	1016L0011	Rp1 /DN25	0,37	15	12,0	12,2	11,5	10,7	9,5	7,9	6	
1SV03F003T	40 240,00	1016L0021	Rp1 /DN25	0,37	16	18,0	18	17	15,7	13,8	11,4	8,4	
1SV04F003T	42 066,00	1016L0031	Rp1 /DN25	0,37	15	24,0	23,5	22,1	20,4	17,9	14,6	10,6	
1SV05F003T	44 002,00	1016L0041	Rp1 /DN25	0,37	17	29,0	28,9	27	24,8	21,6	17,4	12,5	
1SV06F003T	46 168,00	1016L0051	Rp1 /DN25	0,37	18	35,0	34,2	31,7	28,9	25	20	14	
1SV07F003T	47 991,00	1016L0061	Rp1 /DN25	0,37	18	40,0	39,2	36,1	32,7	28,1	22,2	15,2	
1SV08F005T	50 843,00	1016L0071	Rp1 /DN25	0,55	20	48,0	47,9	45,2	41,8	36,8	30,4	22,4	
1SV09F005T	53 008,00	1016L0081	Rp1 /DN25	0,55	21	54,0	53,4	50,4	46,4	40,8	33,5	24,6	
1SV10F005T	54 831,00	1016L0091	Rp1 /DN25	0,55	22	59,0	59	55,5	51	44,7	36,6	26,6	
1SV11F005T	57 681,00	1016L0101	Rp1 /DN25	0,55	24	65,0	64,5	60,4	55,5	48,5	39,5	28,5	
1SV12F007T/D	63 029,00	1016LC111	Rp1 /DN25	0,75	26	73,0	73,1	69,3	64,3	57,1	47,6	35,7	
1SV13F007T/D	65 767,00	1016LC121	Rp1 /DN25	0,75	26	79,0	78,9	74,8	69,4	61,6	51,2	38,2	
1SV15F007T/D	74 051,00	1016LC141	Rp1 /DN25	0,75	27	91,0	90,5	85,6	79,3	70,1	58,1	43,1	
1SV17F011T/D	74 538,00	1016LC161	Rp1 /DN25	1,1	32	105,0	105	100	93,1	82,6	68,6	51,2	
1SV19F011T/D	78 592,00	1016LC181	Rp1 /DN25	1,1	31	117,0	117	111	103	91,5	75,8	56,3	
1SV22F011T/D	84 731,00	1016LC211	Rp1 /DN25	1,1	32	135,0	134	127	118	104	86,1	63,5	
1SV25F015T/D	102 924,00	1016LC241	Rp1 /DN25	1,5	34	153,0	152	145	135	120	99,1	72,7	
1SV27F015T/D	109 833,00	1016LC261	Rp1 /DN25	1,5	45	164,0	164	156	145	129	106	77,5	
1SV30F015T/D	116 626,00	1016LC291	Rp1 /DN25	1,5	34	182,0	181	173	160	141	116	83,9	
1SV32F022T/D	124 738,00	1016LC311	Rp1 /DN25	2,2	50	197,0	197	188	176	156	130	96,3	
1SV34F022T/D	131 534,00	1016LC331	Rp1 /DN25	2,2	45	209,0	209	200	186	166	137	101	
1SV37F022T/D	138 877,00	1016LC361	Rp1 /DN25	2,2	45	226,0	225	216	202	179	148	109	

Модель	Розничная цена без НДС, руб.	Артикул	Подключение вх./вых.	Мощность [кВт]	Вес [кг]	Q [м³/ч] 0	1,8	2,1	2,4	2,7	3	3,6	4,4
						[л/мин] 0	30	35	40	45	50	60	73,3
						H= напор [м]							
3SV02F003T	44 345,00	1016L0421	Rp1 /DN25	0,37	16	15,0	14	13,5	13	12,4	11,7	9,8	6,5
3SV03F003T	46 397,00	1016L0431	Rp1 /DN25	0,37	15	21,0	20,3	19,6	18,7	17,7	16,6	13,7	8,6
3SV04F003T	49 133,00	1016L0441	Rp1 /DN25	0,37	19	28,0	26,2	25,2	23,9	22,5	20,8	16,8	10,1
3SV05F005T	51 754,00	1016L0451	Rp1 /DN25	0,55	20	36,0	35	33,9	32,6	31,1	29,2	24,5	16,2
3SV06F005T	53 805,00	1016L0461	Rp1 /DN25	0,55	20	43,0	41,6	40,2	38,6	36,6	34,3	28,5	18,5
3SV07F007T/D	59 189,00	1016LC471	Rp1 /DN25	0,75	23	52,0	50	48,7	47	45	42,5	36,1	24,6
3SV08F007T/D	61 821,00	1016LC481	Rp1 /DN25	0,75	24	59,0	57	55,4	53,4	51	48,1	40,7	27,5
3SV09F011T/D	66 425,00	1016LC491	Rp1 /DN25	1,1	26	67,0	64,5	62,8	60,6	57,9	54,6	46,4	31,6
3SV10F011T/D	69 165,00	1016LC501	Rp1 /DN25	1,1	26	74,0	71,3	69,3	66,9	63,8	60,2	51	34,5
3SV11F011T/D	72 563,00	1016LC511	Rp1 /DN25	1,1	26	81,0	78	75,8	73,1	69,7	65,7	55,5	37,4
3SV12F011T/D	76 728,00	1016LC521	Rp1 /DN25	1,1	26	88,0	84,5	82,1	79,1	75,5	71,1	59,9	40,1
3SV13F015T/D	90 099,00	1016LC531	Rp1 /DN25	1,5	29	97,0	93,5	91	87,8	83,9	79,2	67,2	45,6
3SV14F015T/D	92 073,00	1016LC541	Rp1 /DN25	1,5	28	104,0	100	97,7	94,2	89,9	84,8	71,8	48,5
3SV16F015T/D	94 705,00	1016LC561	Rp1 /DN25	1,5	32	118,0	114	110	106	102	95,8	80,9	54,2
3SV19F022T/D	102 266,00	1016LC591	Rp1 /DN25	2,2	38	142,0	138	134	129	124	117	99,1	67,6
3SV21F022T/D	110 233,00	1016LC611	Rp1 /DN25	2,2	40	157,0	151	147	142	136	128	108	73,6
3SV23F022T/D	119 693,00	1016LC631	Rp1 /DN25	2,2	40	171,0	165	160	155	148	139	118	79,4
3SV25F022T/D	125 725,00	1016LC651	Rp1 /DN25	2,2	42	186,0	179	174	168	160	150	127	84,8
3SV27F030T/D	130 988,00	1016LC671	Rp1 /DN25	3	43	202,0	195	189	183	174	165	139	94,4
3SV29F030T/D	137 783,00	1016LC691	Rp1 /DN25	3	54	216,0	208	203	195	186	176	149	100
3SV31F030T/D	143 809,00	1016LC711	Rp1 /DN25	3	49	230,0	222	216	208	198	187	158	106
3SV33F030T/D	149 947,00	1016LC731	Rp1 /DN25	3	52	245,0	236	229	221	210	198	166	111

3-фазные, 3 X 230/400 В, 2-х полюсной двигательй 2900 об./мин., класс эффективности электродвигателя IE3 мощностью от 0,75 до 3,0 кВт

Модель	Розничная цена без НДС, руб.	Артикул	Подключение вх./вых.	Мощность [кВт]	Вес [кг]	Q [м³/ч] 0	2,7	3	3,6	4,4	6	7,2	8,5
						[л/мин] 0	45	50	60	73,3	100	120	142
						H= напор [м]							
5SV02F003T	48 789,00	1016L0791	Rp1¼/DN32	0,37	18	15,0	13,7	13,4	13	12,2	10,2	8,2	5,7
5SV03F005T	54 261,00	1016L0801	Rp1¼/DN32	0,55	20	23,0	21,6	21,3	20,7	19,7	16,9	14,1	10,3
5SV04F005T	58 366,00	1016L0811	Rp1¼/DN32	0,55	21	30,0	27,9	27,5	26,6	25,2	21,2	17,3	12,2
5SV05F007T/D	64 513,00	1016LC821	Rp1¼/DN32	0,75	23	38,0	36	35,5	34,5	32,9	28,2	23,5	17,1
5SV06F011T/D	69 055,00	1016LC831	Rp1¼/DN32	1,1	27	45,0	43,3	42,8	41,6	39,6	33,9	28,1	20,3
5SV07F011T/D	73 219,00	1016LC841	Rp1¼/DN32	1,1	27	53,0	50,1	49,5	48,1	45,8	39,1	32,2	23,1
5SV08F011T/D	75 854,00	1016LC851	Rp1¼/DN32	1,1	26	60,0	57	56,2	54,6	51,8	44,1	36,2	25,8
5SV09F015T/D	90 719,00	1016LC861	Rp1¼/DN32	1,5	29	68,0	64,8	64	62,2	59,3	50,6	41,9	30,2
5SV10F015T/D	90 870,00	1016LC871	Rp1¼/DN32	1,5	33	75,0	71,7	70,8	68,7	65,4	55,7	46	33
5SV11F015T/D	92 947,00	1016LC881	Rp1¼/DN32	1,5	30	83,0	78,4	77,5	75,2	71,4	60,7	49,9	35,6
5SV12F022T/D	96 898,00	1016LC891	Rp1¼/DN32	2,2	37	91,0	87	86	83,4	79,3	67,4	55,7	40,5
5SV13F022T/D	99 530,00	1016LC901	Rp1¼/DN32	2,2	38	98,0	94	92,8	90	85,5	72,6	59,9	43,5
5SV14F022T/D	102 377,00	1016LC911	Rp1¼/DN32	2,2	40	106,0	101	99,6	96,6	91,7	77,8	64	46,3
5SV15F022T/D	105 115,00	1016LC921	Rp1¼/DN32	2,2	38	113,0	108	106	103	97,8	82,8	68,1	49,1
5SV16F022T/D	111 037,00	1016LC931	Rp1¼/DN32	2,2	38	120,0	115	113	110	104	87,8	72,1	51,8
5SV18F030T/D	117 832,00	1016LC951	Rp1¼/DN32	3	45	136,0	130	128	124	118	99,9	82,3	59,5
5SV21F030T/D	121 993,00	1016LC981	Rp1¼/DN32	3	43	158,0	150	148	144	136	115	94,2	67,6
5SV23F040T/D	142 380,00	1016LD001	Rp1¼/DN32	4	55	174,0	167	165	160	152	130	107	78,2
5SV25F040T/D	145 688,00	1016LD021	Rp1¼/DN32	4	57	189,0	181	179	174	165	140	116	84,1
5SV28F040T/D	152 525,00	1016LD051	Rp1¼/DN32	4	61	212,0	202	199	193	183	155	128	92,7
5SV30F055T/D	169 399,00	1016LD071	Rp1¼/DN32	5,5	90	227,0	217	215	208	198	169	139	101
5SV33F055T/D	173 501,00	1016LD101	Rp1¼/DN32	5,5	84	249,0	238	235	228	217	184	152	110

Модель	Розничная цена без НДС, руб.	Артикул	Подключение вх./вых.	Мощность [кВт]	Вес [кг]	Q [м³/ч] 0	5	6	8	10,2	11	14
						[л/мин] 0	83,3	100	133	170	183	233
						H= напор [м]						
10SV01F007T/D	65 654,00	1016LD151	Rp1½/DN40	0,75	28	12,0	11,2	10,9	9,9	8,3	7,6	4,3
10SV02F007T/D	70 151,00	1016LD161	Rp1½/DN40	0,75	28	24,0	21,9	21,3	19,6	17	15,8	10
10SV03F011T/D	80 016,00	1016LD171	Rp1½/DN40	1,1	36	36,0	33	32,1	29,6	25,8	24,1	16
10SV04F015T/D	93 826,00	1016LD181	Rp1½/DN40	1,5	37	48,0	44,2	43	39,9	34,8	32,6	21,7
10SV05F022T/D	107 747,00	1016LD191	Rp1½/DN40	2,2	40	60,0	56,1	54,7	50,9	44,9	42,2	29
10SV06F022T/D	113 230,00	1016LD201	Rp1½/DN40	2,2	42	72,0	66,8	65	60,4	53,1	49,8	33,9
10SV07F030T/D	120 134,00	1016LD211	Rp1½/DN40	3	49	84,0	78,3	76,2	70,8	62,1	58,3	39,8
10SV08F030T/D	125 725,00	1016LD221	Rp1½/DN40	3	47	95,0	88,9	86,5	80,1	70,2	65,7	44,5
10SV09F040T/D	146 259,00	1016LD231	Rp1½/DN40	4	55	106,0	100	97,5	90,8	80	75,1	52,1
10SV10F040T/D	157 654,00	1016LD241	Rp1½/DN40	4	56	118,0	111	108	100	88,2	82,8	57,2
10SV11F040T/D	168 941,00	1016LD251	Rp1½/DN40	4	56	130,0	121	118	110	96,3	90,3	62,1
10SV13F055T/D	198 353,00	1016LD271	Rp1½/DN40	5,5	85	156,0	146	143	133	116	109	74,3
10SV15F055T/D	213 972,00	1016LD291	Rp1½/DN40	5,5	91	180,0	168	163	152	133	124	83,9
10SV17F075T/D	258 883,00	1016LD311	Rp1½/DN40	7,5	109	205,0	193	188	176	155	145	98,8
10SV20F075T/D	278 378,00	1016LD341	Rp1½/DN40	7,5	110	241,0	226	220	205	180	169	114
10SV18F075T/D	268 343,00	1016LD321	Rp1½/DN40	7,5	107	217,0	204	199	186	163	153	104
10SV21F110T/D	320 326,00	1016LD351	Rp1½/DN40	11	166	254,0	241	236	220	195	184	128

3-фазные, 3 X 230/400 В, 2-х полюсной двигательй 2900 об./мин., класс эффективности электродвигателя IE3 мощностью от 0,75 до 3,0 кВт

Модель	Розничная цена без НДС, руб.	Артикул	Подключение вх./вых.	Мощность [кВт]	Вес [кг]	Q [м³/ч] 0	8	11	14	16,2	19,8	21	24
						[л/мин] 0	133	183	233	270	330	350	400
						H= напор [м]							
15SV01F011T/D	77 605,00	1016LD401	Rp2 /DN50	1,1	33	14,0	12,9	12,2	11,3	10,4	8,4	7,6	5,1
15SV02F022T/D	94 485,00	1016LD411	Rp2 /DN50	2,2	39	29,0	26,7	25,5	23,9	22,4	18,9	17,4	13,1
15SV03F030T/D	109 062,00	1016LD421	Rp2 /DN50	3	45	43,0	40,4	38,6	36,2	33,8	28,7	26,5	20,1
15SV04F040T/D	126 763,00	1016LD431	Rp2 /DN50	4	53	58,0	54,7	52,5	49,4	46,3	39,7	36,9	28,7
15SV05F040T/D	140 668,00	1016LD441	Rp2 /DN50	4	53	73,0	67,8	65	61	57,1	48,7	45,2	34,9
15SV07F055T/D	184 674,00	1016LD461	Rp2 /DN50	5,5	81	102,0	94,5	90,8	85,7	80,6	69,4	64,7	50,5
15SV06F055T/D	169 167,00	1016LD451	Rp2 /DN50	5,5	86	88,0	81,5	78,4	74,1	69,9	60,3	56,3	44,2
15SV08F075T/D	205 990,00	1016LD471	Rp2 /DN50	7,5	109	117,0	111	107	101	94,9	82	76,7	60,6
15SV09F075T/D	224 913,00	1016LD481	Rp2 /DN50	7,5	111	132,0	124	120	113	106	91,5	85,5	67,4
15SV10F110T/D	261 504,00	1016LD491	Rp2 /DN50	11	135	148,0	139	134	127	120	104	97,4	77,5
15SV11F110T/D	277 009,00	1016LD501	Rp2 /DN50	11	126	162,0	152	147	139	131	114	106	84,7
15SV13F110T/D	291 484,00	1016LD521	Rp2 /DN50	11	130	191,0	179	172	163	154	133	124	98,6
15SV15F150T/D	353 043,00	1016LD541	Rp2 /DN50	15	200	222,0	210	203	192	182	158	148	119
15SV17F150T/D	361 138,00	1016LD561	Rp2 /DN50	15	191	252,0	237	229	217	205	178	167	134

Модель	Розничная цена без НДС, руб.	Артикул	Подключение вх./вых.	Мощность [кВт]	Вес [кг]	Q [м³/ч] 0	14	16,2	19,8	21	24	25,8	27,6
						[л/мин] 0	233	270	330	350	400	430	460
						H= напор [м]							
22SV01F011T/D	71 359,00	1016LD611	Rp2 /DN50	1,1	31	15,0	12,7	12	10,4	9,7	7,7	6,3	4,7
22SV02F022T/D	89 993,00	1016LD621	Rp2 /DN50	2,2	40	30,0	27,2	26	23,3	22,2	18,9	16,6	13,8
22SV03F030T/D	117 642,00	1016LD631	Rp2 /DN50	3	50	45,0	40,4	38,5	34,5	32,8	27,8	24,2	20,2
22SV04F040T/D	142 380,00	1016LD641	Rp2 /DN50	4	53	61,0	54,4	51,9	46,6	44,4	37,9	33,1	27,7
22SV05F055T/D	171 904,00	1016LD651	Rp2 /DN50	5,5	82	76,0	67,9	64,9	58,3	55,6	47,4	41,4	34,7
22SV06F075T/D	200 176,00	1016LD661	Rp2 /DN50	7,5	101	93,0	85,7	82,5	75,4	72,4	63,3	56,7	49,1
22SV07F075T/D	213 854,00	1016LD671	Rp2 /DN50	7,5	95	108,0	99,4	95,7	87,2	83,7	73,1	65,3	56,5
22SV08F110T/D	257 632,00	1016LD681	Rp2 /DN50	11	119	125,0	115	111	102	97,7	85,7	77	66,9
22SV10F110T/D	269 826,00	1016LD701	Rp2 /DN50	11	122	155,0	143	138	126	121	106	94,8	82,3
22SV09F110T/D	263 673,00	1016LD691	Rp2 /DN50	11	122	140,0	129	124	114	109	95,8	86	74,6
22SV12F150T/D	325 344,00	1016LD721	Rp2 /DN50	15	200	186,0	173	167	153	147	129	116	101
22SV14F150T/D	334 465,00	1016LD741	Rp2 /DN50	15	192	217,0	201	194	177	170	149	134	116
22SV17F185T/D	392 943,00	1016LD771	Rp2 /DN50	18,5	200	264,0	245	236	216	208	182	164	142

NEW PRODUCT

SVH F

Насосы серии SV, оборудованные Hydrovar, для регулирования работы насоса в соответствии с заданными параметрами системы.

Области применения

Водоснабжение, очистка воды, системы отопления и кондиционирования.

Характеристики

Подача: до 30 м^3/ч
Напор: до 260 м
Мощность: 0,37 ÷ 18,5 кВт
Рабочее давление: 16/25 бар
Температура окружающей среды: 0°C ÷ 40°C
Температура перекачиваемой жидкости: -30°C ÷ +120°C

Двигатель

Напряжение: 1 ~220-240 В, 3~230/400 В
Класс изоляции: F
Степень защиты корпуса: IP55

Группа скидок

3N

3-фазные, 3 X 230/400 В, 2-х полюсной двигательй 2900 об./мин., класс эффективности электродвигателя IE3 мощностью от 0,75 до 3,0 кВт

Модель	Розничная цена без НДС, руб.	Артикул	Подключение вх./вых.	Мощность [кВт]	Вес [кг]	Q [м^3/ч] 0 [л/мин] 0	0,7 11,7	1,2 20	1,5 25	1,8 30	2,1 35	2,4 40	
						H= напор [м]							
1SVH15F007T/4	1 270 707,00	RU2010115000	Rp1 /DN 25	0,75	35	91,0	90,5	85,6	79,3	70,1	58,1	43,1	
1SVH30F015T/4	1 325 628,00	RU2010130000	Rp1 /DN 25	1,5	-	182,0	181	173	160	141	116	83,9	
1SVH17F011T/4	1 340 774,00	RU2010117000	Rp1 /DN 25	1,1	32	105,0	105	100	93,1	82,6	68,6	51,2	
1SVH19F011T/4	1 589 761,00	RU2010119000	Rp1 /DN 25	1,1	-	117,0	117	111	103	91,5	75,8	56,3	
1SVH32F022T/4	1 359 153,00	RU2010132000	Rp1 /DN 25	2,2	-	197,0	197	188	176	156	130	96,3	
1SVH22F011T/4	1 089 652,00	RU2010122000	Rp1 /DN 25	1,1	37	135,0	134	127	118	104	86,1	63,5	
1SVH34F022T/4	1 540 696,00	RU2010134000	Rp1 /DN 25	2,2	-	209,0	209	200	186	166	137	101	
1SVH25F015T/4	1 167 159,00	RU2010125000	Rp1 /DN 25	1,5	42	153,0	152	145	135	120	99,1	72,7	
1SVH37F022T/4	1 736 987,00	RU2010137000	Rp1 /DN 25	2,2	-	226,0	225	216	202	179	148	109	
1SVH27F015T/4	1 236 693,00	RU2010127000	Rp1 /DN 25	1,5	-	164,0	164	156	145	129	106	77,5	

3-фазные, 3 X 230/400 В, 2-х полюсной двигательй 2900 об./мин., класс эффективности электродвигателя IE3 мощностью от 0,75 до 3,0 кВт

Модель	Розничная цена без НДС, руб.	Артикул	Подключение вх./вых.	Мощность [кВт]	Вес [кг]	Q [м³/ч] 0	1,8	2,1	2,4	2,7	3	3,6	4,4
						[л/мин] 0	30	35	40	45	50	60	73,3
						H= напор [м]							
3SVH07F007T/4	941 312,00	RU2010207000	Rp1 /DN 25	0,75	31	52,0	50	48,7	47	45	42,5	36,1	24,6
3SVH08F007T/4	947 856,00	RU2010208000	Rp1 /DN 25	0,75	31	59,0	57	55,4	53,4	51	48,1	40,7	27,5
3SVH09F011T/4	987 622,00	RU2010209000	Rp1 /DN 25	1,1	33	67,0	64,5	62,8	60,6	57,9	54,6	46,4	31,6
3SVH10F011T/4	959 236,00	RU2010210000	Rp1 /DN 25	1,1	30	74,0	71,3	69,3	66,9	63,8	60,2	51	34,5
3SVH11F011T/4	970 032,00	RU2010211000	Rp1 /DN 25	1,1	35	81,0	78	75,8	73,1	69,7	65,7	55,5	37,4
3SVH12F011T/4	973 866,00	RU2010212000	Rp1 /DN 25	1,1	35	88,0	84,5	82,1	79,1	75,5	71,1	59,9	40,1
3SVH13F015T/4	978 577,00	RU2010213000	Rp1 /DN 25	1,5	42	97,0	93,5	91	87,8	83,9	79,2	67,2	45,6
3SVH14F015T/4	997 127,00	RU2010214000	Rp1 /DN 25	1,5	41	104,0	100	97,7	94,2	89,9	84,8	71,8	48,5
3SVH16F015T/4	1 004 171,00	RU2010216000	Rp1 /DN 25	1,5	40	118,0	114	110	106	102	95,8	80,9	54,2
3SVH19F022T/4	1 103 875,00	RU2010219000	Rp1 /DN 25	2,2	51	142,0	138	134	129	124	117	99,1	67,6
3SVH21F022T/4	947 690,00	RU2010221000	Rp1 /DN 25	2,2	58	157,0	151	147	142	136	128	108	73,6
3SVH23F022T/4	959 737,00	RU2010223000	Rp1 /DN 25	2,2	60	171,0	165	160	155	148	139	118	79,4
3SVH25F022T/4	978 995,00	RU2010225000	Rp1 /DN 25	2,2	60	186,0	179	174	168	160	150	127	84,8
3SVH27F030T/4	983 579,00	RU2010227000	Rp1 /DN 25	3	64	202,0	195	189	183	174	165	139	94,4
3SVH29F030T/4	1 071 282,00	RU2010229000	Rp1 /DN 25	3	30	216,0	208	203	195	186	176	149	100
3SVH31F030T/4	1 077 203,00	RU2010231000	Rp1 /DN 25	3	33	230,0	222	216	208	198	187	158	106
3SVH33F030T/4	1 102 505,00	RU2010233000	Rp1 /DN 25	3	75	245,0	236	229	221	210	198	166	111

3-фазные, 3 X 230/400 В, 2-х полюсной двигатель 2900 об./мин., класс эффективности электродвигателя IE3 мощностью от 0,75 до 3,0 кВт

Модель	Розничная цена без НДС, руб.	Артикул	Подключение вх./вых.	Мощность [кВт]	Вес [кг]	Q [м³/ч] 0	2,7	3	3,6	4,4	6	7,2	8,5
						[л/мин] 0	45	50	60	73,3	100	120	142
						H= напор [м]							
5SVH05F007T/4	1 107 131,00	RU2010305000	Rp1¼ /DN 3	0,75	24	38,0	36	35,5	34,5	32,9	28,2	23,5	17,1
5SVH06F011T/4	1 240 979,00	RU2010306000	Rp1¼ /DN 3	1,1	39	45,0	43,3	42,8	41,6	39,6	33,9	28,1	20,3
5SVH07F011T/4	967 948,00	RU2010307000	Rp1¼ /DN 3	1,1	33	53,0	50,1	49,5	48,1	45,8	39,1	32,2	23,1
5SVH08F011T/4	994 585,00	RU2010308000	Rp1¼ /DN 3	1,1	35	60,0	57	56,2	54,6	51,8	44,1	36,2	25,8
5SVH09F015T/4	1 081 621,00	RU2010309000	Rp1¼ /DN 3	1,5	40	68,0	64,8	64	62,2	59,3	50,6	41,9	30,2
5SVH10F015T/4	1 086 205,00	RU2010310000	Rp1¼ /DN 3	1,5	39	75,0	71,7	70,8	68,7	65,4	55,7	46	33
5SVH16F022T/4	1 302 359,00	RU2010316000	Rp1¼ /DN 3	2,2	50	120,0	115	113	110	104	87,8	72,1	51,8
5SVH11F015T/4	1 111 926,00	RU2010311000	Rp1¼ /DN 3	1,5	42	83,0	78,4	77,5	75,2	71,4	60,7	49,9	35,6
5SVH18F030T/4	1 301 983,00	RU2010318000	Rp1¼ /DN 3	3	52	136,0	130	128	124	118	99,9	82,3	59,5
5SVH12F022T/4	1 117 802,00	RU2010312000	Rp1¼ /DN 3	2,2	47	91,0	87	86	83,4	79,3	67,4	55,7	40,5
5SVH13F022T/4	1 251 275,00	RU2010313000	Rp1¼ /DN 3	2,2	44	98,0	94	92,8	90	85,5	72,6	59,9	43,5
5SVH21F030T/4	1 343 955,00	RU2010321000	Rp1¼ /DN 3	3	72	158,0	150	148	144	136	115	94,2	67,6
5SVH14F022T/4	1 261 238,00	RU2010314000	Rp1¼ /DN 3	2,2	50	106,0	101	99,6	96,6	91,7	77,8	64	46,3
5SVH23F040T/4	0,00	RU2010323000	Rp1¼ /DN 3	4	74	174,0	167	165	160	152	130	107	78,2
5SVH25F040T/4	1 511 650,00	RU2010325000	Rp1¼ /DN 3	4	68	189,0	181	179	174	165	140	116	84,1
5SVH15F022T/4	1 192 860,00	RU2010315000	Rp1¼ /DN 3	2,2	50	113,0	108	106	103	97,8	82,8	68,1	49,1
5SVH28F040T/4	1 511 650,00	RU2010328000	Rp1¼ /DN 3	4	71	212,0	202	199	193	183	155	128	92,7
5SVH30F055T/4	1 537 161,00	RU2010330000	Rp1¼ /DN 3	5,5	125	227,0	217	215	208	198	169	139	101
5SVH33F055T/4	1 536 740,00	RU2010333000	Rp1¼ /DN 3	5,5	121	249,0	238	235	228	217	184	152	110

Модель	Розничная цена без НДС, руб.	Артикул	Подключение вх./вых.	Мощность [кВт]	Вес [кг]	Q [м³/ч] 0	5	6	8	10,2	11	14	
						[л/мин] 0	83,3	100	133	170	183	233	
						H= напор [м]							
10SVH01F007T/4	1 603 142,00	RU2010401000	Rp1½ /DN 4	0,75	39	12,0	11,2	10,9	9,9	8,3	7,6	4,3	
10SVH02F007T/4	1 602 813,00	RU2010402000	Rp1½ /DN 4	0,75	39	24,0	21,9	21,3	19,6	17	15,8	10	
10SVH03F011T/4	1 295 841,00	RU2010403000	Rp1½ /DN 4	1,1	39	36,0	33	32,1	29,6	25,8	24,1	16	
10SVH04F015T/4	1 390 005,00	RU2010404000	Rp1½ /DN 4	1,5	42	48,0	44,2	43	39,9	34,8	32,6	21,7	
10SVH05F022T/4	1 412 843,00	RU2010405000	Rp1½ /DN 4	2,2	50	60,0	56,1	54,7	50,9	44,9	42,2	29	
10SVH06F022T/4	1 583 821,00	RU2010406000	Rp1½ /DN 4	2,2	50	72,0	66,8	65	60,4	53,1	49,8	33,9	
10SVH07F030T/4	2 002 215,00	RU2010407000	Rp1½ /DN 4	3	53	84,0	78,3	76,2	70,8	62,1	58,3	39,8	
10SVH08F030T/4	1 968 783,00	RU2010408000	Rp1½ /DN 4	3	63	95,0	88,9	86,5	80,1	70,2	65,7	44,5	
10SVH09F040T/4	1 402 011,00	RU2010409000	Rp1½ /DN 4	4	68	106,0	100	97,5	90,8	80	75,1	52,1	
10SVH10F040T/4	1 446 184,00	RU2010410000	Rp1½ /DN 4	4	66	118,0	111	108	100	88,2	82,8	57,2	
10SVH11F040T/4	1 595 872,00	RU2010411000	Rp1½ /DN 4	4	69	130,0	121	118	110	96,3	90,3	62,1	
10SVH13F055T/4	1 595 872,00	RU2010413000	Rp1½ /DN 4	5,5	104	156,0	146	143	133	116	109	74,3	
10SVH15F055T/4	1 666 402,00	RU2010415000	Rp1½ /DN 4	5,5	96	180,0	168	163	152	133	124	83,9	
10SVH17F075T/4	1 666 402,00	RU2010417000	Rp1½ /DN 4	7,5	148	205,0	193	188	176	155	145	98,8	
10SVH18F075T/4	1 994 290,00	RU2010418000	Rp1½ /DN 4	7,5	171	217,0	204	199	186	163	153	104	
10SVH20F075T/4	2 083 015,00	RU2010420000	Rp1½ /DN 4	7,5	150	241,0	226	220	205	180	169	114	
10SVH21F110T/4	2 083 015,00	RU2010421000	Rp1½ /DN 4	11	186	254,0	241	236	220	195	184	128	

3-фазные, 3 X 230/400 В, 2-х полюсной двигательй 2900 об./мин., класс эффективности электродвигателя IE3 мощностью от 0,75 до 3,0 кВт

Модель	Розничная цена без НДС, руб.	Артикул	Подключение вх./вых.	Мощность [кВт]	Вес [кг]	Q [м³/ч] 0	8	11	14	16,2	19,8	21	24
						[л/мин] 0	133	183	233	270	330	350	400
						H= напор [м]							
15SVH01F011T/4	2 211 976,00	RU2010501000	Rp2 /DN50	1,1	39	14,0	12,9	12,2	11,3	10,4	8,4	7,6	5,1
15SVH02F022T/4	2 211 976,00	RU2010502000	Rp2 /DN50	2,2	45	29,0	26,7	25,5	23,9	22,4	18,9	17,4	13,1
15SVH03F030T/4	276 048,00	RU2010503000	Rp2 /DN50	3	57	43,0	40,4	38,6	36,2	33,8	28,7	26,5	20,1
15SVH04F040T/4	337 970,00	RU2010504000	Rp2 /DN50	4	60	58,0	54,7	52,5	49,4	46,3	39,7	36,9	28,7
15SVH05F040T/4	351 876,00	RU2010505000	Rp2 /DN50	4	62	73,0	67,8	65	61	57,1	48,7	45,2	34,9
15SVH06F055T/4	391 278,00	RU2010506000	Rp2 /DN50	5,5	93	88,0	81,5	78,4	74,1	69,9	60,3	56,3	44,2
15SVH07F055T/4	406 782,00	RU2010507000	Rp2 /DN50	5,5	102	102,0	94,5	90,8	85,7	80,6	69,4	64,7	50,5
15SVH08F075T/4	451 431,00	RU2010508000	Rp2 /DN50	7,5	138	117,0	111	107	101	94,9	82	76,7	60,6
15SVH09F075T/4	470 356,00	RU2010509000	Rp2 /DN50	7,5	136	132,0	124	120	113	106	91,5	85,5	67,4
15SVH10F110T/4	513 057,00	RU2010510000	Rp2 /DN50	11	174	148,0	139	134	127	120	104	97,4	77,5
15SVH11F110T/4	528 562,00	RU2010511000	Rp2 /DN50	11	176	162,0	152	147	139	131	114	106	84,7
15SVH13F110T/4	543 037,00	RU2010513000	Rp2 /DN50	11	187	191,0	179	172	163	154	133	124	98,6
15SVH15F150T/4	708 345,00	RU2010515000	Rp2 /DN50	15	220	222,0	210	203	192	182	158	148	119
15SVH17F150T/4	716 438,00	RU2010517000	Rp2 /DN50	15	222	252,0	237	229	217	205	178	167	134

Модель	Розничная цена без НДС, руб.	Артикул	Подключение вх./вых.	Мощность [кВт]	Вес [кг]	Q [м³/ч] 0	14	16,2	19,8	21	24	25,8	27,6
						[л/мин] 0	233	270	330	350	400	430	460
						H= напор [м]							
22SVH01F011T/4	229 387,00	RU2010601000	Rp2 /DN 50	1,1	40	15,0	12,7	12	10,4	9,7	7,7	6,3	4,7
22SVH02F022T/4	251 175,00	RU2010602000	Rp2 /DN 50	2,2	49	30,0	27,2	26	23,3	22,2	18,9	16,6	13,8
22SVH03F030T/4	284 631,00	RU2010603000	Rp2 /DN 50	3	51	45,0	40,4	38,5	34,5	32,8	27,8	24,2	20,2
22SVH04F040T/4	353 588,00	RU2010604000	Rp2 /DN 50	4	59	61,0	54,4	51,9	46,6	44,4	37,9	33,1	27,7
22SVH05F055T/4	394 015,00	RU2010605000	Rp2 /DN 50	5,5	95	76,0	67,9	64,9	58,3	55,6	47,4	41,4	34,7
22SVH06F075T/4	445 618,00	RU2010606000	Rp2 /DN 50	7,5	110	93,0	85,7	82,5	75,4	72,4	63,3	56,7	49,1
22SVH07F075T/4	459 297,00	RU2010607000	Rp2 /DN 50	7,5	154	108,0	99,4	95,7	87,2	83,7	73,1	65,3	56,5
22SVH08F110T/4	509 183,00	RU2010608000	Rp2 /DN 50	11	164	125,0	115	111	102	97,7	85,7	77	66,9
22SVH09F110T/4	515 227,00	RU2010609000	Rp2 /DN 50	11	154	140,0	129	124	114	109	95,8	86	74,6
22SVH10F110T/4	521 380,00	RU2010610000	Rp2 /DN 50	11	170	155,0	143	138	126	121	106	94,8	82,3
22SVH12F150T/4	680 645,00	RU2010612000	Rp2 /DN 50	15	215	186,0	173	167	153	147	129	116	101
22SVH14F150T/4	689 764,00	RU2010614000	Rp2 /DN 50	15	218	217,0	201	194	177	170	149	134	116
22SVH17F185T/4	766 173,00	RU2010617000	Rp2 /DN 50	18,5	220	264,0	245	236	216	208	182	164	142

NEW PRODUCT

SV E

Насосы серии SV E — интеллектуальная система с двигателем на постоянном магните.

Класс энергоэффективности IE5.

Области применения

Водоснабжение, очистка воды, системы отопления и кондиционирования.

Характеристики

Подача: до 30 м^3/ч
Напор: до 180 м
Рабочее давление: 25 бар
Температура перекачиваемой жидкости: -30°C ÷ +120°C

Двигатель

Класс энергоэффективности: IE5
Класс изоляции: F
Степень защиты корпуса: защита от перегрузок и блокировки с функцией автоматического перезапуска

Группа скидок

3N

1-фазное подключение, 1 x 230 В ± 10%, 50/60 Гц

Модель	Розничная цена без НДС, руб.	Артикул	Подключение вх./вых.	Мощность [кВт]	Вес [кг]	Q [м^3/ч] 0 [л/мин] 0	0,4 6,7	0,8 13,3	1,2 20	1,6 26,7	2 33,3	2,4 40	2,8 46,7
						H= напор [м]							
1SVE05F003P0M/2	111 533,00	104632501	Rp1 /DN25	0,37	20	45,0	45	45,2	44,6	41,5	35	28,1	20,8
1SVE08F005P0M/2	121 163,00	104632511	Rp1 /DN25	0,55	21	72,0	72	72,3	71,2	62,3	52	41,2	29,6
1SVE11F007P0M/2	129 643,00	104632521	Rp1 /DN25	1,1	23	134,0	135	135	134	124	104	83,3	61,4
1SVE15F011P0M/2	140 919,00	104632531	Rp1 /DN25	1,1	25	134,0	135	135	134	124	104	83,3	61,4
1SVE20F015P0M/2	152 936,00	104632541	Rp1 /DN25	1,5	28	179,0	180	181	178	168	142	114	84,7

Модель	Розничная цена без НДС, руб.	Артикул	Подключение вх./вых.	Мощность [кВт]	Вес [кг]	Q [м^3/ч] 0 [л/мин] 0	0,8 13,3	1,6 26,7	2,4 40	3,2 53,3	4 66,7	4,8 80	5,2 86,7
						H= напор [м]							
3SVE03F003P0M/2	105 854,00	104632571	Rp1 /DN25	0,37	18	33,0	33,7	33,6	30,7	24,9	19,5	14	10,9
3SVE05F005P0M/2	116 307,00	104632581	Rp1 /DN25	0,55	20	56,0	56,2	55,8	46,3	37,1	28,4	19,5	14,4
3SVE07F007P0M/2	121 987,00	104632591	Rp1 /DN25	0,75	22	78,0	78,7	77,2	63,4	50,7	38,6	26	18,7
3SVE09F011P0M/2	148 491,00	104632601	Rp1 /DN25	1,1	27	100,0	101	101	88,8	72,5	56,4	39,9	31,2
3SVE11F015POM/2	141 907,00	104632611	Rp1 /DN25	1,5	25	123,0	123	123	118	98,4	78	57,2	46,3

1-фазное подключение, 1 x 230 В ± 10%, 50/60 Гц

Модель	Розничная цена без НДС, руб.	Артикул	Подключение вх./вых.	Мощность [кВт]	Вес [кг]	Q [м³/ч] 0	1,4	2,8	4,2	5,6	7	8,4	10,2
						[л/мин] 0	23,3	46,7	70	93,3	117	140	170
						H= напор [м]							
5SVE02F003P0M/2	109 724,00	104632641	Rp1¼/DN32	0,37	18	22,0	22,2	21,8	20	16,5	13,3	10,2	6,5
5SVE03F005P0M/2	112 769,00	104632651	Rp1¼/DN32	0,55	19	34,0	33,3	32,7	29,8	24,5	19,8	15,2	9,5
5SVE04F007P0M/2	116 061,00	104632661	Rp1¼/DN32	0,75	20	45,0	44,4	43,5	40,5	33,4	27,1	20,8	13,3
5SVE06F011P0M/2	131 700,00	104632671	Rp1¼/DN32	1,1	28	67,0	66,6	65,3	59,5	49	39,6	30,4	19,1
5SVE08F015P0M/2	140 919,00	104632681	Rp1¼/DN32	1,5	24	89,0	89,3	87,6	82,6	68,3	55,3	42,6	27,9

Модель	Розничная цена без НДС, руб.	Артикул	Подключение вх./вых.	Мощность [кВт]	Вес [кг]	Q [м³/ч] 0	2,4	4,8	7,2	9,6	12	14,4	17
						[л/мин] 0	40	80	120	160	200	240	283
						H= напор [м]							
10SVE01F005P0M/2	129 479,00	104632721	Rp1½/DN40	0,55	25	17,0	17,3	16,9	16,2	13,6	10,4	7,1	3,3
10SVE02F007P0M/2	131 617,00	104632731	Rp1½/DN40	0,75	23	24,0	23,9	23,1	21,7	19,3	14,6	9,7	3,6
10SVE02F011P0M/2	138 449,00	104632741	Rp1½/DN40	1,1	28	35,0	34,5	33,7	32,3	27,7	22,4	17,1	11
10SVE03F015P0M/2	148 246,00	104632751	Rp1½/DN40	1,5	27	53,0	52,2	51	46,1	38,1	30,8	23,5	15,1

Модель	Розничная цена без НДС, руб.	Артикул	Подключение вх./вых.	Мощность [кВт]	Вес [кг]	Q [м³/ч] 0	4,2	8,4	12,6	16,8	21	25,2	29
						[л/мин] 0	70	140	210	280	350	420	483
						H= напор [м]							
15SVE01F007P0M/2	146 927,00	104632781	Rp2 /DN50	0,75	25	14,0	13,9	13,3	12,3	9,8	6,4	2,8	
15SVE01F011P0M/2	153 759,00	104632791	Rp2 /DN50	1,1	26	20,0	20,1	19,4	18,4	14,8	10,9	7	3,2
15SVE02F015P0M/2	164 542,00	104632801	Rp2 /DN50	1,5	28	30,0	29,1	28,3	26,8	22,2	16,4	10,1	3,8

Модель	Розничная цена без НДС, руб.	Артикул	Подключение вх./вых.	Мощность [кВт]	Вес [кг]	Q [м³/ч] 0	4,2	8,4	12,6	16,8	21	25,2	30
						[л/мин] 0	70	140	210	280	350	420	500
						H= напор [м]							
22SVE01F007P0M/2	151 291,00	104632831	Rp2 /DN50	0,75	25	14,0	14,4	14,1	12,5	9,5	6,3	2,9	
22SVE01F011P0M/2	158 287,00	104632841	Rp2 /DN50	1,1	26	21,0	20,8	20,5	18,7	15,1	11,5	7,8	3,2
22SVE02F015P0M/2	169 564,00	104632851	Rp2 /DN50	1,5	28	31,0	31	30,3	26,7	21,7	16,7	11	2,8

SV G

Сбалансированное рабочее колесо значительно снижает осевую нагрузку на подшипнки и позволяет использовать стандартный электродвигатель класса IE3

Для серий 10, 15 и 22SV с 5,5 кВт торцевое уплотнение может быть заменено без демонтажа двигателя.

Модификация G: исполнение с корпусом из чугуна, проточная часть из нержавеющей стали, фланцы PN16 и PN25, в зависимости от количества ступеней и модели.

Области применения

Водоснабжение, очистка воды, системы отопления и кондиционирования.

Характеристики

Подача: до 40 м^3/ч
Напор: до 306 м
Мощность: 2,2 ÷ 30 кВт
Рабочее давление: 16/25 бар
Температура окружающей среды: 0°C ÷ 40°C
Температура перекачиваемой жидкости: -30°C ÷ +120°C

Двигатель

Напряжение: 3 ~230/400 В до 3 кВт, свыше - 400/690 В
Класс изоляции: F
Степень защиты корпуса: IP55

Группа скидок

4D

3-фазные, 3 X 230/400 В, 2-х полюсной двигательй 2900 об./мин., класс эффективности электродвигателя IE3 мощностью от 0,75 до 3,0 кВт

Модель	Розничная цена без НДС, руб.	Артикул	Подключение вх./вых.	Мощность [кВт]	Вес [кг]	Q [м³/ч] 0 [л/мин] 0	15 250	18 300	22 367	25 417	30 500	35 583	40 667
						H= напор [м]							
33SV1/1AG022T/D	122 104,00	101680011	DN65	2,2	97	17,0	16,2	15,7	15	14	12,2	9,8	6,7
33SV1G030T/D	126 165,00	101680021	DN65	3	97	24,0	21,7	21,2	20,3	20	17,8	15,5	12,7
33SV2/2AG040T/D	148 878,00	101680031	DN65	4	101	35,0	34,1	33,3	32	30	27	22,4	16,6
33SV2/1AG040T/D	148 878,00	101680041	DN65	4	102	41,0	38,8	37,9	36	35	32	27,5	22,3
33SV2G055T/D	192 196,00	101680051	DN65	5,5	123	48,0	45	44,1	43	41	39	35	29,9
33SV3/2AG055T/D	209 070,00	101680061	DN65	5,5	122	58,0	55,2	53,8	51	49	44	38	29,6
33SV3/1AG075T/D	239 960,00	101680071	DN65	7,5	140	64,0	61,3	60	58	56	51	45	37
33SV3G075T/D	239 960,00	101680081	DN65	7,5	139	72,0	67,4	66	64	62	58	52	44,6
33SV4/2AG075T/D	256 948,00	101680091	DN65	7,5	147	82,0	78,8	77	74	72	66	58	47,2
33SV4/1AG110T/D	307 446,00	101680101	DN65	11	178	89,0	85	83	81	78	73	65	55,1
33SV4G110T/D	307 446,00	101680111	DN65	11	188	96,0	91,1	90	87	85	80	73	63,1
33SV5/2AG110T/D	330 471,00	101680121	DN65	11	180	106,0	102	100	96	93	85	76	63
33SV5/1AG110T/D	330 471,00	101680131	DN65	11	190	113,0	107	105	102	99	92	82	70
33SV5G150T/D	371 966,00	101680141	DN65	15	230	120,0	115	113	110	107	101	92	80,5
33SV6/2AG150T/D	389 292,00	101680151	DN65	15	226	131,0	127	125	120	116	108	96	81,2
33SV6/1AG150T/D	389 292,00	101680161	DN65	15	218	139,0	134	131	128	124	116	105	90,4
33SV6G150T/D	389 292,00	101680171	DN65	15	207	146,0	139	137	133	129	121	110	96,1
33SV7/2AG150T/D	406 506,00	101680181	DN65	15	222	156,0	150	147	143	138	128	115	98,2
33SV7/1AG185T/D	457 577,00	101680191	DN65	18,5	237	163,0	157	154	150	145	136	123	106
33SV7G185T/D	457 577,00	101680201	DN65	18,5	235	170,0	163	160	156	152	142	130	113
33SV8/2AG185T/D	474 445,00	101680211	DN65	18,5	257	181,0	174	171	166	161	150	135	115
33SV8/1AG185T/D	474 445,00	101680221	DN65	18,5	259	187,0	180	177	171	166	156	141	122
33SV8G220T/D	519 473,00	101680231	DN65	22	255	194,0	185	182	177	172	161	147	128
33SV9/2AG220T/D	536 576,00	101680241	DN65	22	262	202,0	194	191	185	179	166	150	128
33SV9/1AG220T/D	536 576,00	101680251	DN65	22	265	210,0	201	198	192	186	174	157	136
33SV9G220T/D	536 576,00	101680261	DN65	22	275	217,0	207	204	198	193	181	165	144
33SV10/2AG220T/D	553 677,00	101680271	DN65	22	280	226,0	217	213	207	200	186	168	144
33SV10/1AG300T/D	643 618,00	101750281	DN65	30	380	234,0	225	221	215	209	196	178	154
33SV10G300T/D	643 387,00	101750291	DN65	30	396	242,0	231	228	222	216	203	185	162
33SV11/2AG300T/D	696 738,00	101750301	DN65	30	395	252,0	244	240	233	226	211	190	164
33SV11/1AG300T/D	696 282,00	101750311	DN65	30	400	259,0	249	245	238	232	217	197	171
33SV11G300T/D	696 057,00	101750321	DN65	30	396	266,0	254	250	243	236	222	203	177
33SV12/2AG300T/D	720 563,00	101750331	DN65	30	410	276,0	266	262	254	246	229	207	178
33SV12/1AG300T/D	720 221,00	101750341	DN65	30	399	283,0	272	267	260	252	236	214	186
33SV12G300T/D	719 993,00	101750351	DN65	30	328	290,0	277	272	265	258	242	221	193
33SV13/2AG300T/D	741 881,00	101750361	DN65	30	390	300,0	291	286	278	270	252	228	198
33SV13/1AG300T/D	741 535,00	101750371	DN65	30	415	307,0	295	290	282	274	256	233	202

3-фазные, 3 X 230/400 В, 2-х полюсной двигательй 2900 об./мин., класс эффективности электродвигателя IE3 мощностью от 0,75 до 3,0 кВт

Модель	Розничная цена без НДС, руб.	Артикул	Подключение вх./вых.	Мощность [кВт]	Вес [кг]	Q [м³/ч] 0	25	30	35	40	45	54	60
						[л/мин] 0	417	500	583	667	750	900	1000
						H= напор [м]							
46SV1/1AG030T/D	123 969,00	101682011	DN80	3	96	20,0	18,8	17,9	16,7	15,1	13,1	8,5	4,6
46SV1G040T/D	144 888,00	101682021	DN80	4	106	27,0	23,5	22,5	21,4	19,9	18,2	14,3	10,8
46SV2/2AG055T/D	186 614,00	101682031	DN80	5,5	122	39,0	39,2	37,8	35,7	32,9	29,4	21,1	13,9
46SV2G075T/D	233 576,00	101682041	DN80	7,5	141	53,0	47,7	46,1	44,2	41,7	38,7	31,4	25,1
46SV3/2AG110T/D	307 784,00	101682051	DN80	11	165	65,0	64	62	60	56	52	40,4	30,8
46SV3G110T/D	307 784,00	101682061	DN80	11	165	81,0	73	71	68	65	60	50	40,7
46SV4/2AG150T/D	383 481,00	101682071	DN80	15	215	92,0	90	87	83	79	73	58	45,6
46SV4G150T/D	383 481,00	101682081	DN80	4	231	27,0	23,5	22,5	21,4	19,9	18,2	14,3	10,8
46SV5/2AG185T/D	461 794,00	101682091	DN80	18,5	231	117,0	113	110	106	100	93	75	60,2
46SV5G185T/D	461 794,00	101682101	DN80	18,5	228	134,0	123	120	116	110	103	86	71,5
46SV6/2AG220T/D	529 623,00	101682111	DN80	22	250	144,0	138	134	129	122	113	92	73,4
46SV6G220T/D	529 623,00	101682121	DN80	22	246	161,0	148	144	139	132	124	104	86
46SV7/2AG300T/D	617 739,00	101752131	DN80	30	386	171,0	163	158	152	144	134	110	88,6
46SV7G300T/D	616 600,00	101752141	DN80	30	400	189,0	173	168	162	155	145	122	101
46SV8/2AG300T/D	640 427,00	101752151	DN80	30	385	198,0	188	182	176	166	155	127	103
46SV8G300T/D	639 284,00	101752161	DN80	30	385	213,0	196	191	184	175	164	137	113
46SV9/2AG300T/D	662 881,00	101752171	DN80	30	395	225,0	212	206	198	187	174	143	116
46SV9G370T/D	681 920,00	101752181	DN80	37	405	241,0	222	217	209	199	187	157	130
46SV10/2AG370T/D	727 405,00	101752191	DN80	37	398	253,0	238	232	223	212	198	164	134
46SV10G370T/D	726 375,00	101752201	DN80	37	417	268,0	247	241	232	221	208	174	145
46SV11/2AG450T/D	922 106,00	101752211	DN80	45	586	280,0	264	258	249	237	222	184	151
46SV11G450T/D	920 971,00	101752221	DN80	45	582	296,0	273	266	257	245	230	194	161
46SV12/2AG450T/D	944 794,00	101752231	DN80	45	591	307,0	289	282	272	259	243	202	166
46SV12G450T/D	943 764,00	101752241	DN80	45	511	322,0	297	290	280	267	250	210	175
46SV13/2AG450T/D	970 098,00	101752251	DN80	45	610	332,0	312	304	292	277	259	214	175

Модель	Розничная цена без НДС, руб.	Артикул	Подключение вх./вых.	Мощность [кВт]	Вес [кг]	Q [м³/ч] 0	30	45	54	60	72	78	85
						[л/мин] 0	500	750	900	1000	1200	1300	1417
						H= напор [м]							
66SV3G185T/D	425 433,00	101684081	DN100	18,5	240	91,0	84,7	83	81	79	75	72	64
66SV4/2AG185T/D	443 555,00	101684091	DN100	18,5	252	109,0	99,6	97	94	92	86	82	70
66SV4/1AG220T/D	498 499,00	101684101	DN100	22	252	115,0	106	103	100	99	93	89	78
66SV4G220T/D	498 499,00	101684111	DN100	22,0	271	29,0	25,8	24,8	23,8	23,3	21,8	20,7	17,9
66SV5/2AG300T/D	620 135,00	101754121	DN100	30	395	139,0	128	124	120	118	111	106	92
66SV5/1AG300T/D	619 563,00	101754131	DN100	30	370	146,0	134	131	127	125	118	112	99
66SV5G300T/D	618 993,00	101754141	DN100	30	361	152,0	140	137	133	131	125	119	107
66SV6/2AG300T/D	651 254,00	101754151	DN100	30	346	170,0	156	152	147	144	136	129	113
66SV6/1AG300T/D	650 799,00	101754161	DN100	30	400	176,0	162	158	153	151	143	136	121
66SV1/1AG040T/D	147 512,00	101684011	DN100	4,0	112	24,0	21,4	20,7	19,9	19,4	17,8	16,6	13,3
66SV6G370T/D	667 440,00	101754171	DN100	37	402	182,0	168	164	160	158	150	143	128
66SV7/2AG370T/D	699 930,00	101754181	DN100	37	412	200,0	184	179	174	171	161	153	134
66SV1G055T/D	182 278,00	101684021	DN100	5,5	134	29,0	25,8	24,8	23,8	23,3	21,8	20,7	17,9
66SV2/2AG075T/D	227 077,00	101684031	DN100	7,5	156	48,0	42,6	41,2	39,5	38,6	36	32,9	26,4
66SV7/1AG370T/D	699 472,00	101754191	DN100	37	430	206,0	190	185	180	177	168	160	142
66SV7G450T/D	854 624,00	101754201	DN100	45	585	213,0	196	192	187	184	174	167	150
66SV8/2AG450T/D	884 375,00	101754211	DN100	45	545	230,0	212	206	200	197	186	177	156
66SV8/1AG450T/D	883 689,00	101754221	DN100	45	404	237,0	218	213	207	204	193	184	163
66SV2/1AG110T/D	297 640,00	101684041	DN100	11	170	54,0	49,6	48,2	46,7	45,8	42,9	40,6	34,8
66SV8G450T/D	883 233,00	101754231	DN100	45	553	243,0	225	219	213	210	199	191	171
66SV2G110T/D	297 640,00	101684051	DN100	11	173	60,0	55,7	54,4	52,8	52	49,3	47,1	42
66SV3/2AG150T/D	373 107,00	101684061	DN100	15	224	78,0	71,6	70	67	66	62	58	49
66SV3/1AG150T/D	373 107,00	101684071	DN100	15	220	85,0	77,8	76	74	72	68	65	56

3-фазные, 3 X 230/400 В, 2-х полюсной двигательй 2900 об./мин., класс эффективности электродвигателя IE3 мощностью от 0,75 до 3,0 кВт

Модель	Розничная цена без НДС, руб.	Артикул	Подключение вх./вых.	Мощность [кВт]	Вес [кг]	Q [м³/ч] 0	45	60	78	85	96	108	120
						[л/мин] 0	750	1000	1300	1417	1600	1800	2000
						H= напор [м]							
92SV1/1AG055T/D	182 164,00	101686011	DN100	5,5	133	24,0	22,2	20,9	18,5	17,3	15	11,8	7,9
92SV1G075T/D	227 077,00	101686021	DN100	7,5	146	34,0	28,7	26,2	23,3	22,2	20,2	17,6	14,3
92SV2/2AG110T/D	298 442,00	101686031	DN100	11	182	49,0	45,1	42,5	37,9	35,5	30,9	24,6	16,8
92SV2G150T/D	374 703,00	101686041	DN100	15	240	68,0	58,2	53	47,6	45,2	41,4	36,3	29,6
92SV3/2AG185T/D	424 403,00	101686051	DN100	18,5	232	82,0	74,4	70	62	59	52	43,6	32,9
92SV3G220T/D	502 491,00	101686061	DN100	22	249	102,0	88,2	81	73	69	63	56	46,3
92SV4/2AG300T/D	646 011,00	101756071	DN100	30	380	116,0	104	97	87	82	74	63	49
92SV4G300T/D	645 439,00	101756081	DN100	30	405	133,0	117	108	97	92	85	75	62,5
92SV5/2AG370T/D	700 046,00	101756091	DN100	37	392	149,0	133	124	111	105	95	81	64,6
92SV5G370T/D	699 472,00	101756101	DN100	37	400	166,0	146	135	121	115	106	94	78,1
92SV6/2AG450T/D	900 108,00	101756111	DN100	45	510	183,0	163	152	135	129	117	101	81
92SV6G450T/D	899 533,00	101756121	DN100	45	560	201,0	176	163	146	139	127	113	94,2
92SV7/2AG450T/D	936 241,00	101756131	DN100	45	594	217,0	192	179	160	152	138	120	96,7

Модель	Розничная цена без НДС, руб.	Артикул	Подключение вх./вых.	Мощность [кВт]	Вес [кг]	Q [м³/ч] 0	60	85	102	120	129	138	160
						[л/мин] 0	1000	1417	1700	2000	2150	2300	2667
						H= напор [м]							
125SV1G075T/D	341 985,00	101688001	DN125	7,5	228	28,0	44,4	40,4	37,1	32,9	30,4	27,7	19,6
125SV2G150T/D	473 762,00	101688011	DN125	15	300	54,0	20,8	18,6	16,8	14,4	12,9	11,3	6,2
125SV3G220T/D	551 621,00	101688021	DN125	22	318	81,0	66,5	60,6	55,7	49,4	45,7	41,5	29,4
125SV4G300T/D	657 294,00	101758031	DN125	30	396	108,0	88,7	80,7	74,2	65,8	60,9	55,4	39,2
125SV5G370T/D	779 841,00	101758041	DN125	37	480	134,0	111	101	92,8	82,3	76,1	69,2	49
125SV6G450T/D	886 996,00	101758051	DN125	45	668	161,0	133	121	111	98,7	91,3	83,1	58,8
125SV7G550T/D	1 154 771,00	101758061	DN125	55	795	188,0	155	141	130	115	107	96,9	68,6
125SV8/2AG550T/D	1 203 789,00	101758071	DN125	55	780	212,0	174	159	146	129	120	109	77,1

SVH G

Насосы серии SV, оборудованные Hydrovar, для регулирования работы насоса в соответствии с заданными параметрами системы.

Области применения

Водоснабжение, очистка воды, системы отопления и кондиционирования.

Характеристики

Подача: до 30 м^3/ч
Напор: до 306 м
Мощность: 2,2 ÷ 30 кВт
Рабочее давление: 16/25 бар
Температура окружающей среды: 0°C ÷ 40°C
Температура перекачиваемой жидкости: -30°C ÷ +120°C

Двигатель

Напряжение: 3 ~230/400 В до 3 кВт, свыше - 400/690 В
Класс изоляции: F
Степень защиты корпуса: IP55

Группа скидок

4D

3-фазные, 3 X 230/400 В, 2-х полюсной двигательй 2900 об./мин., класс эффективности электродвигателя IE3 мощностью от 0,75 до 3,0 кВт

Модель	Розничная цена без НДС, руб.	Артикул	Подключение вх./вых.	Мощность [кВт]	Вес [кг]	Q [м³/ч] 0 [л/мин] 0	15 250	18 300	22 367	25 417	30 500	35 583	40 667
						H= напор [м]							
33SVH1/1AG022T/4	283 287,00	RU2010701000	DN65	2,2	104	17,0	16,2	15,7	15	14	12,2	9,8	6,7
33SVH1G030T/4	293 151,00	RU2010702000	DN65	3	100	24,0	21,7	21,2	20,3	20	17,8	15,5	12,7
33SVH2/2AG040T/4	360 085,00	RU2010703000	DN65	4	98	35,0	34,1	33,3	32	30	27	22,4	16,6
33SVH2/1AG040T/4	360 085,00	RU2010704000	DN65	4	118	41,0	38,8	37,9	36	35	32	27,5	22,3
33SVH2G055T/4	414 304,00	RU2010705000	DN65	5,5	130	48,0	45	44,1	43	41	39	35	29,9
33SVH3/2AG055T/4	431 179,00	RU2010706000	DN65	5,5	161	58,0	55,2	53,8	51	49	44	38	29,6
33SVH3/1AG075T/4	485 403,00	RU2010707000	DN65	7,5	130	64,0	61,3	60	58	56	51	45	37
33SVH3G075T/4	485 403,00	RU2010708000	DN65	7,5	166	72,0	67,4	66	64	62	58	52	44,6
33SVH4/2AG075T/4	502 389,00	RU2010709000	DN65	7,5	178	82,0	78,8	77	74	72	66	58	47,2
33SVH4/1AG110T/4	559 000,00	RU2010710000	DN65	11	188	89,0	85	83	81	78	73	65	55,1
33SVH4G110T/4	559 000,00	RU2010711000	DN65	11	193	96,0	91,1	90	87	85	80	73	63,1
33SVH5/2AG110T/4	582 024,00	RU2010712000	DN65	11	177	106,0	102	100	96	93	85	76	63
33SVH5/1AG110T/4	582 024,00	RU2010713000	DN65	11	194	113,0	107	105	102	99	92	82	70
33SVH5G150T/4	727 266,00	RU2010714000	DN65	15	220	120,0	115	113	110	107	101	92	80,5
33SVH6/1AG150T/4	744 593,00	RU2010716000	DN65	15	-	139,0	134	131	128	124	116	105	90,4
33SVH6G150T/4	744 593,00	RU2010717000	DN65	15	253	146,0	139	137	133	129	121	110	96,1
33SVH7G185T/4	830 808,00	RU2010720000	DN65	18,5	249	170,0	163	160	156	152	142	130	113
33SVH8/1AG185T/4	847 678,00	RU2010722000	DN65	18,5	250	187,0	180	177	171	166	156	141	122
33SVH8G220T/4	924 969,00	RU2010723000	DN65	22	270	194,0	185	182	177	172	161	147	128
33SVH9G220T/4	942 071,00	RU2010726000	DN65	22	270	217,0	207	204	198	193	181	165	144
33SVH10/2AG220T/4	959 171,00	RU2010727000	DN65	22	260	226,0	217	213	207	200	186	168	144

Модель	Розничная цена без НДС, руб.	Артикул	Подключение вх./вых.	Мощность [кВт]	Вес [кг]	Q [м³/ч] 0 [л/мин] 0	25 417	30 500	35 583	40 667	45 750	54 900	60 1000
						H= напор [м]							
46SVH1/1AG030T/4	290 956,00	RU2010801000	DN65	3	98	20,0	18,8	17,9	16,7	15,1	13,1	8,5	4,6
46SVH1G040T/4	356 096,00	RU2010802000	DN80	4	113	27,0	23,5	22,5	21,4	19,9	18,2	14,3	10,8
46SVH2/2AG055T/4	408 723,00	RU2010803000	DN80	5,5	130	39,0	39,2	37,8	35,7	32,9	29,4	21,1	13,9
46SVH2G075T/4	479 018,00	RU2010805000	DN80	7,5	182	53,0	47,7	46,1	44,2	41,7	38,7	31,4	25,1
46SVH3/2AG110T/4	559 337,00	RU2010806000	DN80	11	200	65,0	64	62	60	56	52	40,4	30,8
46SVH3G110T/4	559 337,00	RU2010808000	DN80	11	198	81,0	73	71	68	65	60	50	40,7
46SVH4/2AG150T/4	738 782,00	RU2010809000	DN80	15	253	92,0	90	87	83	79	73	58	45,6
46SVH4G150T/4	738 782,00	RU2010811000	DN80	15	234	107,0	98	96	92	87	82	68	55,9
46SVH5/2AG185T/4	835 024,00	RU2010812000	DN80	18,5	235	117,0	113	110	106	100	93	75	60,2
46SVH5G185T/4	835 024,00	RU2010814000	DN80	18,5	267	134,0	123	120	116	110	103	86	71,5
46SVH6G220T/4	935 114,00	RU2010817000	DN80	22	291	161,0	148	144	139	132	124	104	86

Модель	Розничная цена без НДС, руб.	Артикул	Подключение вх./вых.	Мощность [кВт]	Вес [кг]	Q [м³/ч] 0 [л/мин] 0	30 500	45 750	54 900	60 1000	72 1200	78 1300	85 1417
						H= напор [м]							
66SVH1/1AG040T/4	358 718,00	RU2010901000	DN100	5,5	12	24,0	21,4	20,7	19,9	19,4	17,8	16,6	13,3
66SVH1G055T/4	404 390,00	RU2010902000	DN100	7,5	141	29,0	25,8	24,8	23,8	23,3	21,8	20,7	17,9
66SVH2/2AG075T/4	472 520,00	RU2010903000	DN100	11	180	48,0	42,6	41,2	39,5	38,6	36	32,9	26,4
66SVH4/2AG185T/4	816 784,00	RU2010909000	DN100	22	271	109,0	99,6	97	94	92	86	82	70
66SVH2/1AG110T/4	549 194,00	RU2010904000	DN100	11	213	54,0	49,6	48,2	46,7	45,8	42,9	40,6	34,8
66SVH4/1AG220T/4	903 995,00	RU2010910000	DN100	22	255	115,0	106	103	100	99	93	89	78
66SVH2G110T/4	549 194,00	RU2010905000	DN100	11	211	60,0	55,7	54,4	52,8	52	49,3	47,1	42
66SVH3/2AG150T/4	728 408,00	RU2010906000	DN100	15	252	78,0	71,6	70	67	66	62	58	49
66SVH4G220T/4	903 995,00	RU2010911000	DN100	30	274	122,0	112	110	107	105	100	96	86
66SVH3/1AG150T/4	728 408,00	RU2010907000	DN100	18,5	253	85,0	77,8	76	74	72	68	65	56
66SVH3G185T/4	798 663,00	RU2010908000	DN100	18,5	272	91,0	84,7	83	81	79	75	72	64

3-фазные, 3 X 230/400 В, 2-х полюсной двигательй 2900 об./мин., класс эффективности электродвигателя IE3 мощностью от 0,75 до 3,0 кВт

Модель	Розничная цена без НДС, руб.	Артикул	Подключение вх./вых.	Мощность [кВт]	Вес [кг]	Q [м³/ч] 0	45	60	78	85	96	108	120
						[л/мин] 0	750	1000	1300	1417	1600	1800	2000
						H= напор [м]							
92SVH1/1AG055T/4	404 275,00	RU2011001000	DN100	5,5	141	24,0	22,2	20,9	18,5	17,3	15	11,8	7,9
92SVH1G075T/4	472 520,00	RU2011002000	DN100	7,5	166	34,0	28,7	26,2	23,3	22,2	20,2	17,6	14,3
92SVH2/2AG110T/4	549 995,00	RU2011003000	DN100	11	199	49,0	45,1	42,5	37,9	35,5	30,9	24,6	16,8
92SVH2G150T/4	730 005,00	RU2011005000	DN100	15	233	68,0	58,2	53	47,6	45,2	41,4	36,3	29,6
92SVH3/2AG185T/4	797 635,00	RU2011006000	DN100	18,5	273	82,0	74,4	70	62	59	52	43,6	32,9
92SVH3G220T/4	907 986,00	RU2011008000	DN100	22	275	102,0	88,2	81	73	69	63	56	46,3

Модель	Розничная цена без НДС, руб.	Артикул	Подключение вх./вых.	Мощность [кВт]	Вес [кг]	Q [м³/ч] 0	60	85	102	120	129	138	160
						[л/мин] 0	1000	1417	1700	2000	2150	2300	2667
						H= напор [м]							
125SVH1G075T/4	587 426,00	RU2011102000	DN125	7,5	170	28,0	44,4	40,4	37,1	32,9	30,4	27,7	19,6
125SVH2G150T/4	829 065,00	RU2011105000	DN125	15	190	54,0	20,8	18,6	16,8	14,4	12,9	11,3	6,2
125SVH3G220T/4	957 117,00	RU2011108000	DN125	22	335	81,0	66,5	60,6	55,7	49,4	45,7	41,5	29,4

SV N

Сбалансированное рабочее колесо значительно снижает осевую нагрузку на подшипнки и позволяет использовать стандартный электродвигатель класса IE3

Для серий 10, 15 и 22SV с 5,5 кВт торцевое уплотнение может быть заменено без демонтажа двигателя.

Модификация F: круглые фланцы, патрубки расположени в линию "ин-лайн", AISI 304, PN25
Модификация N: круглые фланцы, патрубки расположени в линию "ин-лайн", AISI 316, PN25
Модификация R: круглые фланцы, напорный патрубок расположен над всасывающим, AISI 304, PN25
Модификация P: соединение типа Victaulic™, AISI 316, PN40

Области применения

Водоснабжение, очистка воды, системы отопления и кондиционирования.

Характеристики

Подача: до 30 м^3/ч
Напор: до 260 м
Мощность: 0,37 ÷ 18,5 кВт
Рабочее давление: 16/25 бар
Температура окружающей среды: 0°C ÷ 40°C
Температура перекачиваемой жидкости: -30°C ÷ +120°C

Двигатель

Напряжение: 1 ~220-240 В, 3~230/400 В
Класс изоляции: F
Степень защиты корпуса: IP55

Группа скидок

3N: 1SV N - 22SV N
4D: 33SV N - 125SV N

1-фазное подключение, 1 x 230 В ± 10%, 50/60 Гц

Модель	Розничная цена без НДС, руб.	Артикул	Подключение вх./вых.	Мощность [кВт]	Вес [кг]	Q [м³/ч] 0	0,7	1,2	1,5	1,8	2,1	2,4	
						[л/мин] 0	11,7	20	25	30	35	40	
						H= напор [м]							
1SV03N003M	47 539,00	1016L1844	Rp1 /DN25	0,37	17	18,0	18	17	15,7	13,8	11,4	8,4	
1SV04N003M	49 475,00	1016L1854	Rp1 /DN25	0,37	17	24,0	23,5	22,1	20,4	17,9	14,6	10,6	
1SV05N003M	51 869,00	1016L1864	Rp1 /DN25	0,37	17	29,0	28,9	27	24,8	21,6	17,4	12,5	
1SV06N003M	54 150,00	1016L1874	Rp1 /DN25	0,37	18	35,0	34,2	31,7	28,9	25	20	14	
1SV07N003M	56 542,00	1016L1884	Rp1 /DN25	0,37	22	40,0	39,2	36,1	32,7	28,1	22,2	15,2	
1SV08N005M	59 622,00	1016L1894	Rp1 /DN25	0,55	18	48,0	47,9	45,2	41,8	36,8	30,4	22,4	
1SV09N005M	62 015,00	1016L1904	Rp1 /DN25	0,55	19	54,0	53,4	50,4	46,4	40,8	33,5	24,6	
1SV10N005M	64 408,00	1016L1914	Rp1 /DN25	0,55	21	59,0	59	55,5	51	44,7	36,6	26,6	
1SV11N005M	67 485,00	1016L1924	Rp1 /DN25	0,55	20	65,0	64,5	60,4	55,5	48,5	39,5	28,5	
1SV32N022M	146 941,00	1016L2134	Rp1 /DN25	2,2	47	197,0	197	188	176	156	130	96,3	
1SV13N007M	77 287,00	1016L1944	Rp1 /DN25	0,75	25	79,0	78,9	74,8	69,4	61,6	51,2	38,2	
1SV34N022M	154 693,00	1016L2154	Rp1 /DN25	2,2	49	209,0	209	200	186	166	137	101	
1SV37N022M	163 242,00	1016L2184	Rp1 /DN25	2,2	57	226,0	225	216	202	179	148	109	
1SV12N007M	73 984,00	1016L1934	Rp1 /DN25	0,75	27	73,0	73,1	69,3	64,3	57,1	47,6	35,7	
1SV15N007M	80 368,00	1016L1964	Rp1 /DN25	0,75	24	91,0	90,5	85,6	79,3	70,1	58,1	43,1	
1SV17N011M	87 435,00	1016L1984	Rp1 /DN25	1,1	33	105,0	105	100	93,1	82,6	68,6	51,2	
1SV19N011M	92 224,00	1016L2004	Rp1 /DN25	1,1	34	117,0	117	111	103	91,5	75,8	56,3	
1SV22N011M	99 177,00	1016L2034	Rp1 /DN25	1,1	33	135,0	134	127	118	104	86,1	63,5	
1SV25N015M	121 634,00	1016L2064	Rp1 /DN25	1,5	44	153,0	152	145	135	120	99,1	72,7	
1SV27N015M	129 499,00	1016L2084	Rp1 /DN25	1,5	45	182,0	181	173	160	141	116	83,9	
1SV30N015M	137 365,00	1016L2114	Rp1 /DN25	1,5	50	182,0	181	173	160	141	116	83,9	

Модель	Розничная цена без НДС, руб.	Артикул	Подключение вх./вых.	Мощность [кВт]	Вес [кг]	Q [м³/ч] 0	1,8	2,1	2,4	2,7	3	3,6	4,4
						[л/мин] 0	30	35	40	45	50	60	73,3
						H= напор [м]							
3SV02N003M	52 095,00	1016L2234	Rp1 /DN25	0,37	16	15,0	14	13,5	13	12,4	11,7	9,8	6,5
3SV03N003M	54 376,00	1016L2244	Rp1 /DN25	0,37	16	21,0	20,3	19,6	18,7	17,7	16,6	13,7	8,6
3SV04N003M	57 570,00	1016L2254	Rp1 /DN25	0,37	17	28,0	26,2	25,2	23,9	22,5	20,8	16,8	10,1
3SV05N005M	60 532,00	1016L2264	Rp1 /DN25	0,55	17	36,0	35	33,9	32,6	31,1	29,2	24,5	16,2
3SV06N005M	63 039,00	1016L2274	Rp1 /DN25	0,55	14	43,0	41,6	40,2	38,6	36,6	34,3	28,5	18,5
3SV07N007M	69 652,00	1016L2284	Rp1 /DN25	0,75	20	52,0	50	48,7	47	45	42,5	36,1	24,6
3SV08N007M	72 844,00	1016L2294	Rp1 /DN25	0,75	25	59,0	57	55,4	53,4	51	48,1	40,7	27,5
3SV09N011M	78 316,00	1016L2304	Rp1 /DN25	1,1	28	67,0	64,5	62,8	60,6	57,9	54,6	46,4	31,6
3SV10N011M	81 393,00	1016L2314	Rp1 /DN25	1,1	28	74,0	71,3	69,3	66,9	63,8	60,2	51	34,5
3SV11N011M	85 382,00	1016L2324	Rp1 /DN25	1,1	30	81,0	78	75,8	73,1	69,7	65,7	55,5	37,4
3SV12N011M	89 826,00	1016L2334	Rp1 /DN25	1,1	30	88,0	84,5	82,1	79,1	75,5	71,1	59,9	40,1
3SV13N015M	106 818,00	1016L2344	Rp1 /DN25	1,5	35	97,0	93,5	91	87,8	83,9	79,2	67,2	45,6
3SV14N015M	108 980,00	1016L2354	Rp1 /DN25	1,5	32	104,0	100	97,7	94,2	89,9	84,8	71,8	48,5
3SV16N015M	112 285,00	1016L2374	Rp1 /DN25	1,5	26	118,0	114	110	106	102	95,8	80,9	54,2
3SV19N022M	120 947,00	1016L2404	Rp1 /DN25	2,2	45	142,0	138	134	129	124	117	99,1	67,6
3SV21N022M	130 182,00	1016L2424	Rp1 /DN25	2,2	48	157,0	151	147	142	136	128	108	73,6
3SV25N022M	147 968,00	1016L2464	Rp1 /DN25	2,2	49	186,0	179	174	168	160	150	127	84,8
3SV23N022M	141 012,00	1016L2444	Rp1 /DN25	2,2	44	171,0	165	160	155	148	139	118	79,4

1-фазное подключение, 1 x 230 В ± 10%, 50/60 Гц

Модель	Розничная цена без НДС, руб.	Артикул	Подключение вх./вых.	Мощность [кВт]	Вес [кг]	Q [м³/ч] 0	2,7	3	3,6	4,4	6	7,2	8,5
						[л/мин] 0	45	50	60	73,3	100	120	142
						H= напор [м]							
5SV02N003M	57 344,00	1016L2514	Rp1¼/DN32	0,37	21	15,0	13,7	13,4	13	12,2	10,2	8,2	5,7
5SV03N005M	63 614,00	1016L2524	Rp1¼/DN32	0,55	19	23,0	21,6	21,3	20,7	19,7	16,9	14,1	10,3
5SV04N005M	68 168,00	1016L2534	Rp1¼/DN32	0,55	20	30,0	27,9	27,5	26,6	25,2	21,2	17,3	12,2
5SV05N007M	74 895,00	1016L2544	Rp1¼/DN32	0,75	24	38,0	36	35,5	34,5	32,9	28,2	23,5	17,1
5SV06N011M	81 280,00	1016L2554	Rp1¼/DN32	1,1	28	45,0	43,3	42,8	41,6	39,6	33,9	28,1	20,3
5SV07N011M	86 067,00	1016L2564	Rp1¼/DN32	1,1	27	53,0	50,1	49,5	48,1	45,8	39,1	32,2	23,1
5SV09N015M	106 017,00	1016L2584	Rp1¼/DN32	1,5	35	68,0	64,8	64	62,2	59,3	50,6	41,9	30,2
5SV08N011M	89 147,00	1016L2574	Rp1¼/DN32	1,1	28	60,0	57	56,2	54,6	51,8	44,1	36,2	25,8
5SV10N015M	107 727,00	1016L2594	Rp1¼/DN32	1,5	36	75,0	71,7	70,8	68,7	65,4	55,7	46	33
5SV11N015M	110 007,00	1016L2604	Rp1¼/DN32	1,5	32	83,0	78,4	77,5	75,2	71,4	60,7	49,9	35,6
5SV12N022M	115 020,00	1016L2614	Rp1¼/DN32	2,2	37	91,0	87	86	83,4	79,3	67,4	55,7	40,5
5SV13N022M	118 102,00	1016L2624	Rp1¼/DN32	2,2	38	98,0	94	92,8	90	85,5	72,6	59,9	43,5
5SV14N022M	121 292,00	1016L2634	Rp1¼/DN32	2,2	43	106,0	101	99,6	96,6	91,7	77,8	64	46,3
5SV15N022M	124 370,00	1016L2644	Rp1¼/DN32	2,2	43	113,0	108	106	103	97,8	82,8	68,1	49,1
5SV16N022M	131 439,00	1016L2654	Rp1¼/DN32	2,2	45	120,0	115	113	110	104	87,8	72,1	51,8

Модель	Розничная цена без НДС, руб.	Артикул	Подключение вх./вых.	Мощность [кВт]	Вес [кг]	Q [м³/ч] 0	5	6	8	10,2	11	14	
						[л/мин] 0	83,3	100	133	170	183	233	
						H= напор [м]							
10SV01N007M	77 745,00	1016L2694	Rp1½/DN40	0,75	27	12,0	11,2	10,9	9,9	8,3	7,6	4,3	
10SV02N007M	82 081,00	1016L2704	Rp1½/DN40	0,75	30	24,0	21,9	21,3	19,6	17	15,8	10	
10SV03N011M	93 817,00	1016L2714	Rp1½/DN40	1,1	33	36,0	33	32,1	29,6	25,8	24,1	16	
10SV04N015M	110 804,00	1016L2724	Rp1½/DN40	1,5	38	48,0	44,2	43	39,9	34,8	32,6	21,7	
10SV05N022M	126 653,00	1016L2734	Rp1½/DN40	2,2	41	60,0	56,1	54,7	50,9	44,9	42,2	29	
10SV06N022M	133 147,00	1016L2744	Rp1½/DN40	2,2	43	72,0	66,8	65	60,4	53,1	49,8	33,9	

Модель	Розничная цена без НДС, руб.	Артикул	Подключение вх./вых.	Мощность [кВт]	Вес [кг]	Q [м³/ч] 0	8	11	14	16,2	19,8	21	24
						[л/мин] 0	133	183	233	270	330	350	400
						H= напор [м]							
15SV02N022M	112 514,00	1016L2794	Rp2 /DN50	2,2	39	29,0	26,7	25,5	23,9	22,4	18,9	17,4	13,1
15SV01N011M	90 288,00	1016L2784	Rp2 /DN50	1,1	32	14,0	12,9	12,2	11,3	10,4	8,4	7,6	5,1

Модель	Розничная цена без НДС, руб.	Артикул	Подключение вх./вых.	Мощность [кВт]	Вес [кг]	Q [м³/ч] 0	14	16,2	19,8	21	24	25,8	27,6
						[л/мин] 0	233	270	330	350	400	430	460
						H= напор [м]							
22SV01N011M	83 787,00	1016L2834	Rp2 /DN50	1,1	33	15,0	12,7	12	10,4	9,7	7,7	6,3	4,7
22SV02N022M	106 472,00	1016L2844	Rp2 /DN50	2,2	40	30,0	27,2	26	23,3	22,2	18,9	16,6	13,8

Трехфазный 2-х полюсной двигатель (2900 об/мин), 50 Гц, класс эффективности E3 от 0,75 кВт , индекс MEI свыше 0.4, напорный патрубок DN 32

Модель	Розничная цена без НДС, руб.	Артикул	Подключение вх./вых.	Мощность [кВт]	Вес [кг]	Q [м³/ч] 0	0,7	1,2	1,5	1,8	2,1	2,4	
						[л/мин] 0	11,7	20	25	30	35	40	
						H= напор [м]							
1SV02N003T	45 256,00	1016L0014	Rp1 /DN25	0,37	17	12,0	12,2	11,5	10,7	9,5	7,9	6	
1SV03N003T	46 281,00	1016L0024	Rp1 /DN25	0,37	16	18,0	18	17	15,7	13,8	11,4	8,4	
1SV04N003T	48 335,00	1016L0034	Rp1 /DN25	0,37	17	24,0	23,5	22,1	20,4	17,9	14,6	10,6	
1SV05N003T	50 614,00	1016L0044	Rp1 /DN25	0,37	20	29,0	28,9	27	24,8	21,6	17,4	12,5	
1SV06N003T	53 125,00	1016L0054	Rp1 /DN25	0,37	18	35,0	34,2	31,7	28,9	25	20	14	
1SV07N003T	55 174,00	1016L0064	Rp1 /DN25	0,37	18	40,0	39,2	36,1	32,7	28,1	22,2	15,2	
1SV08N005T	58 479,00	1016L0074	Rp1 /DN25	0,55	21	48,0	47,9	45,2	41,8	36,8	30,4	22,4	
1SV09N005T	60 988,00	1016L0084	Rp1 /DN25	0,55	23	54,0	53,4	50,4	46,4	40,8	33,5	24,6	
1SV10N005T	63 039,00	1016L0094	Rp1 /DN25	0,55	22	59,0	59	55,5	51	44,7	36,6	26,6	
1SV11N005T	66 344,00	1016L0104	Rp1 /DN25	0,55	22	65,0	64,5	60,4	55,5	48,5	39,5	28,5	
1SV19N011T/D	90 319,00	1016LC184	Rp1 /DN25	1,1	31	117,0	117	111	103	91,5	75,8	56,3	
1SV22N011T/D	97 336,00	1016LC214	Rp1 /DN25	1,1	32	135,0	134	127	118	104	86,1	63,5	
1SV12N007T/D	72 563,00	1016LC114	Rp1 /DN25	0,75	26	73,0	73,1	69,3	64,3	57,1	47,6	35,7	
1SV13N007T/D	75 634,00	1016LC124	Rp1 /DN25	0,75	23	79,0	78,9	74,8	69,4	61,6	51,2	38,2	
1SV25N015T/D	118 489,00	1016LC244	Rp1 /DN25	1,5	35	153,0	152	145	135	120	99,1	72,7	
1SV27N015T/D	126 165,00	1016LC264	Rp1 /DN25	1,5	35	164,0	164	156	145	129	106	77,5	
1SV15N007T/D	78 702,00	1016LC144	Rp1 /DN25	0,75	28	91,0	90,5	85,6	79,3	70,1	58,1	43,1	
1SV30N015T/D	131 316,00	1016LC294	Rp1 /DN25	1,5	36	182,0	181	173	160	141	116	83,9	
1SV17N011T/D	85 715,00	1016LC164	Rp1 /DN25	1,1	30	105,0	105	100	93,1	82,6	68,6	51,2	
1SV32N022T/D	134 054,00	1016LC314	Rp1 /DN25	2,2	42	197,0	197	188	176	156	130	96,3	
1SV34N022T/D	151 264,00	1016LC334	Rp1 /DN25	2,2	43	209,0	209	200	186	166	137	101	
1SV37N022T/D	159 700,00	1016LC364	Rp1 /DN25	2,2	46	226,0	225	216	202	179	148	109	

Модель	Розничная цена без НДС, руб.	Артикул	Подключение вх./вых.	Мощность [кВт]	Вес [кг]	Q [м³/ч] 0	1,8	2,1	2,4	2,7	3	3,6	4,4
						[л/мин] 0	30	35	40	45	50	60	73,3
						H= напор [м]							
3SV02N003T	51 072,00	1016L0424	Rp1 /DN25	0,37	16	15,0	14	13,5	13	12,4	11,7	9,8	6,5
3SV04N003T	56 427,00	1016L0444	Rp1 /DN25	0,37	17	28,0	26,2	25,2	23,9	22,5	20,8	16,8	10,1
3SV03N003T	53 349,00	1016L0434	Rp1 /DN25	0,37	18	21,0	20,3	19,6	18,7	17,7	16,6	13,7	8,6
3SV05N005T	59 508,00	1016L0454	Rp1 /DN25	0,55	19	36,0	35	33,9	32,6	31,1	29,2	24,5	16,2
3SV06N005T	61 900,00	1016L0464	Rp1 /DN25	0,55	20	43,0	41,6	40,2	38,6	36,6	34,3	28,5	18,5
3SV07N007T/D	68 067,00	1016LC474	Rp1 /DN25	0,75	23	52,0	50	48,7	47	45	42,5	36,1	24,6
3SV08N007T/D	71 028,00	1016LC484	Rp1 /DN25	0,75	23	59,0	57	55,4	53,4	51	48,1	40,7	27,5
3SV09N011T/D	76 508,00	1016LC494	Rp1 /DN25	1,1	27	67,0	64,5	62,8	60,6	57,9	54,6	46,4	31,6
3SV09N011T/D	76 508,00	1016LC494	Rp1 /DN25	1,1	27	67,0	64,5	62,8	60,6	57,9	54,6	46,4	31,6
3SV10N011T/D	79 468,00	1016LC504	Rp1 /DN25	1,1	26	74,0	71,3	69,3	66,9	63,8	60,2	51	34,5
3SV11N011T/D	83 416,00	1016LC514	Rp1 /DN25	1,1	27	81,0	78	75,8	73,1	69,7	65,7	55,5	37,4
3SV12N011T/D	88 237,00	1016LC524	Rp1 /DN25	1,1	27	88,0	84,5	82,1	79,1	75,5	71,1	59,9	40,1
3SV13N015T/D	103 475,00	1016LC534	Rp1 /DN25	1,5	28	97,0	93,5	91	87,8	83,9	79,2	67,2	45,6
3SV14N015T/D	105 885,00	1016LC544	Rp1 /DN25	1,5	38	104,0	100	97,7	94,2	89,9	84,8	71,8	48,5
3SV16N015T/D	108 958,00	1016LC564	Rp1 /DN25	1,5	33	118,0	114	110	106	102	95,8	80,9	54,2
3SV19N022T/D	122 971,00	1016LC594	Rp1 /DN25	2,2	37	142,0	138	134	129	124	117	99,1	67,6
3SV21N022T/D	132 579,00	1016LC614	Rp1 /DN25	2,2	39	157,0	151	147	142	136	128	108	73,6
3SV23N022T/D	143 853,00	1016LC634	Rp1 /DN25	2,2	40	171,0	165	160	155	148	139	118	79,4
3SV25N022T/D	146 983,00	1016LC654	Rp1 /DN25	2,2	40	186,0	179	174	168	160	150	127	84,8
3SV27N030T/D	150 605,00	1016LC674	Rp1 /DN25	3	46	202,0	195	189	183	174	165	139	94,4
3SV29N030T/D	158 607,00	1016LC694	Rp1 /DN25	3	47	216,0	208	203	195	186	176	149	100
3SV31N030T/D	165 402,00	1016LC714	Rp1 /DN25	3	66	230,0	222	216	208	198	187	158	106
3SV33N030T/D	180 389,00	1016LC734	Rp1 /DN25	3	49	245,0	236	229	221	210	198	166	111

Трехфазный 2-х полюсной двигатель (2900 об/мин), 50 Гц, класс эффективности E3 от 0,75 кВт , индекс MEI свыше 0.4, напорный патрубок DN 32

Модель	Розничная цена без НДС, руб.	Артикул	Подключение вх./вых.	Мощность [кВт]	Вес [кг]	Q [м³/ч] 0	2,7	3	3,6	4,4	6	7,2	8,5
						[л/мин] 0	45	50	60	73,3	100	120	142
						H= напор [м]							
5SV02N003T	56 087,00	1016L0794	Rp1¼/DN32	0,37	17	15,0	13,7	13,4	13	12,2	10,2	8,2	5,7
5SV03N005T	62 356,00	1016L0804	Rp1¼/DN32	0,55	19	23,0	21,6	21,3	20,7	19,7	16,9	14,1	10,3
5SV04N005T	67 144,00	1016L0814	Rp1¼/DN32	0,55	20	30,0	27,9	27,5	26,6	25,2	21,2	17,3	12,2
5SV05N007T/D	73 219,00	1016LC824	Rp1¼/DN32	0,75	25	38,0	36	35,5	34,5	32,9	28,2	23,5	17,1
5SV06N011T/D	79 358,00	1016LC834	Rp1¼/DN32	1,1	28	45,0	43,3	42,8	41,6	39,6	33,9	28,1	20,3
5SV07N011T/D	83 960,00	1016LC844	Rp1¼/DN32	1,1	27	53,0	50,1	49,5	48,1	45,8	39,1	32,2	23,1
5SV08N011T/D	87 252,00	1016LC854	Rp1¼/DN32	1,1	27	60,0	57	56,2	54,6	51,8	44,1	36,2	25,8
5SV09N015T/D	104 393,00	1016LC864	Rp1¼/DN32	1,5	31	68,0	64,8	64	62,2	59,3	50,6	41,9	30,2
5SV10N015T/D	106 169,00	1016LC874	Rp1¼/DN32	1,5	29	75,0	71,7	70,8	68,7	65,4	55,7	46	33
5SV11N015T/D	111 593,00	1016LC884	Rp1¼/DN32	1,5	26	83,0	78,4	77,5	75,2	71,4	60,7	49,9	35,6
5SV12N022T/D	111 364,00	1016LC894	Rp1¼/DN32	2,2	36	91,0	87	86	83,4	79,3	67,4	55,7	40,5
5SV13N022T/D	114 436,00	1016LC904	Rp1¼/DN32	2,2	33	98,0	94	92,8	90	85,5	72,6	59,9	43,5
5SV14N022T/D	117 721,00	1016LC914	Rp1¼/DN32	2,2	41	106,0	101	99,6	96,6	91,7	77,8	64	46,3
5SV15N022T/D	120 792,00	1016LC924	Rp1¼/DN32	2,2	37	113,0	108	106	103	97,8	82,8	68,1	49,1
5SV16N022T/D	127 808,00	1016LC934	Rp1¼/DN32	2,2	38	120,0	115	113	110	104	87,8	72,1	51,8
5SV18N030T/D	135 699,00	1016LC954	Rp1¼/DN32	3	41	136,0	130	128	124	118	99,9	82,3	59,5
5SV21N030T/D	146 672,00	1016LC984	Rp1¼/DN32	3	44	158,0	150	148	144	136	115	94,2	67,6
5SV23N040T/D	163 813,00	1016LD004	Rp1¼/DN32	4	57	174,0	167	165	160	152	130	107	78,2
5SV25N040T/D	167 572,00	1016LD024	Rp1¼/DN32	4	62	189,0	181	179	174	165	140	116	84,1
5SV28N040T/D	175 439,00	1016LD054	Rp1¼/DN32	4	61	212,0	202	199	193	183	155	128	92,7
5SV30N055T/D	194 819,00	1016LD074	Rp1¼/DN32	5,5	85	227,0	217	215	208	198	169	139	101
5SV33N055T/D	199 606,00	1016LD104	Rp1¼/DN32	5,5	82	249,0	238	235	228	217	184	152	110

Модель	Розничная цена без НДС, руб.	Артикул	Подключение вх./вых.	Мощность [кВт]	Вес [кг]	Q [м³/ч] 0	5	6	8	10,2	11	14
						[л/мин] 0	83,3	100	133	170	183	233
						H= напор [м]						
10SV01N007T/D	75 413,00	1016LD154	Rp1½/DN40	0,75	28	12,0	11,2	10,9	9,9	8,3	7,6	4,3
10SV02N007T/D	80 675,00	1016LD164	Rp1½/DN40	0,75	29	24,0	21,9	21,3	19,6	17	15,8	10
10SV03N011T/D	92 073,00	1016LD174	Rp1½/DN40	1,1	32	36,0	33	32,1	29,6	25,8	24,1	16
10SV04N015T/D	111 260,00	1016LD184	Rp1½/DN40	1,5	35	48,0	44,2	43	39,9	34,8	32,6	21,7
10SV05N022T/D	123 864,00	1016LD194	Rp1½/DN40	2,2	43	60,0	56,1	54,7	50,9	44,9	42,2	29
10SV06N022T/D	130 218,00	1016LD204	Rp1½/DN40	2,2	42	72,0	66,8	65	60,4	53,1	49,8	33,9
10SV07N030T/D	137 999,00	1016LD214	Rp1½/DN40	3	44	84,0	78,3	76,2	70,8	62,1	58,3	39,8
10SV08N030T/D	144 685,00	1016LD224	Rp1½/DN40	3	60	95,0	88,9	86,5	80,1	70,2	65,7	44,5
10SV09N040T/D	168 257,00	1016LD234	Rp1½/DN40	4	57	106,0	100	97,5	90,8	80	75,1	52,1
10SV10N040T/D	181 251,00	1016LD244	Rp1½/DN40	4	55	118,0	111	108	100	88,2	82,8	57,2
10SV11N040T/D	194 362,00	1016LD254	Rp1½/DN40	4	57	130,0	121	118	110	96,3	90,3	62,1
10SV13N055T/D	227 990,00	1016LD274	Rp1½/DN40	5,5	81	156,0	146	143	133	116	109	74,3
10SV15N055T/D	246 001,00	1016LD294	Rp1½/DN40	5,5	95	180,0	168	163	152	133	124	83,9
10SV17N075T/D	297 756,00	1016LD314	Rp1½/DN40	7,5	112	205,0	193	188	176	155	145	98,8
10SV18N075T/D	308 583,00	1016LD324	Rp1½/DN40	7,5	110	217,0	204	199	186	163	153	104
10SV20N075T/D	320 214,00	1016LD344	Rp1½/DN40	7,5	113	241,0	226	220	205	180	169	114
10SV21N110T/D	368 316,00	1016LD354	Rp1½/DN40	11	164	254,0	241	236	220	195	184	128

Трехфазный 2-х полюсной двигатель (2900 об/мин), 50 Гц, класс эффективности E3 от 0,75 кВт , индекс MEI свыше 0.4, напорный патрубок DN 32

Модель	Розничная цена без НДС, руб.	Артикул	Подключение вх./вых.	Мощность [кВт]	Вес [кг]	Q [м³/ч] 0	8	11	14	16,2	19,8	21	24
						[л/мин] 0	133	183	233	270	330	350	400
						H= напор [м]							
15SV01N011T/D	89 224,00	1016LD404	Rp2 /DN50	1,1	26	14,0	12,9	12,2	11,3	10,4	8,4	7,6	5,1
15SV02N022T/D	108 735,00	1016LD414	Rp2 /DN50	2,2	40	29,0	26,7	25,5	23,9	22,4	18,9	17,4	13,1
15SV03N030T/D	125 392,00	1016LD424	Rp2 /DN50	3	46	43,0	40,4	38,6	36,2	33,8	28,7	26,5	20,1
15SV04N040T/D	145 803,00	1016LD434	Rp2 /DN50	4	70	58,0	54,7	52,5	49,4	46,3	39,7	36,9	28,7
15SV05N040T/D	161 758,00	1016LD444	Rp2 /DN50	4	55	73,0	67,8	65	61	57,1	48,7	45,2	34,9
15SV06N055T/D	194 589,00	1016LD454	Rp2 /DN50	5,5	100	88,0	81,5	78,4	74,1	69,9	60,3	56,3	44,2
15SV07N055T/D	212 373,00	1016LD464	Rp2 /DN50	5,5	80	102,0	94,5	90,8	85,7	80,6	69,4	64,7	50,5
15SV08N075T/D	236 884,00	1016LD474	Rp2 /DN50	7,5	99	117,0	111	107	101	94,9	82	76,7	60,6
15SV09N075T/D	258 654,00	1016LD484	Rp2 /DN50	7,5	106	132,0	124	120	113	106	91,5	85,5	67,4
15SV10N110T/D	300 718,00	1016LD494	Rp2 /DN50	11	129	148,0	139	134	127	120	104	97,4	77,5
15SV11N110T/D	318 503,00	1016LD504	Rp2 /DN50	11	126	162,0	152	147	139	131	114	106	84,7
15SV13N110T/D	335 260,00	1016LD524	Rp2 /DN50	11	130	191,0	179	172	163	154	133	124	98,6
15SV15N150T/D	406 052,00	1016LD544	Rp2 /DN50	15	219	222,0	210	203	192	182	158	148	119
15SV17N150T/D	415 286,00	1016LD564	Rp2 /DN50	15	205	252,0	237	229	217	205	178	167	134

Модель	Розничная цена без НДС, руб.	Артикул	Подключение вх./вых.	Мощность [кВт]	Вес [кг]	Q [м³/ч] 0	14	16,2	19,8	21	24	25,8	27,6
						[л/мин] 0	233	270	330	350	400	430	460
						H= напор [м]							
22SV02N022T/D	103 363,00	1016LD624	Rp2 /DN50	2,2	39	30,0	27,2	26	23,3	22,2	18,9	16,6	13,8
22SV01N011T/D	82 101,00	1016LD614	Rp2 /DN50	x 1,1	32	15,0	12,7	12	10,4	9,7	7,7	6,3	4,7
22SV03N030T/D	135 259,00	1016LD634	Rp2 /DN50	3	45	45,0	40,4	38,5	34,5	32,8	27,8	24,2	20,2
22SV04N040T/D	163 813,00	1016LD644	Rp2 /DN50	4	52	61,0	54,4	51,9	46,6	44,4	37,9	33,1	27,7
22SV05N055T/D	197 784,00	1016LD654	Rp2 /DN50	5,5	75	76,0	67,9	64,9	58,3	55,6	47,4	41,4	34,7
22SV06N075T/D	230 269,00	1016LD664	Rp2 /DN50	5,5	104	76,0	67,9	64,9	58,3	55,6	47,4	41,4	34,7
22SV07N075T/D	245 885,00	1016LD674	Rp2 /DN50	7,5	100	108,0	99,4	95,7	87,2	83,7	73,1	65,3	56,5
22SV08N110T/D	296 275,00	1016LD684	Rp2 /DN50	11	149	125,0	115	111	102	97,7	85,7	77	66,9
22SV09N110T/D	303 230,00	1016LD694	Rp2 /DN50	11	120	140,0	129	124	114	109	95,8	86	74,6
22SV10N110T/D	310 295,00	1016LD704	Rp2 /DN50	11	136	155,0	143	138	126	121	106	94,8	82,3
22SV12N150T/D	374 248,00	1016LD724	Rp2 /DN50	15	206	186,0	173	167	153	147	129	116	101
22SV14N150T/D	384 623,00	1016LD744	Rp2 /DN50	15	200	217,0	201	194	177	170	149	134	116
22SV17N185T/D	451 877,00	1016LD774	Rp2 /DN50	18,5	216	264,0	245	236	216	208	182	164	142

Трехфазный 2-х полюсной двигатель (2900 об/мин), 50 Гц, класс эффективности E3 от 0,75 кВт , индекс MEI свыше 0.4, напорный патрубок DN 32

Модель	Розничная цена без НДС, руб.	Артикул	Подключение вх./вых.	Мощность [кВт]	Вес [кг]	Q [м³/ч] 0	15	18	22	25	30	35	40
						[л/мин] 0	250	300	367	417	500	583	667
						H= напор [м]							
33SV1/1AN022T/D	213 412,00	101680014	DN65	2,2	90	17,0	16,2	15,7	15	14	12,2	9,8	6,7
33SV1N030T/D	205 849,00	101680024	DN65	3	88	24,0	21,7	21,2	20,3	20	17,8	15,5	12,7
33SV2/2AN040T/D	214 997,00	101680034	DN65	4	103	35,0	34,1	33,3	32	30	27	22,4	16,6
33SV2/1AN040T/D	214 997,00	101680044	DN65	4	101	41,0	38,8	37,9	36	35	32	27,5	22,3
33SV2N055T/D	231 979,00	101680054	DN65	5,5	119	48,0	45	44,1	43	41	39	35	29,9
33SV3/2AN055T/D	253 070,00	101680064	DN65	5,5	120	58,0	55,2	53,8	51	49	44	38	29,6
33SV3/1AN075T/D	288 978,00	101680074	DN65	7,5	144	64,0	61,3	60	58	56	51	45	37
33SV3N075T/D	288 978,00	101680084	DN65	7,5	148	72,0	67,4	66	64	62	58	52	44,6
33SV4/2AN075T/D	309 953,00	101680094	DN65	7,5	150	82,0	78,8	77	74	72	66	58	47,2
33SV4/1AN110T/D	372 308,00	101680104	DN65	11	200	89,0	85	83	81	78	73	65	55,1
33SV4N110T/D	372 308,00	101680114	DN65	11	180	96,0	91,1	90	87	85	80	73	63,1
33SV5/2AN110T/D	390 433,00	101680124	DN65	11	190	106,0	102	100	96	93	85	76	63
33SV5/1AN110T/D	390 433,00	101680134	DN65	11	183	113,0	107	105	102	99	92	82	70
33SV5N150T/D	454 387,00	101680144	DN65	15	226	120,0	115	113	110	107	101	92	80,5
33SV6/2AN150T/D	475 020,00	101680154	DN65	15	246	131,0	127	125	120	116	108	96	81,2
33SV6/1AN150T/D	475 020,00	101680164	DN65	15	218	139,0	134	131	128	124	116	105	90,4
33SV6N150T/D	475 020,00	101680174	DN65	15	222	146,0	139	137	133	129	121	110	96,1
33SV7/2AN150T/D	493 486,00	101680184	DN65	15	220	156,0	150	147	143	138	128	115	98,2
33SV7/1AN185T/D	556 526,00	101680194	DN65	18,5	239	163,0	157	154	150	145	136	123	106
33SV7N185T/D	556 526,00	101680204	DN65	18,5	243	170,0	163	160	156	152	142	130	113
33SV8/2AN185T/D	574 537,00	101680214	DN65	18,5	240	181,0	174	171	166	161	150	135	115
33SV8/1AN185T/D	574 537,00	101680224	DN65	18,5	250	187,0	180	177	171	166	156	141	122
33SV8N220T/D	629 478,00	101680234	DN65	22	260	194,0	185	182	177	172	161	147	128
33SV9/2AN220T/D	653 077,00	101680244	DN65	22	254	202,0	194	191	185	179	166	150	128
33SV9/1AN220T/D	653 077,00	101680254	DN65	22	264	210,0	201	198	192	186	174	157	136
33SV9N220T/D	653 077,00	101680264	DN65	22	288	217,0	207	204	198	193	181	165	144
33SV10/2AN220T/D	670 522,00	101680274	DN65	22	264	226,0	217	213	207	200	186	168	144
33SV10/1AN300T/D	724 211,00	101750284	DN65	30	380	234,0	225	221	215	209	196	178	154
33SV10N300T/D	723 869,00	101750294	DN65	30	395	242,0	231	228	222	216	203	185	162
33SV11/2AN300T/D	832 503,00	101750304	DN65	30	420	252,0	244	240	233	226	211	190	164
33SV11/1AN300T/D	832 280,00	101750314	DN65	30	297	259,0	249	245	238	232	217	197	171
33SV11N300T/D	831 937,00	101750324	DN65	30	400	266,0	254	250	243	236	222	203	177
33SV12/2AN300T/D	855 418,00	101750334	DN65	30	378	276,0	266	262	254	246	229	207	178
33SV12/1AN300T/D	855 077,00	101750344	DN65	30	400	283,0	272	267	260	252	236	214	186
33SV12N300T/D	854 851,00	101750354	DN65	30	410	290,0	277	272	265	258	242	221	193
33SV13/2AN300T/D	876 735,00	101750364	DN65	30	451	300,0	291	286	278	270	252	228	198
33SV13/1AN300T/D	876 280,00	101750374	DN65	30	420	307,0	295	290	282	274	256	233	202

Трехфазный 2-х полюсной двигатель (2900 об/мин), 50 Гц, класс эффективности E3 от 0,75 кВт , индекс MEI свыше 0.4, напорный патрубок DN 32

Модель	Розничная цена без НДС, руб.	Артикул	Подключение вх./вых.	Мощность [кВт]	Вес [кг]	Q [м³/ч] 0	25	30	35	40	45	54	60
						[л/мин] 0	417	500	583	667	750	900	1000
						H= напор [м]							
46SV2N075T/D	286 130,00	101682044	DN80	7,5	148	53,0	47,7	46,1	44,2	41,7	38,7	31,4	25,1
46SV2/2AN055T/D	240 187,00	101682034	DN80	5,5	125	39,0	39,2	37,8	35,7	32,9	29,4	21,1	13,9
46SV1/1AN030T/D	216 590,00	101682014	DN80	3	100	20,0	18,8	17,9	16,7	15,1	13,1	8,5	4,6
46SV1N040T/D	211 688,00	101682024	DN80	4	99	27,0	23,5	22,5	21,4	19,9	18,2	14,3	10,8
46SV3/2AN110T/D	371 854,00	101682054	DN80	11	174	65,0	64	62	60	56	52	40,4	30,8
46SV3N110T/D	371 854,00	101682064	DN80	11	168	81,0	73	71	68	65	60	50	40,7
46SV4/2AN150T/D	474 907,00	101682074	DN80	15	216	92,0	90	87	83	79	73	58	45,6
46SV4N150T/D	474 907,00	101682084	DN80	15	228	107,0	98	96	92	87	82	68	55,9
46SV5/2AN185T/D	556 411,00	101682094	DN80	18,5	219	117,0	113	110	106	100	93	75	60,2
46SV5N185T/D	556 411,00	101682104	DN80	18,5	240	134,0	123	120	116	110	103	86	71,5
46SV6/2AN220T/D	641 109,00	101682114	DN80	22	225	144,0	138	134	129	122	113	92	73,4
46SV6N220T/D	641 109,00	101682124	DN80	22	264	161,0	148	144	139	132	124	104	86
46SV7/2AN300T/D	743 934,00	101752134	DN80	30	368	171,0	163	158	152	144	134	110	88,6
46SV7N300T/D	742 907,00	101752144	DN80	30	362	189,0	173	168	162	155	145	122	101
46SV8/2AN300T/D	764 111,00	101752154	DN80	30	350	198,0	188	182	176	166	155	127	103
46SV8N300T/D	763 198,00	101752164	DN80	30	363	213,0	196	191	184	175	164	137	113
46SV9/2AN300T/D	789 643,00	101752174	DN80	30	392	225,0	212	206	198	187	174	143	116
46SV9N370T/D	808 341,00	101752184	DN80	37	422	241,0	222	217	209	199	187	157	130
46SV10/2AN370T/D	850 631,00	101752194	DN80	37	414	253,0	238	232	223	212	198	164	134
46SV10N370T/D	849 606,00	101752204	DN80	37	406	268,0	247	241	232	221	208	174	145
46SV11/2AN450T/D	1 109 625,00	101752214	DN80	45	400	280,0	264	258	249	237	222	184	151
46SV11N450T/D	1 108 489,00	101752224	DN80	45	400	296,0	273	266	257	245	230	194	161
46SV12/2AN450T/D	1 132 313,00	101752234	DN80	45	404	307,0	289	282	272	259	243	202	166
46SV12N450T/D	1 131 288,00	101752244	DN80	45	578	322,0	297	290	280	267	250	210	175
46SV13/2AN450T/D	1 156 142,00	101752254	DN80	45	588	332,0	312	304	292	277	259	214	175

Модель	Розничная цена без НДС, руб.	Артикул	Подключение вх./вых.	Мощность [кВт]	Вес [кг]	Q [м³/ч] 0	30	45	54	60	72	78	85
						[л/мин] 0	500	750	900	1000	1200	1300	1417
						H= напор [м]							
66SV1N055T/D	248 051,00	101684024	DN100	7,5	120	29,0	25,8	24,8	23,8	23,3	21,8	20,7	17,9
66SV1/1AN040T/D	232 667,00	101684014	DN100	5,5	113	24,0	21,4	20,7	19,9	19,4	17,8	16,6	13,3
66SV2N110T/D	345 978,00	101684054	DN100	15	177	60,0	55,7	54,4	52,8	52	49,3	47,1	42
66SV2/2AN075T/D	272 335,00	101684034	DN100	11	150	48,0	42,6	41,2	39,5	38,6	36	32,9	26,4
66SV2/1AN110T/D	345 978,00	101684044	DN100	11	172	54,0	49,6	48,2	46,7	45,8	42,9	40,6	34,8
66SV3/2AN150T/D	442 187,00	101684064	DN100	15	217	78,0	71,6	70	67	66	62	58	49
66SV3/1AN150T/D	442 187,00	101684074	DN100	18,5	250	85,0	77,8	76	74	72	68	65	56
66SV3N185T/D	495 879,00	101684084	DN100	18,5	210	91,0	84,7	83	81	79	75	72	64
66SV4/2AN185T/D	518 108,00	101684094	DN100	22	210	115,0	106	103	100	99	93	89	78
66SV4/1AN220T/D	593 231,00	101684104	DN100	22	258	115,0	106	103	100	99	93	89	78
66SV4N220T/D	593 231,00	101684114	DN100	30	247	122,0	112	110	107	105	100	96	86
66SV5/2AN300T/D	719 309,00	101754124	DN100	30	390	139,0	128	124	120	118	111	106	92
66SV5/1AN300T/D	718 854,00	101754134	DN100	30	420	146,0	134	131	127	125	118	112	99
66SV5N300T/D	718 056,00	101754144	DN100	30	408	152,0	140	137	133	131	125	119	107
66SV6/2AN300T/D	764 569,00	101754154	DN100	30	380	170,0	156	152	147	144	136	129	113
66SV6/1AN300T/D	764 111,00	101754164	DN100	37	393	176,0	162	158	153	151	143	136	121
66SV6N370T/D	779 610,00	101754174	DN100	37	411	182,0	168	164	160	158	150	143	128
66SV7/2AN370T/D	810 963,00	101754184	DN100	37	410	200,0	184	179	174	171	161	153	134
66SV7/1AN370T/D	810 505,00	101754194	DN100	37	410	206,0	190	185	180	177	168	160	142
66SV7N450T/D	957 219,00	101754204	DN100	45	557	213,0	196	192	187	184	174	167	150
66SV8/2AN450T/D	987 195,00	101754214	DN100	45	401	230,0	212	206	200	197	186	177	156
66SV8/1AN450T/D	986 744,00	101754224	DN100	45	535	237,0	218	213	207	204	193	184	163
66SV8N450T/D	986 173,00	101754234	DN100	45	550	243,0	225	219	213	210	199	191	171

Трехфазный 2-х полюсной двигатель (2900 об/мин), 50 Гц, класс эффективности E3 от 0,75 кВт , индекс MEI свыше 0.4, напорный патрубок DN 32

Модель	Розничная цена без НДС, руб.	Артикул	Подключение вх./вых.	Мощность [кВт]	Вес [кг]	Q [м³/ч] 0	45	60	78	85	96	108	120
						[л/мин] 0	750	1000	1300	1417	1600	1800	2000
						H= напор [м]							
92SV1/1AN055T/D	249 081,00	101686014	DN100	5,5	126	24,0	22,2	20,9	18,5	17,3	15	11,8	7,9
92SV1N075T/D	294 908,00	101686024	DN100	7,5	147	34,0	28,7	26,2	23,3	22,2	20,2	17,6	14,3
92SV2/2AN110T/D	385 076,00	101686034	DN100	15	176	68,0	58,2	53	47,6	45,2	41,4	36,3	29,6
92SV2N150T/D	474 445,00	101686044	DN100	15	208	68,0	58,2	53	47,6	45,2	41,4	36,3	29,6
92SV3/2AN185T/D	524 836,00	101686054	DN100	18,5	239	82,0	74,4	70	62	59	52	43,6	32,9
92SV3N220T/D	623 665,00	101686064	DN100	22	245	102,0	88,2	81	73	69	63	56	46,3
92SV4/2AN300T/D	774 595,00	101756074	DN100	30	372	116,0	104	97	87	82	74	63	49
92SV4N300T/D	774 029,00	101756084	DN100	30	370	133,0	117	108	97	92	85	75	62,5
92SV5/2AN370T/D	844 135,00	101756094	DN100	37	366	149,0	133	124	111	105	95	81	64,6
92SV5N370T/D	843 567,00	101756104	DN100	37	380	166,0	146	135	121	115	106	94	78,1
92SV6/2AN450T/D	1 040 889,00	101756114	DN100	45	533	183,0	163	152	135	129	117	101	81
92SV6N450T/D	1 040 321,00	101756124	DN100	45	534	201,0	176	163	146	139	127	113	94,2
92SV7/2AN450T/D	1 076 567,00	101756134	DN100	45	544	217,0	192	179	160	152	138	120	96,7

Модель	Розничная цена без НДС, руб.	Артикул	Подключение вх./вых.	Мощность [кВт]	Вес [кг]	Q [м³/ч] 0	60	85	102	120	129	138	160
						[л/мин] 0	1000	1417	1700	2000	2150	2300	2667
						H= напор [м]							
125SV1N075T/D	600 984,00	101688004	DN125	7,5	209	28,0	44,4	40,4	37,1	32,9	30,4	27,7	19,6
125SV2N150T/D	748 606,00	101688014	DN125	15	247	54,0	20,8	18,6	16,8	14,4	12,9	11,3	6,2
125SV3N220T/D	843 337,00	101688024	DN125	22	308	81,0	66,5	60,6	55,7	49,4	45,7	41,5	29,4
125SV4N300T/D	942 740,00	101758034	DN125	30	442	108,0	88,7	80,7	74,2	65,8	60,9	55,4	39,2
125SV5N370T/D	1 098 341,00	101758044	DN125	37	485	134,0	111	101	92,8	82,3	76,1	69,2	49
125SV6N450T/D	1 191 362,00	101758054	DN125	45	601	161,0	133	121	111	98,7	91,3	83,1	58,8
125SV7N550T/D	1 533 576,00	101758064	DN125	55	774	188,0	155	141	130	115	107	96,9	68,6
125SV8/2AN550T/D	1 596 958,00	101758074	DN125	55	737	212,0	174	159	146	129	120	109	77,1

ecocirc

ecocirc - это высокоэффективный насос, предназначенный для циркуляции воды в системе отопления и кондиционирования воздуха, оснащенный двигателем ECM с постоянным магнитом и достигающий уровня EEI ≤0,18.

Области применения

`- Модернизация существующих систем отопления и кондиционирования
- Системы с термостатическими радиаторными клапанами
- Частные или многоквартирные дома
- Системы теплого пола

Характеристики

Подача: до 4,5 м^3/ч
Напор: до 8 м
Мощность: до 60 Вт
Рабочее давление: 10 бар
Температура перекачиваемой жидкости: -10°C ÷ +110°C

Двигатель

Класс изоляции: F
Степень защиты корпуса: IP44

Группа скидок

7J

Модель	Розничная цена без НДС, руб.	Артикул	Мощность [Вт]	Длина [мм]	Диаметр насоса [DN]	Напор [м]	Присоединение	Вес [кг]
ecocirc S 15-4/130	13 930,00	60B0L1000	24	130	15	4	G 1	3
ecocirc M 15-6/130	13 930,00	60B0L1002	34	130	15	6	G 1	3
ecocirc L 15-8/130	16 732,00	60B0L1003	60	130	15	8	G 1	-
ecocirc S 20-4/130	13 775,00	60B0L1006	24	130	20	4	G 1¼	2
ecocirc M 20-6/130	13 775,00	60B0L1007	34	130	20	6	G 1¼	2
ecocirc S 25-4/130	13 619,00	60B0L1010	24	130	25	4	G 1½	2
ecocirc S 25-4/180	14 787,00	60B0L1016	24	180	25	4	G 1½	3
ecocirc M 25-6/130	13 619,00	60B0L1011	34	130	25	6	G 1½	3
ecocirc M 25-6/180	14 787,00	60B0L1017	34	180	25	6	G 1½	3
ecocirc L 25-8/130	16 344,00	60B0L1012	60	130	25	8	G 1½	2
ecocirc L 25-8/180	17 744,00	60B0L1018	60	180	25	8	G 1½	-
ecocirc S 32-4/180	13 775,00	60B0L1022	24	180	32	4	G 2	2
ecocirc M 32-6/180	17 511,00	60B0L1023	34	180	32	6	G 2	2
ecocirc L 32-8/180	21 013,00	60B0L1024	60	180	32	8	G 2	2

Аксессуары

Модель	Розничная цена без НДС, руб.	Артикул	Группа скидок	Вес [кг]
Резьбовое трубное соединение (комплект) G 1" - Rp ½" (DN15)	624,00	105890340	9J	-
Резьбовое трубное соединение (комплект) G 1 ¼" -Rp ¾" (DN20)	702,00	105890350	9J	-
Резьбовое трубное соединение (комплект) G 1 ½" - Rp 1 " (DN25)	708,00	105890200	9J	-
Резьбовое трубное соединение (комплект) G 2" - Rp 1 ¼" (DN32)	933,00	105890220	9J	-
Резьбовое трубное соединение (комплект) G 1 ½" - Rp 1 " (DN25), латунь	1274,00	105890201	9J	-
Резьбовое трубное соединение (комплект) G 2" - Rp 1 ¼" (DN32), латунь	1768,00	105890221	9J	-

ecocirc+

ecocirc+ - это высокоэффективный насос, предназначенный для циркуляции воды в системе отопления и кондиционирования воздуха, оснащенный двигателем ECM с постоянным магнитом и достигающий уровня EEI ≤0,18.

Области применения

`- Модернизация существующих систем отопления и кондиционирования
- Системы с термостатическими радиаторными клапанами
- Частные или многоквартирные дома
- Системы теплого пола

Характеристики

Подача: до 4,5 м^3/ч
Напор: до 8 м
Мощность: до 60 Вт
Рабочее давление: 10 бар
Температура перекачиваемой жидкости: -10°C ÷ +110°C

Двигатель

Класс изоляции: F
Степень защиты корпуса: IP44

Группа скидок

7J

Модель	Розничная цена без НДС, руб.	Артикул	Мощность [Вт]	Длина [мм]	Диаметр насоса [DN]	Напор [м]	Присоединение	Вес [кг]
ecocirc S+ 15-4/130	17 721,00	60B0L1028	24	130	15	4	G 1	2
ecocirc M+ 15-6/130	17 721,00	60B0L1029	34	130	15	6	G 1	2
ecocirc L+ 15-8/130	21 231,00	60B0L1030	60	130	15	8	G 1	2
ecocirc S+ 20-4/130	17 464,00	60B0L1031	24	130	20	4	G 1¼	2
ecocirc M+ 20-6/130	17 464,00	60B0L1032	34	130	20	6	G 1¼	2
ecocirc S+ 25-4/130	17 293,00	60B0L1033	24	130	25	4	G 1½	2
ecocirc M+ 25-6/130	19 604,00	60B0L1034	24	180	25	4	G 1½	2
ecocirc L+ 25-8/130	23 542,00	60B0L1035	34	130	25	6	G 1½	2
ecocirc S+ 25-4/180	17 293,00	60B0L1036	34	180	25	6	G 1½	2
ecocirc M+ 25-6/180	19 604,00	60B0L1037	60	130	25	8	G 1½	2
ecocirc L+ 25-8/180	23 542,00	60B0L1038	60	180	25	8	G 1½	2
ecocirc S+ 32-4/180	18 748,00	60B0L1039	24	180	32	4	G 2	2
ecocirc M+ 32-6/180	21 830,00	60B0L1040	34	180	32	6	G 2	2
ecocirc L+ 32-8/180	26 195,00	60B0L1041	60	180	32	8	G 2	2

Аксессуары

Модель	Розничная цена без НДС, руб.	Артикул	Группа скидок	Вес [кг]
Резьбовое трубное соединение (комплект) G 1" - Rp ½" (DN15)	624,00	105890340	9J	-
Резьбовое трубное соединение (комплект) G 1 ¼" -Rp ¾" (DN20)	702,00	105890350	9J	-
Резьбовое трубное соединение (комплект) G 1 ½" - Rp 1 " (DN25)	708,00	105890200	9J	-
Резьбовое трубное соединение (комплект) G 2" - Rp 1 ¼" (DN32)	933,00	105890220	9J	-
Резьбовое трубное соединение (комплект) G 1 ½" - Rp 1 " (DN25), латунь	1274,00	105890201	9J	-
Резьбовое трубное соединение (комплект) G 2" - Rp 1 ¼" (DN32), латунь	1768,00	105890221	9J	-

ecocirc N

ecocirc N - это высокоэффективный насос, предназначенный для систем ГВС, а также для циркуляции воды в системе отопления и кондиционирования воздуха, оснащенный двигателем ECM с постоянным магнитом и достигающий уровня EEI ≤0,18.

Области применения

`- Системы ГВС
- Системы кондиционирования и охлаждения
- Бытовые системы ГВС

Характеристики

Подача: до 4,5 м^3/ч
Напор: до 8 м
Мощность: до 60 Вт
Рабочее давление: 10 бар
Температура перекачиваемой жидкости: -10°C ÷ +110°C

Двигатель

Класс изоляции: F
Степень защиты корпуса: IP44

Группа скидок

7J

Модель	Розничная цена без НДС, руб.	Артикул	Мощность [Вт]	Длина [мм]	Диаметр насоса [DN]	Напор [м]	Присоединение	Вес [кг]
ecocirc S 15-4/130 N	37 496,00	60B0L1001	24	130	15	4	G 1	2
ecocirc M 15-6/130 N	37 496,00	60B0L1004	34	130	15	6	G 1	2
ecocirc L 15-8/130 N	45 030,00	60B0L1005	60	130	15	8	G 1	2
ecocirc S 20-4/150 N	37 068,00	60B0L1008	24	130	20	4	G 1¼	2
ecocirc M 20-6/150 N	37 068,00	60B0L1009	34	130	20	6	G 1¼	2
ecocirc S 25-4/130 N	36 554,00	60B0L1013	24	130	25	4	G 1½	3
ecocirc S 25-4/180 N	39 808,00	60B0L1019	24	180	25	4	G 1½	2
ecocirc M 25-6/130 N	36 554,00	60B0L1014	34	130	25	6	G 1½	3
ecocirc M 25-6/180 N	39 808,00	60B0L1020	34	180	25	6	G 1½	2
ecocirc L 25-8/130 N	45 858,00	60B0L1015	60	130	25	8	G 1½	2
ecocirc L 25-8/180 N	47 769,00	60B0L1021	60	180	25	8	G 1½	2
ecocirc S 32-4/180 N	42 298,00	60B0L1025	24	180	32	4	G 2	2
ecocirc M 32-6/180 N	46 999,00	60B0L1026	34	180	32	6	G 2	3
ecocirc L 32-8/180 N	56 416,00	60B0L1027	60	180	32	8	G 2	2

Аксессуары

Модель	Розничная цена без НДС, руб.	Артикул	Группа скидок	Вес [кг]
Резьбовое трубное соединение (комплект) G 1" - Rp ½" (DN15), латунь	702,00	105890341	9J	-
Резьбовое трубное соединение (комплект) G 1 ¼" -Rp ¾" (DN20), латунь	971,00	105890351	9J	-
Резьбовое трубное соединение (комплект) G 1 ½" - Rp 1 " (DN25), латунь	1274,00	105890201	9J	-
Резьбовое трубное соединение (комплект) G 2" - Rp 1 ¼" (DN32), латунь	1768,00	105890221	9J	-

ecocirc XL

Серия высокоэффективных насосов с «мокрым» ротором Lowara ecocirc XL и XLplus разработана с использованием новых технологий при проектировании гидравлической части, электродвигателя и интеллектуальной системе управления. Простота настроек и четкий светодиодный дисплей.
Защита от сухого хода и система удаления воздуха из насоса.

Модификация Ecocicr XL дополнительно имеет:
Журнал ошибок
Диспетчеризация Modbus и BacNet
Поддержание постоянной температуры
Параллельная и поочередная работа для сдвоенных насосов

Области применения

Отопление, вентиляция, кондиционирование в ЖКХ

Характеристики

Подача: до 70 (135 сдвоенное исполнение) м^3/ч
Напор: до 18 м
Мощность: до 1560 Вт
Рабочее давление: 10 бар
Температура перекачиваемой жидкости: -10°C ÷ +110°C

Группа скидок

1P

Одиночное исполнение из чугуна, резьбовое соединение , без встроенных средств связи

Модель	Розничная цена без НДС, руб.	Артикул	Длина [мм]	Диаметр насоса	Диаметр трубы	Напор [м]	Подача до [м^3/ч]	Вес [кг]
ecocirc XL 25-40	29 766,00	605009100	180	G 1 ½"-Rp 1	Rp 1	4	4,5	4
ecocirc XL 25-60	35 286,00	605009150	180	G 1 ½"-Rp 1	Rp 1	6	6	4
ecocirc XL 32-40	37 100,00	605009200	180	G 2"-Rp 1 ¼	Rp 1 ¼	4	4,5	4
ecocirc XL 32-60	42 791,00	605009250	180	G 2"-Rp 1 ¼	Rp 1 ¼	6	6	4

Модель	Розничная цена без НДС, руб.	Артикул	Длина [мм]	Диаметр насоса	Диаметр трубы	Напор [м]	Подача до [м^3/ч]	Вес [кг]
ecocirc XL 25-80	40 290,00	E503010AA	180	G 1 ½"-Rp 1	Rp 1	8	9	10
ecocirc XL 25-100	44 688,00	E503020AA	180	G 1 ½"-Rp 1	Rp 1	10	10	10
ecocirc XL 32-80	44 688,00	E503030AA	180	G 2"-Rp 1 ¼	Rp 1 ¼	8	9	10
ecocirc XL 32-100	49 003,00	E503040AA	180	G 2"-Rp 1 ¼	Rp 1 ¼	10	10	11

Одиночное исполнение из чугуна , без встроенных средств связи

Модель	Розничная цена без НДС, руб.	Артикул	Длина [мм]	Диаметр насоса	Диаметр трубы	Напор [м]	Подача до [м³/ч]	Вес [кг]
ecocirc XL 32-80 F	44 604,00	E503050AA	220	DN32	-	8	9	12
ecocirc XL 32-100 F	49 436,00	E503060AA	220	DN32	-	10	10	12
ecocirc XL 32-120 F	66 259,00	E503070AA	220	DN32	-	12	22	16
ecocirc XL 40-80 F	48 489,00	E501130AA	220	DN40	-	8	10	17
ecocirc XL 40-100 F	53 315,00	E501140AA	220	DN40	-	10	11	18
ecocirc XL 40-120 F	80 578,00	E503100AA	250	DN40	-	12	25	17
ecocirc XL 40-150 F	97 074,00	E501010AA	250	DN40	-	15		27
ecocirc XL 40-180 F	119 106,00	E501020AA	250	DN40	-	18		24
ecocirc XL 50-80 F	87 966,00	E501160AA	240	DN50	-	8	27	18
ecocirc XL 50-100 F	65 138,00	E501150AA	280	DN50	-	10	11	19
ecocirc XL 50-120 F	105 339,00	E503130AA	280	DN50	-	12	45	24
ecocirc XL 50-150 F	127 565,00	E501030AA	280	DN50	-	15		28
ecocirc XL 50-180 F	149 592,00	E501040AA	280	DN50	-	18		30
ecocirc XL 65-80 F	104 047,00	E503140AA	340	DN65	-	8	35	22
ecocirc XL 65-120 F	128 290,00	E503150AA	340	DN65	-	12	45	28
ecocirc XL 65-150 F	155 494,00	E501050AA	340	DN65	-	15		33
ecocirc XL 65-180 F	168 737,00	E501060AA	340	DN65	-	18		33
ecocirc XL 80-120 F PN6	166 509,00	E503170AA	360	DN80	-	12	70	31
ecocirc XL 80-120 F PN10	166 509,00	E503160AA	360	DN80	-	12	70	34
ecocirc XL 100-120 F PN6	196 964,00	E503180AA	360	DN100	-	12	70	37
ecocirc XL 100-120 F PN10	196 964,00	E503190AA	360	DN100	-	12	70	35

Сдвоенное исполнение из чугуна. , без встроенных средств связи

Модель	Розничная цена без НДС, руб.	Артикул	Длина [мм]	Диаметр насоса	Диаметр трубы	Напор [м]	Подача до [м³/ч]	Вес [кг]
ECOCIRC XL D32-80 PC	114 919,00	E502010AA	180	G 2"-Rp 1 ¼	Rp 1 ¼	8	9	25
ECOCIRC XL D32-100 PC	125 960,00	E502020AA	180	G 2"-Rp 1 ¼	Rp 1 ¼	10	10	23
ECOCIRC XL D32-80F PC	130 705,00	E502030AA	220	DN32	-	8	9	30
ECOCIRC XL D32-100F PC	149 906,00	E502040AA	220	DN32	-	10	10	28
ECOCIRC XL D32-120F PC	170 651,00	E502070AA	220	DN32	-	12	16	33
ECOCIRC XL D40-80F PC	169 098,00	E501170AA	220	DN40	-	8	9	35
ECOCIRC XL D40-80.11F PC	144 869,00	E500900AA	220	DN40	-	8	11	28
ECOCIRC XL D40-100F PC	186 607,00	E501180AA	220	DN40	-	10	10	35
ECOCIRC XL D40-100.12F PC	159 880,00	E500910AA	220	DN40	-	10	12	27
ECOCIRC XL D40-120F PC	207 316,00	E502080AA	250	DN40	-	12	22	35
ECOCIRC XL D40-150F	266 501,00	E501070AA	250	DN40	-	15	25	37
ECOCIRC XL D40-180F	306 565,00	E501080AA	250	DN40	-	18	28	37
ECOCIRC XL D50-80F PC	228 256,00	E501200AA	240	DN50	-	8	28	33
ECOCIRC XL D50-120F	271 071,00	E503450AA	280	DN50	-	12	40	52
ECOCIRC XL D50-150F	378 540,00	E501090AA	280	DN50	-	14,8	49	39
ECOCIRC XL D50-180F	418 630,00	E501100AA	280	DN50	-	18	49	39
ECOCIRC XL D65-80F PC	267 879,00	E502100AA	340	DN65	-	8	30	48
ECOCIRC XL D65-120F	330 084,00	E503470AA	340	DN65	-	12	40	55
ECOCIRC XL D65-150F	435 382,00	E501110AA	340	DN65	-	15	52	44,5
ECOCIRC XL D65-180F	482 736,00	E501120AA	340	DN65	-	18,1	60	44,5
ECOCIRC XL D80-120F P6	428 608,00	E503480AA	360	DN80	-	12	62	62
ECOCIRC XL D80-120F P10	428 608,00	E503490AA	360	DN80	-	12	62	63

ecocirc XLplus: Одиночное исполнение из чугуна, резьбовое соединение , со встроенными средствами связи.

Модель	Розничная цена без НДС, руб.	Артикул	Длина [мм]	Диаметр насоса	Диаметр трубы	Напор [м]	Подача до [м³/ч]	Вес [кг]
ecocirc XLplus 25-40	73 508,00	605009125	180	G 1 ½"-Rp 1	Rp 1	4	4,5	4
ecocirc XLplus 25-60	83 426,00	605009175	180	G 1 ½"-Rp 1	Rp 1	6	6	4
ecocirc XLplus 32-40	85 587,00	605009225	180	G 2"-Rp 1 ¼	Rp 1 ¼	4	4,5	4
ecocirc XLplus 32-60	96 455,00	605009275	180	G 2"-Rp 1 ¼	Rp 1 ¼	6	6	4

Модель	Розничная цена без НДС, руб.	Артикул	Длина [мм]	Диаметр насоса	Диаметр трубы	Напор [м]	Подача до [м³/ч]	Вес [кг]
ecocirc XLplus 25-80	82 445,00	E503210AA	180	G 1 ½"-Rp 1	Rp 1	8	9	10
ecocirc XLplus 25-100	89 311,00	E503220AA	180	G 1 ½"-Rp 1	Rp 1	10	10	8
ecocirc XLplus 32-80	89 311,00	E503230AA	180	G 2"-Rp 1 ¼	Rp 1 ¼	8	9	10
ecocirc XLplus 32-100	96 180,00	E503240AA	180	G 2"-Rp 1 ¼	Rp 1 ¼	10	10	10

ecocirc XLplus: Одиночное исполнение из чугуна , со встроенными средствами связи.

Модель	Розничная цена без НДС, руб.	Артикул	Длина [мм]	Диаметр насоса	Диаметр трубы	Напор [м]	Подача до [м³/ч]	Вес [кг]
ecocirc XLplus 32-80 F	97 186,00	E503250AA	220	DN32	-	8	9	12
ecocirc XLplus 32-100 F	108 918,00	E503260AA	220	DN32	-	10	10	12
ecocirc XLplus 32-120 F	113 937,00	E503270AA	220	DN32	-	12	22	18
ecocirc XLplus 40-80 F	71 019,00	E501330AA	220	DN40	-	8	10	17
ecocirc XLplus 40-100 F	78 891,00	E501340AA	220	DN40	-	10	11	16
ecocirc XLplus 40-120 F	131 229,00	E503300AA	250	DN40	-	12	25	16
ecocirc XLplus 40-150 F	173 623,00	E501210AA	250	DN40	-	15		24
ecocirc XLplus 40-180 F	197 295,00	E501220AA	250	DN40	-	18		22
ecocirc XLplus 50-100 F	95 256,00	E501350AA	280	DN50	-	10	11	18
ecocirc XLplus 50-120 F	170 748,00	E503330AA	280	DN50	-	12	45	25
ecocirc XLplus 50-150 F	210 053,00	E501230AA	280	DN50	-	15		27
ecocirc XLplus 50-180 F	243 055,00	E501240AA	280	DN50	-	18		27
ecocirc XLplus 65-80 F	167 278,00	E503340AA	340	DN65	-	8	35	23
ecocirc XLplus 65-120 F	201 783,00	E503350AA	340	DN65	-	12	45	27
ecocirc XLplus 65-150 F	249 655,00	E501250AA	340	DN65	-	15		33
ecocirc XLplus 65-180 F	288 875,00	E501260AA	340	DN65	-	18		32
ecocirc XLplus 80-120 F PN6	266 779,00	E503370AA	360	DN80	-	12	70	33
ecocirc XLplus 100-120 F PN6	312 398,00	E503380AA	360	DN100	-	12	70	37

Сдвоенное исполнение из чугуна , со встроенными средствами связи.

Модель	Розничная цена без НДС, руб.	Артикул	Длина [мм]	Диаметр насоса	Диаметр трубы	Напор [м]	Подача до [м³/ч]	Вес [кг]
ECOCIRC XL PLUS D32-80 PC	195 813,00	E502110AA	180	G 2"	-	8	10,2	24
ECOCIRC XL PLUS D32-100 PC	207 419,00	E502120AA	180	G 2"	-	10	10,7	25
ECOCIRC XL PLUS D32-80F PC	173 359,00	E502130AA	220	DN32	-	8	9	30
ECOCIRC XL PLUS D32-100F PC	236 312,00	E502140AA	220	DN32	-	10	10,8	28
ECOCIRC XL PLUS D32-120F PC	207 572,00	E502170AA	220	DN32	-	12	16	33
ECOCIRC XL PLUS D40-80F PC	205 796,00	E501370AA	220	DN40	-	8	9	35
ECOCIRC XL PLUS D40-100F PC	225 247,00	E501380AA	220	DN40	-	10	10	35
ECOCIRC XL PLUS D40-120F PC	248 175,00	E502180AA	250	DN40	-	12	22	35
ECOCIRC XL PLUS D40-150F	319 526,00	E501270AA	250	DN40	-	15	25	37
ECOCIRC XL PLUS D40-180F	по запросу	E501280AA	250	DN40	-	18	28	37
ECOCIRC XL PLUS D50-80F PC	339 103,00	E501400AA	240	DN50	-	8	29,6	44
ECOCIRC XL PLUS D50-120F	318 804,00	E503550AA	280	DN50	-	12	40	56
ECOCIRC XL PLUS D50-150F	394 614,00	E501290AA	280	DN50	-	14,8	49	39
ECOCIRC XL PLUS D50-180F	409 430,00	E501300AA	280	DN50	-	18	49	39
ECOCIRC XL PLUS D65-80F PC	315 328,00	E502200AA	340	DN65	-	8	30	49
ECOCIRC XL PLUS D65-120F	384 108,00	E503570AA	340	DN65	-	12	40	56
ECOCIRC XL PLUS D65-150F	469 082,00	E501310AA	340	DN65	-	15	52	44,5
ECOCIRC XL PLUS D65-180F	490 579,00	E501320AA	340	DN65	-	18,1	60	44,5
ECOCIRC XL PLUS D80-120F P6	493 258,00	E503580AA	360	DN80	-	12	62	62
ECOCIRC XL PLUS D80-120F P10	562 805,00	E503590AA	360	DN80	-	12	71,7	66

Аксессуары

Модель	Розничная цена без НДС, руб.	Артикул	Группа скидок	Вес [кг]
Резьбовое трубное соединение (комплект) R 1 - R 1 ½ (DN25)	708,00	105890200	9J	-
Резьбовое трубное соединение (комплект) R 1 ¼ - R 2 (DN32)	933,00	105890220	9J	-

TLC

Модели TLC – это резьбовые циркуляционные насосы с мокрым ротором для систем отопления жилых и коммерческих зданий с невысокой интенсивностью эксплуатации.

Области применения

Отопление, вентиляция, кондиционирование в ЖКХ

Характеристики

Подача: до 4 м^3/ч
Напор: 7 м
Мощность: 30 ÷ 400 Вт
Рабочее давление: 10 бар
Температура окружающей среды: 0°C ÷ 40°C
Температура перекачиваемой жидкости: +2°C ÷ +110°C

Двигатель

Напряжение: 1~ 230 В, 50 Гц
Класс изоляции: H
Степень защиты корпуса: IP44

Группа скидок

7E

Модель	Розничная цена без НДС, руб.	Артикул	Длина [мм]	DN	Диаметр трубы	Напор до [м]	напорный [м^3/ч]	Вес [кг]
TLC 25-2.5L CIR NO EU 230 50	10 108,00	105015152	180	G1½"	(DN25)	2,5	27-35	3
TLC 32-4L CIRC NO EU 230 50	10 265,00	105005142	180	G2"	(DN32)	4	33-44	3
TLC 25-5L CIRC NO EU 230 50	10 148,00	105005102	180	G1½"	(DN25)	5	43-77	3
TLC 25-6L CIRC NO EU 230 50	10 509,00	105015112	180	G1½"	(DN25)	6	43-80	3
TLC 32-6L CIRC NO EU 230 50	10 108,00	105005162	180	G2"	(DN32)	6	43-80	3
TLC 25-7L CIRC NO EU 230 50	11 777,00	105005122	180	G1½"	(DN25)	7	54-89	3
TLC 32-7L CIRC NO EU 230 50	по запросу	105005172	180	G2"	(DN32)	7	54-89	3

Модель	Розничная цена без НДС, руб.	Артикул	Длина [мм]	DN	Диаметр трубы	Напор до [м]	напорный [м^3/ч]	Вес [кг]
TLCH 32-7L	по запросу	105005322	180	G2"	1"¼	7,0		7
TLCH 25-8L	31 893,00	105005292	180	G1½"	1"	8		7
TLCH 32-8L	30 979,00	105005332	180	G2"	1"¼	8		7
TLCH 25-10L	38 137,00	105005302	180	G1½"	1"	10		7
TLCH 32-10L	40 040,00	105005342	180	G2"	1"¼	10		7
TLCH 25-12L	49 172,00	105005312	180	G1½"	1"	12		7
TLCH 32-12L	42 941,00	105005352	180	G2"	1"¼	12		7

ecocirc PRO

Резьбовые циркуляционные насосы типа ин-лайн с корпусом из бронзы.

Области применения

Отопление

Характеристики

Подача: до 1 м³/ч
Напор: до 3 м
Рабочее давление: 10 бар
Температура перекачиваемой жидкости: +2°C ÷ +165°C

Двигатель

Класс изоляции: F
Степень защиты корпуса: IP44 (без таймера), IP42 (с таймером)

Группа скидок

7K

Модель	Розничная цена без НДС, руб.	Артикул	Длина [мм]	Диаметр насоса	Диаметр трубы	Напор [м]	Подача до [м³/ч]	Вес [кг]
ecocirc PRO 15-1/65	13 457,00	60A0L1001	65	Rp1 ½	G ½"	1	0,8	-
ecocirc PRO 15-3/65	17 031,00	60A0L1002	65	Rp1 ½	G ½"	3	1,4	-
ecocirc PRO 15-1/110	14 880,00	60A0L1003	110	G 1 ¼	G ½"	1	0,5	1
ecocirc PRO 15-3/110	19 539,00	60A0L1004	110	G 1 ¼	G ½"	3	1,0	1

Модель с датчиком температуры

Модель	Розничная цена без НДС, руб.	Артикул	Длина [мм]	Диаметр насоса	Диаметр трубы	Напор [м]	Подача до [м³/ч]	Вес [кг]
ecocirc PRO 15-1/65 R	18 734,00	60A0L3001	65	Rp1 ½	G ½"	1	0,8	-
ecocirc PRO 15-1/110 R	20 885,00	60A0L3002	110	G 1 ¼	G ½"	1	0,5	1

Модель с таймером

Модель	Розничная цена без НДС, руб.	Артикул	Длина [мм]	Диаметр насоса	Диаметр трубы	Напор [м]	Подача до [м³/ч]	Вес [кг]
ecocirc PRO 15-1/65 U	16 850,00	60A0L5001	65	Rp1 ½	G ½"	1	0,8	1
ecocirc PRO 15-1/110 U	18 913,00	60A0L5002	110	G 1 ¼	G ½"	1	0,5	2

Модель с датчиком температуры и таймером

Модель	Розничная цена без НДС, руб.	Артикул	Длина [мм]	Диаметр насоса	Диаметр трубы	Напор [м]	Подача до [м³/ч]	Вес [кг]
ecocirc PRO 15-1/65 RU	22 139,00	60A0L6001	65	Rp1 ½	G ½"	1	0,8	-
ecocirc PRO 15-1/110 RU	24 289,00	60A0L6002	110	G 1 ¼	G ½"	1	0,5	1

Аксессуары

Модель	Розничная цена без НДС, руб.	Артикул	Группа скидок	Вес [кг]
Обратный клапан ½ ", PN35, медь	по запросу	002675849	9L	-

TLCN

Циркуляционные насосы из нержавеющей стали для бытовых систем отопления.

Области применения

Отопление

Характеристики

Подача: до 4 м^3/ч
Напор: до 6 м
Рабочее давление: 10 бар
Температура перекачиваемой жидкости: +2°C ÷ +110°C

Двигатель

Класс изоляции: H
Степень защиты корпуса: IP44

Группа скидок

7E

1-фазное подключение

Модель	Розничная цена без НДС, руб.	Артикул	Длина [мм]	Port		Head до [м]	напорный [м^3/ч]	Вес [кг]
TLCN 15-2,5	17 900,00	105006215	130	G 1"	(DN 15)	2,5	0,6÷2,4	2
TLCN 20-2,5M	по запросу	105016225	150	G 1"¼	(DN 20)	2,5	0,6÷2,4	3
TLCN 25-2,5	17 900,00	105006235	130	G 1"½	(DN 25)	2,5	0,6÷2,4	3
TLCN 15-4	по запросу	105006025	130	G 1"	(DN15)	4	0,6÷2,4	3
TLCN 20-4M	18 371,00	105006065	150	G 1"¼	(DN20)	4	0,6÷2,4	2
TLCN 25-4	18 183,00	105006105	130	G 1"½	(DN25)	4	0,6÷2,4	2
TLCN 25-4L	18 937,00	105006115	180	G 1"½	(DN25)	4	0,6÷2,4	3
TLCN 15-6	по запросу	105006035	130	G 1"	(DN15)	6	0,6÷3,6	3
TLCN 20-6M	19 124,00	105006075	150	G 1"¼	(DN20)	6	0,6÷3,6	3
TLCN 25-6	19 758,00	105006127	130	G 1"½	(DN25)	6	0,6÷3,6	3
TLCN 25-6L	по запросу	105006125	180	G 1"½	(DN25)	6	0,6÷3,6	3

Исполнение для систем с высоким расходом

Модель	Розничная цена без НДС, руб.	Артикул	Длина [мм]	Port		Head до [м]	напорный [м³/ч]	Вес [кг]
TLCHN 20-7L	49 273,00	105006135	180	G 1"¼	(DN20)	7	1,2÷8,4	7
TLCHN 25-7L	по запросу	105006175	180	G 1"½	(DN25)	7	1,2÷8,4	8
TLCHN 20-8L	по запросу	105006145	180	G 1"¼	(DN20)	8	1,2÷8,4	7
TLCHN 25-8L	51 344,00	105006185	180	G 1"½	(DN25)	8	1,2÷8,4	8
TLCHN 20-10L	55 207,00	105006155	180	G 1"¼	(DN20)	10	1,2÷9,6	7
TLCHN 25-10L	57 188,00	105006195	180	G 1"½	(DN25)	10	1,2÷9,6	7
TLCHN 20-12L	по запросу	105006165	180	G 1"¼	(DN20)	12	1,2÷9,6	7
TLCHN 25-12L	59 447,00	105016205	180	G 1"½	(DN25)	12	1,2÷9,6	6

Аксессуары

Модель	Розничная цена без НДС, руб.	Артикул	Группа скидок	Вес [кг]
Резьбовое трубное соединение (комплект), brass : R ½ - R 1 (DN15)	702,00	105890341	9J	-
Резьбовое трубное соединение (комплект), brass : R ¾ - R 1 ¼ (DN20)	971,00	105890351	9J	-
Резьбовое трубное соединение (комплект), brass : R 1 - R 1 ½ (DN25), sanitario	1 274,00	105890201	9J	-
Резьбовое трубное соединение (комплект), brass : R 1 ¼ - R 2 (DN32), sanitario	1 768,00	105890221	9J	-
Теплоизоляционная оболочка для TLCN DN15 (½"X1"), строительная длина 130 мм	по запросу	105890500	9J	-
Теплоизоляционная оболочка для TLCN DN15 (½"X1"), , строительная длина 130 мм	1 684,00	105890510	9J	-
Теплоизоляционная оболочка для TLCN DN25 (1"X1"½), , строительная длина 180 мм	по запросу	105890520	9J	-
Теплоизоляционная оболочка для TLCHN DN25 (1"X1"½), строительная длина 180 мм	по запросу	105890540	9J	-

ecocirc XL N

Циркуляционные насосы из нержавеющей стали с двигателем на постоянном магните для отопления, вентиляции, кондиционирования и горячего водоснабжения.

Области применения

Горячее водоснабжение, отопление, вентиляция и кондиционирование.

Характеристики

Рабочее давление: 10 бар
Температура перекачиваемой жидкости: -10°C ÷ +110°C 10 бар (PN10)

Двигатель

Класс изоляции: F
Степень защиты корпуса: IP44

Группа скидок

G9

Одиночное исполнение из нержавеющей стали для горячего водоснабжения, без встроенных средств связи

Модель	Розничная цена без НДС, руб.	Артикул	Длина [мм]	Диаметр насоса	Диаметр трубы	Напор [м]	Подача до [м³/ч]	Вес [кг]
ecocirc XL N 25-40	46 158,00	605009300	180	G 1 ½"-Rp 1	Rp 1	4	4,5	4
ecocirc XL N 25-60	52 971,00	605009350	180	G 1 ½"-Rp 1	Rp 1	6	6	4
ecocirc XL N 32-40	54 526,00	605009400	180	G 2"-Rp 1 ¼	Rp 1 ¼	4	4,5	4
ecocirc XL N 32-60	62 117,00	605009450	180	G 2"-Rp 1 ¼	Rp 1 ¼	6	6	4

Модель	Розничная цена без НДС, руб.	Артикул	Длина [мм]	Диаметр насоса	Диаметр трубы	Напор [м]	Подача до [м³/ч]	Вес [кг]
ecocirc XL N32-80 230	64 445,00	E510010AA	180	G 2"-Rp 1 ¼	Rp 1 ¼	8	9	10
ecocirc XL N32-100 230	69 795,00	E510020AA	180	G 2"-Rp 1 ¼	Rp 1 ¼	10	10	9
ecocirc XL N32-120F 230	88 000,00	E510030AA	220	DN32	-	12	22	18
ecocirc XL N40-120F 230	104 893,00	E510040AA	250	DN40	-	12	25	17

Одиночное исполнение из нержавеющей стали для горячего водоснабжения, со встроенными средствами связи

Модель	Розничная цена без НДС, руб.	Артикул	Длина [мм]	Диаметр насоса	Диаметр трубы	Напор [м]	Подача до [м³/ч]	Вес [кг]
ecocirc XLplus N 25-40	102 493,00	605009325	180	G 1 ½"-Rp 1	Rp 1	4	4,5	3
ecocirc XLplus N 25-60	117 765,00	605009375	180	G 1 ½"-Rp 1	Rp 1	6	6	4
ecocirc XLplus N 32-40	121 128,00	605009425	180	G 2"-Rp 1 ¼	Rp 1 ¼	4	4,5	4
ecocirc XLplus N 32-60	138 126,00	605009475	180	G 2"-Rp 1 ¼	Rp 1 ¼	6	6	4

Группа скидок: G9

Модель	Розничная цена без НДС, руб.	Артикул	Длина [мм]	Диаметр насоса	Диаметр трубы	Напор [м]	Подача до [м³/ч]	Вес [кг]
ecocirc XLplus N32-100 230	125 093,00	E510100AA	180	G 2"-Rp 1 ¼	Rp 1 ¼	10	10	9
ecocirc XLplus N32-120F 230	154 769,00	E510110AA	220	DN32	-	12	22	16

Аксессуары

Модель	Розничная цена без НДС, руб.	Артикул	Группа скидок	Вес [кг]
Резьбовое трубное соединение (комплект), brass : R ½ - R 1 (DN15)	702,00	105890341	9J	-
Резьбовое трубное соединение (комплект), brass : R ¾ - R 1 ¼ (DN20)	971,00	105890351	9J	-
Резьбовое трубное соединение (комплект), brass : R 1 - R 1 ½ (DN25), sanitario	1 274,00	105890201	9J	-
Резьбовое трубное соединение (комплект), brass : R 1 ¼ - R 2 (DN32), sanitario	1 768,00	105890221	9J	-

TP1

Насос для удаления конденсата, предназанчен для любых применений, где удаление конденсата невозможно естественным путем.

Области применения

Системы отопления, вентиялции и охлаждения.

Характеристики

Подача: 450 л/ч
Напор: 50 кПа
Напряжение: 100 - 240 В
Мощность: 25 Вт
Ток: 0.2 - 0.1 А

Двигатель

Класс изоляции: F
Степень защиты корпуса: IP44

Группа скидок

7U

Модель	Розничная цена без НДС, руб.	Артикул	Напряжение [В]	Мощность [Вт]	Объем [л]	Габариты [мм]		Вес [кг]
TP1	21 655,00	609800001	100-240	25	0,5	215x215x180		2

LNEE

Современная конструкция и гидравлические характеристики, оптимизированные для использования совместно с преобразователем частоты, делают насосы серии e-LNEE лучшим выбором для использования в коммунальном секторе.

Высокая эффективность: Новая высокоэффективная гидравлика со значением индекса эффективности MEI выше уровня европейской директивы ErP2015 и двигатели класса IE3 позволяют иметь низкие эксплуатационные затраты.

Длительный срок эксплуатации и простое обслуживание: надежная конструкция и различные варианты исполнений, а также использование заменяемых колец износа позволяют продлить срок эксплуатации; насосы серии e-LNEE просто монтировать, удобная конструкция позволяет сократить время обслуживания

Области применения

Отопление, вентиляция, кондиционирование в ЖКХ.

Характеристики

Подача: до 305 м^3/ч
Напор: до 95 м
Мощность: 0,25 ÷ 22 кВт
Рабочее давление: 16 бар
Температура окружающей среды: 0°C ÷ 40°C
Температура перекачиваемой жидкости: -25°C ÷ +120°C

Двигатель

Напряжение: 1 ~220-240 В, 3~230/400 В
Класс изоляции: F
Степень защиты корпуса: IP55

Группа скидок

G5

1-фазный, 1 x 220-240 В, 50 Гц. Диаметр всасывающего и напорного патрубка DN 32 ÷ DN 50.

Модель	Розничная цена без НДС, руб.	Артикул	Подкл. вх./вых.	Монт. длин. [мм]	Мощность [кВт]	Вес [кг]	Q [м³/ч] 0	5	9	13	17	21	23	27
							[л/мин] 0	83,3	150	217	283	350	383	450
							H= напор [м]							
LNEE 32-160/11/S25HCS4	63 149,00	101881570	DN32	320	1,1	30	16,0	17	16,4	14,8	12,3			

Модель	Розничная цена без НДС, руб.	Артикул	Подкл. вх./вых.	Монт. длин. [мм]	Мощность [кВт]	Вес [кг]	Q [м³/ч] 0	14	18	22	26	30	34	38
							[л/мин] 0	233	300	367	433	500	567	633
							H= напор [м]							
LNEE 40-125/11/S25HCS4	79 406,00	101881700	DN40	320	1,1	31	14,0	12,7	10,9	8,5				
LNEE 40-125/15/S25HCS4	84 193,00	101881710	DN40	320	1,5	35	18,0	16,7	15,1	12,9	10,2			
LNEE 40-125/22/P25HCS4	89 588,00	101881720	DN40	320	2,2	49	22,0	22,1	21	19,2	16,9	14	10,4	
LNEE 40-160/22/P25HCS4	94 881,00	101881740	DN40	320	2,2	49	23,0	22,7	21,6	19,9	17,6			

Модель	Розничная цена без НДС, руб.	Артикул	Подкл. вх./вых.	Монт. длин. [мм]	Мощность [кВт]	Вес [кг]	Q [м³/ч] 0	25	30	35	40	45	50	55
							[л/мин] 0	417	500	583	667	750	833	917
							H= напор [м]							
LNEE 50-125/15/S25HCS4	92 743,00	101881820	DN50	340	1,5	48	14,0	11,7	10	7,8				
LNEE 50-125/22/P25HCS4	99 464,00	101881830	DN50	340	2,2	51	19,0	16,4	15	13,1	10,7			

Трехфазный 2-х полюсной двигатель (2900 об/мин), класс эффективности IE3 от 0,75 кВт , индекс MEI свыше 0,4

Модель	Розничная цена без НДС, руб.	Артикул	Подкл. вх./вых.	Монт. длин. [мм]	Мощность [кВт]	Вес [кг]	Q [м³/ч] 0	5	9	13	17	21	23	27
							[л/мин] 0	83,3	150	217	283	350	383	450
							H= напор [м]							
LNEE 32-160/07A/S25RCS4	53 548,00	101880180	DN32		0,75	30	10,0	10,6	9,6	7,8	4,7			
LNEE 32-160/07/S25RCS4	62 116,00	101880190	DN32		0,75	34	13,0	13	12	10,1	7			
LNEE 32-160/11/S25RCS4	63 149,00	101880200	DN32		1,1	30	16,0	17	16,4	14,8	12,3			
LNEE 32-160/15/S25RCS4	70 905,00	101880210	DN32		1,5	33	21,0	21,5	21	19,6	17,3	14,2		
LNEE 32-160/22/P25RCS4	85 456,00	101880220	DN32		2,2	40	26,0	27	26,9	25,8	23,8	21,2	19,6	
LNEE 32-160/30/P25RCS4	104 364,00	101880230	DN32		3	54	36,0	36	35,5	34,5	32,9	30,4	28,9	25

Модель	Розничная цена без НДС, руб.	Артикул	Подкл. вх./вых.	Монт. длин. [мм]	Мощность [кВт]	Вес [кг]	Q [м³/ч] 0	14	18	22	26	30	34	38
							[л/мин] 0	233	300	367	433	500	567	633
							H= напор [м]							
LNEE 40-125/11/S25RCS4	72 280,00	101880360	DN40	320	1,1	34	14,0	12,7	10,9	8,5				
LNEE 40-125/15/S25RCS4	76 556,00	101880370	DN40	320	1,5	35	18,0	16,7	15,1	12,9	10,2			
LNEE 40-125/22/P25RCS4	81 443,00	101880380	DN40	320	2,2	42	22,0	22,1	21	19,2	16,9	14	10,4	
LNEE 40-125/30/P25RCS4	91 625,00	101880390	DN40	320	3	46	28,0	27,8	26,9	25,6	23,6	21,1	17,9	14
LNEE 40-160/22/P25RCS4	86 230,00	101880410	DN40	320	2,2	49	23,0	22,7	21,6	19,9	17,6			
LNEE 40-160/30/P25RCS4	96 206,00	101880420	DN40	320	3	46	28,0	28,7	27,6	26	23,9	21,4	17,4	
LNEE 40-160/40/P25VCS4	112 595,00	101880430	DN40	320	4	54	34,0	34,2	33,3	31,8	29,8	27,4	24,8	21,6
LNEE 40-160/55/P25VCS4	129 394,00	101880440	DN40	320	5,5	57	40,0	40,3	39,4	38,2	36,4	34,3	31,7	28,5
LNEE 40-200/30/P25RCS4	104 449,00	101880460	DN40	440	3	80	32,0	30	28,2	25,5				
LNEE 40-200/40/P25VCS4	112 595,00	101880470	DN40	440	4	80	38,0	35,7	34,2	31,9	28,6			
LNEE 40-200/55/P25VCS4	129 394,00	101880480	DN40	440	5,5	89	46,0	43,2	42	40,2	37,5	33,8		
LNEE 40-200/75/P25VCS4	152 401,00	101880490	DN40	440	7,5	107	57,0	54,2	53,2	51,8	49,8	47	43,3	
LNEE 40-250/75/P25VCS4	155 353,00	101880510	DN40	440	7,5	114	59,0	57,4	56,2	54,6	52,1			
LNEE 40-250/92/P25VCS4	180 192,00	101880520	DN40	440	9,2	117	67,0	65,6	64,4	62,8	60,8	58,1		
LNEE 40-250/110/P25VCS4	193 426,00	101880530	DN40	440	11	119	75,0	74,1	72,8	71,1	68,8	66		
LNEE 40-250/150/P25VCS4	194 852,00	101880540	DN40	440	15	167	91,0		88,8	87,2	85	82,1	78,7	74,8

Трехфазный 2-х полюсной двигатель (2900 об/мин), класс эффективности IE3 от 0,75 кВт , индекс MEI свыше 0,4

Модель	Розничная цена без НДС, руб.	Артикул	Подкл. вх./вых.	Монт. длин. [мм]	Мощность [кВт]	Вес [кг]	Q [м³/ч] 0	25	30	35	40	45	50	55
							[л/мин] 0	417	500	583	667	750	833	917
							H= напор [м]							
LNEE 50-125/15/S25RCS4	84 294,00	101880620	DN50	340	1,5	42	14,0	11,7	10	7,8				
LNEE 50-125/22/P25RCS4	90 401,00	101880630	DN50	340	2,2	48	19,0	16,4	15	13,1	10,7			
LNEE 50-125/30/P25RCS4	96 917,00	101880640	DN50	340	3	50	23,0	21,1	20	18,6	16,6	14,1	11,1	
LNEE 50-125/40/P25VCS4	132 649,00	101880650	DN50	340	4	56	27,0	24,8	24,1	23,2	21,8	20,1	17,9	15,3
LNEE 50-160/30/P25RCS4	103 333,00	101880670	DN50	340	3	50	22,0	20,6	19,5	18,1	16,4			
LNEE 50-160/40/P25VCS4	141 913,00	101880680	DN50	340	4	60	27,0	25,9	25,1	23,9	22,5	20,7	18,4	
LNEE 50-160/55/P25VCS4	141 913,00	101880690	DN50	340	5,5	73	33,0	32,6	32	31,1	29,9	28,2	26,3	24,1
LNEE 50-160/75/P25VCS4	161 257,00	101880700	DN50	340	7,5	100	40,0	39,6	39,1	38,3	37,2	35,9	34,2	32,4
LNEE 50-200/55/P25VCS4	144 764,00	101880720	DN50	440	5,5	90	35,0	33,3	32,2	30,4	27,8	24,3		
LNEE 50-200/75/P25VCS4	162 886,00	101880730	DN50	440	7,5	111	43,0	41,1	39,9	38,4	36,3	33,5	29,7	
LNEE 50-200/92/P25VCS4	188 947,00	101880740	DN50	440	9,2	124	49,0	47,3	46,1	44,6	42,8	40,4	37,2	32,9
LNEE 50-200/110/P25VCS4	206 965,00	101880750	DN50	440	11	119	55,0	54,1	53,1	51,7	49,9	47,4	44,3	40,5
LNEE 50-250/92/P25VCS4	192 816,00	101880770	DN50	440	9,2	116	55,0	52,7	51,4	49,8	47,9	45,6		
LNEE 50-250/110/P25VCS4	206 965,00	101880780	DN50	440	11	123	61,0	57,8	56,6	55,2	53,6	51,6		
LNEE 50-250/150/P25VCS4	208 392,00	101880790	DN50	440	15	164	73,0	71,6	70,3	68,8	67	65	62,6	59,8
LNEE 50-250/185/P25VCS4	255 526,00	101880800	DN50	440	18,5	177	84,0	83,1	81,9	80,4	78,6	76,5	74	71,2
LNEE 50-250/220/P25VCS4	305 003,00	101880810	DN50	440	22	190	96,0	94,9	94	92,8	91,2	89,2	86,9	84,1

Модель	Розничная цена без НДС, руб.	Артикул	Подкл. вх./вых.	Монт. длин. [мм]	Мощность [кВт]	Вес [кг]	Q [м³/ч] 0	27	45	54	72	81	90	99
							[л/мин] 0	450	750	900	1200	1350	1500	1650
							H= напор [м]							
LNEE 65-125/30/P25RCS4	106 384,00	101880890	DN65	360	3	67	17,0	15,7	12,8					
LNEE 65-125/40/P25VCS4	119 923,00	101880900	DN65	360	4	66	22,0	20,2	17,8	15,8				
LNEE 65-125/55/P25VCS4	149 958,00	101880910	DN65	360	5,5	93	28,0	26	24,3	22,7	17,6			
LNEE 65-125/75/P25VCS4	158 202,00	101880920	DN65	360	7,5	110	31,0	29	27,6	26,5	22,6	19,7		
LNEE 65-160/55/P25VCS4	149 958,00	101880940	DN65	360	5,5	90	27,0	24,7	22,7	21	15,7	12,1		
LNEE 65-160/75/P25VCS4	166 346,00	101880950	DN65	360	7,5	106	33,0	31,6	29,9	28,5	24,1	21,1	17,6	
LNEE 65-160/92/P25VCS4	181 822,00	101880960	DN65	360	9,2	113	39,0	37,1	35,7	34,4	30,6	27,8	24,5	20,7
LNEE 65-160/110/P25VCS4	197 295,00	101880970	DN65	360	11	120	43,0	40,9	39,4	38,2	34,8	32,4	29,5	26,1
LNEE 65-200/92/P25VCS4	192 000,00	101880990	DN65	475	9,2	124	37,0	37,3	35,8	34,4	30,4			
LNEE 65-200/110/P25VCS4	208 289,00	101881000	DN65	475	11	130	43,0	43,2	41,4	39,9	35,7			
LNEE 65-200/150/P25VCS4	210 734,00	101881010	DN65	475	15	174	54,0	54,4	52,5	50,8	46,2	43,6	40,8	
LNEE 65-200/185/P25VCS4	277 516,00	101881020	DN65	475	18,5	177	62,0	62,4	60,7	59,1	54,8	52,3	49,6	46,4
LNEE 65-250/150/P25VCS4	240 969,00	101881040	DN65	475	15	175	59,0	59,2	56,6	54,3	48,7			
LNEE 65-250/185/P25VCS4	291 463,00	101881050	DN65	475	18,5	174	67,0	67,5	65	62,9	57,3	54		
LNEE 65-250/220/P25VCS4	332 693,00	101881060	DN65	475	22	186	75,0		72,9	70,7	64,9	61,4	57,6	

Модель	Розничная цена без НДС, руб.	Артикул	Подкл. вх./вых.	Монт. длин. [мм]	Мощность [кВт]	Вес [кг]	Q [м³/ч] 0	52	84	116	132	148	164	180
							[л/мин] 0	867	1400	1933	2200	2467	2733	3000
							H= напор [м]							
LNEE 80-125/40/P25VCC4	124 403,00	101881140	DN80		4	91	18,0	16,2	12,1					
LNEE 80-160/55/P25VCC4	157 387,00	101881190	DN80	420	5,5	103	23,0	20,3	15,7					
LNEE 80-160/75/P25VCC4	172 455,00	101881200	DN80	420	7,5	124	28,0	25,9	21,8	16				
LNEE 80-160/92/P25VCC4	187 113,00	101881210	DN80	420	9,2	130	31,0	28,9	24,7	19,2	15,7			
LNEE 80-160/110/P25VCC4	201 673,00	101881220	DN80	420	11	131	35,0	32,5	28,4	22,3	18,7	14,6		
LNEE 80-160/150/P25VCC4	216 944,00	101881230	DN80	420	15	178	43,0	41,4	37,9	32,4	29	25,2	21,1	
LNEE 80-160/185/P25VCC4	237 507,00	101881240	DN80	420	18,5	187	47,0	44,1	41,2	36,5	33,4	29,9	26,1	22

Трехфазный 2-х полюсной двигатель (2900 об/мин), класс эффективности IE3 от 0,75 кВт , индекс MEI свыше 0,4

Модель	Розничная цена без НДС, руб.	Артикул	Подкл. вх./вых.	Монт. длин. [мм]	Мощность [кВт]	Вес [кг]	Q [м³/ч] 0	92	140	164	188	212	236	260
							[л/мин] 0	1533	2333	2733	3133	3533	3933	4333
							H= напор [м]							
LNEE 100-160/110/P25VCC4	224 170,00	101881300	DN100	500	11	148	26,0	23,2	18,4	15,8	13,1			
LNEE 100-160/150/P25VCC4	252 167,00	101881310	DN100	500	15	182	32,0	29,3	25,7	23,1	20	16,6		
LNEE 100-160/185/P25VCC4	268 760,00	101881320	DN100	500	18,5	196	36,0	33,8	30,5	28,1	25,1	21,6	17,5	
LNEE 100-160/220/P25VCC4	275 683,00	101881330	DN100	500	22	200	42,0	38,6	36,1	33,9	31	27,6	23,8	19,7

Трехфазный 4-х полюсной двигатель (1450 об/мин), класс эффективности IE3 от 0,75 кВт , индекс MEI свыше 0,4

Модель	Розничная цена без НДС, руб.	Артикул	Подкл. вх./вых.	Монт. длин. [мм]	Мощность [кВт]	Вес [кг]	Q [м³/ч] 0	2	4	6	8	10	12	16
							[л/мин] 0	33,3	66,7	100	133	167	200	267
							H= напор [м]							
LNEE 32-160/02/S45RCS4	51 996,00	101884220	DN32		0,25	27	6,0	6,3	6,3	6	5,5	4,8	3,8	
LNEE 32-160/03/S45RCS4	57 135,00	101884230	DN32		0,25	36	8,0	8,5	8,4	8,1	7,6	6,9	6,1	3,6

Модель	Розничная цена без НДС, руб.	Артикул	Подкл. вх./вых.	Монт. длин. [мм]	Мощность [кВт]	Вес [кг]	Q [м³/ч] 0	7	11	15	17	19	21	23
							[л/мин] 0	117	183	250	283	317	350	383
							H= напор [м]							
LNEE 40-125/02/S45RCS4	55 789,00	101884380	DN40	320	0,25	33	5,0	5,1	4,2	2,7				
LNEE 40-125/03/S45RCS4	68 921,00	101884390	DN40	320	0,37	33	6,0	6,4	5,6	4,2	3,3			
LNEE 40-160/02/S45RCS4	57 417,00	101884410	DN40	320	0,25	30	5,0	5,2	4,4					
LNEE 40-160/03/S45RCS4	70 960,00	101884420	DN40	320	0,37	32	7,0	6,6	5,8	4,5	3,6			
LNEE 40-160/07/X45RCS4	77 371,00	101884440	DN40	320	0,75	40	10,0	9,8	9,3	8,3	7,6	6,7	5,7	4,6
LNEE 40-200/05/S45RCS4	80 529,00	101884470	DN40	440	0,55	68	9,0	8,5	7,5	5,5				
LNEE 40-200/07/X45RCS4	85 108,00	101884480	DN40	440	0,75	68	11,0	10,6	9,8	8,2	7			
LNEE 40-200/11/P45RCS4	93 049,00	101884490	DN40	440	1,1	73	14,0	13,3	12,6	11,5	10,6	9,3	7,8	
LNEE 40-250/15/P45RCS4	120 232,00	101884530	DN40	440	1,5	78	19,0	18,1	17,4	16,1	15,1	13,9	12,4	
LNEE 40-250/22/P45RCS4	136 111,00	101884540	DN40	440	2,2	89	23,0		21,4	20,3	19,5	18,5	17,4	16,2

Модель	Розничная цена без НДС, руб.	Артикул	Подкл. вх./вых.	Монт. длин. [мм]	Мощность [кВт]	Вес [кг]	Q [м³/ч] 0	11	14	17	20	23	26	28
							[л/мин] 0	183	233	283	333	383	433	467
							H= напор [м]							
LNEE 50-125/02/S45RCS4	57 927,00	101884630	DN50	340	0,25	32	5,0	4	3,7	3,2	2,5			
LNEE 50-125/03/S45RCS4	69 430,00	101884640	DN50	340	0,37	35	6,0	5,1	4,8	4,3	3,7	2,9		
LNEE 50-125/05/S45RCS4	81 238,00	101884650	DN50	340	0,55	34	6,0	6	5,8	5,5	5	4,4	3,6	3
LNEE 50-160/03/S45RCS4	71 467,00	101884670	DN50	340	0,37	34	5,0	4,9	4,6	4,1	3,5			
LNEE 50-160/05/S45RCS4	83 684,00	101884680	DN50	340	0,55	36	6,0	6,2	6	5,6	5,1	4,5		
LNEE 50-160/07/X45RCS4	90 504,00	101884690	DN50	340	0,75	45	8,0	8	7,9	7,6	7,2	6,7	6	5,5
LNEE 50-160/11/P45RCS4	95 696,00	101884700	DN50	340	1,1	54	10,0	9,7	9,6	9,4	9	8,6	8,1	7,7
LNEE 50-200/07/X45RCS4	93 862,00	101884720	DN50	440	0,75	74	9,0	8,2	7,8	7,3	6,5			
LNEE 50-200/11/P45RCS4	97 428,00	101884740	DN50	440	1,1	76	12,0	11,5	11,2	10,7	10,1	9,2	8,1	7,2
LNEE 50-200/15/P45RCS4	108 930,00	101884750	DN50	440	1,5	88	13,0	13,1	12,9	12,4	11,8	11	9,9	9,1
LNEE 50-250/15/P45RCS4	120 435,00	101884780	DN50	440	1,5	82	15,0	14,4	14,1	13,7	13,1	12,4	11,5	
LNEE 50-250/22/P45RCS4	130 918,00	101884800	DN50	440	2,2	91	21,0		19,9	19,4	18,9	18,2	17,4	16,8
LNEE 50-250/30/P45RCS4	139 470,00	101884810	DN50	440	3	96	24,0		23,1	22,7	22,2	21,5	20,8	20,2

Трехфазный 4-х полюсной двигатель (1450 об/мин), класс эффективности IE3 от 0,75 кВт , индекс MEI свыше 0,4

Модель	Розничная цена без НДС, руб.	Артикул	Подкл. вх./вых.	Монт. длин. [мм]	Мощность [кВт]	Вес [кг]	Q [м³/ч] 0	19	24	29	34	39	44	49
							[л/мин] 0	317	400	483	567	650	733	817
							H= напор [м]							
LNEE 65-125/03/S45RCS4	74 724,00	101884890	DN65	360	0,37	52	4,0	3,4	2,8	2,1				
LNEE 65-125/05/S45RCS4	85 108,00	101884900	DN65	360	0,55	55	5,0	4,6	4,1	3,5	2,7	1,7		
LNEE 65-125/07/X45RCS4	89 690,00	101884910	DN65	360	0,75	60	7,0	6,1	5,8	5,3	4,5	3,6	2,4	
LNEE 65-125/11/P45RCS4	95 289,00	101884920	DN65	360	1,1	64	8,0	6,9	6,6	6,2	5,7	4,9	3,8	2,6
LNEE 65-160/07/X45RCS4	98 853,00	101884940	DN65	360	0,75	56	7,0	5,9	5,6	5	4,3	3,3		
LNEE 65-160/11/P45RCS4	108 319,00	101884960	DN65	360	1,1	63	9,0	8,8	8,4	8	7,5	6,7	5,8	4,7
LNEE 65-160/15/P45RCS4	111 272,00	101884970	DN65	360	1,5	69	11,0	9,8	9,5	9,1	8,6	8	7,2	6,2
LNEE 65-200/15/P45RCS4	114 631,00	101885000	DN65	475	1,5	85	10,0	10,3	10	9,5	8,8	8	7	
LNEE 65-200/22/P45RCS4	125 524,00	101885020	DN65	475	2,2	96	15,0	14,9	14,5	14	13,3	12,5	11,7	10,8
LNEE 65-250/22/P45RCS4	129 290,00	101885050	DN65	475	2,2	95	16,0	16	15,5	14,8	14	13	12	10,8
LNEE 65-250/30/P45RCS4	136 418,00	101885060	DN65	475	3	100	19,0	18,1	17,6	16,9	16	15	14	12,8
LNEE 65-250/40/P45VCS4	148 430,00	101885070	DN65	475	4	104	23,0	22,8	22,4	21,9	21,1	20,2	19,2	18,1

Модель	Розничная цена без НДС, руб.	Артикул	Подкл. вх./вых.	Монт. длин. [мм]	Мощность [кВт]	Вес [кг]	Q [м³/ч] 0	23	34	45	56	67	78	89
							[л/мин] 0	383	567	750	933	1117	1300	1483
							H= напор [м]							
LNEE 80-160/15/P45RCC4	112 086,00	101885230	DN80	420	1,5	86	9,0	8,2	7,6	6,8	5,7	4,5		
LNEE 80-160/22/P45RCC4	121 961,00	101885250	DN80	420	2,2	100	12,0	11,1	10,6	10	9,1	8	6,8	5,3

Модель	Розничная цена без НДС, руб.	Артикул	Подкл. вх./вых.	Монт. длин. [мм]	Мощность [кВт]	Вес [кг]	Q [м³/ч] 0	35	67	83	99	115	131	147
							[л/мин] 0	583	1117	1383	1650	1917	2183	2450
							H= напор [м]							
LNEE 100-160/15/P45RCC4	143 340,00	101885320	DN100	500	1,5	98	6,0	5,9	4,7	3,8	2,9			
LNEE 100-160/22/P45RCC4	151 891,00	101885340	DN100	500	2,2	117	9,0	8,5	7,6	6,8	5,8	4,6		
LNEE 100-160/30/P45RCC4	156 471,00	101885350	DN100	500	3	116	10,0	9,8	9	8,3	7,3	6,2	4,8	

NEW

LNEE E

Современная конструкция и гидравлические характеристики, оптимизированные для использования совместно с преобразователем частоты, делают насосы серии e-LNEE E лучшим выбором для использования в коммунальном секторе.

Наивысшая эффективность: встроенная интеллектуальная система и двигатель на постоянном магните (класс эффективности IE5).

Области применения

Отопление, вентиляция, кондиционирование в ЖКХ.

Характеристики

Подача: до 44 м^3/ч
Напор: до 39 м
Мощность: 0,37 ÷ 2,2 кВт
Рабочее давление: 16 бар
Максимальная температура перекачиваемой жидкости: +140°C

Двигатель

Класс эффективности: IE5
Класс изоляции: F
Степень защиты корпуса: защита от перегрузок, блокировка и автоматический перезапуск двигателя

Группа скидок

G5

LNEEE, 1-фазное подключение, 1 x 230 В ± 10%, 50/60 Гц

Модель	Розничная цена без НДС, руб.	Артикул	Подкл. вх./вых.	Монт. длин. [мм]	Мощность [кВт]	Вес [кг]	Q [м^3/ч] 0 [л/мин] 0	3,2 53,3	6,4 107	9,6 160	12,8 213	16 267	19,2 320	32,5 542
							H= напор [м]							
LNEEE32-160/03/EP02CS4	124 630,00	104635100	DN32	320	0,37	29	10,0	10,8	10,8	8,3	5,8	2,9		
LNEEE32-160/05/EP02CS4	134 992,00	104635110	DN32	320	0,55	29	15,0	15,3	15,3	12,1	9,2	6,3		
LNEEE32-160/07/EP02CS4	145 741,00	104634800	DN32	320	0,75	29	24,0	22,4	18,6	15,1	11,9	8,8		
LNEEE32-160/15/EP02CS4	157 265,00	104634810	DN32	320	1,5	30	34,0	33,8	29,2	24,9	21,2	17,8	14,3	

Модель	Розничная цена без НДС, руб.	Артикул	Подкл. вх./вых.	Монт. длин. [мм]	Мощность [кВт]	Вес [кг]	Q [м^3/ч] 0 [л/мин] 0	4,2 70	8,4 140	12,6 210	16,8 280	21 350	25,2 420	30 500
							H= напор [м]							
LNEEE40-125/03/EP02CS4	123 760,00	104633990	DN40	320	0,37	29	8,0	8,5	6,2	4,2	2			
LNEEE40-125/05/EP02CS4	141 481,00	104634000	DN40	320	0,55	29	17,0	14,3	11,3	8,7	6,1	3,3		
LNEEE40-125/11/EP02CS4	152 327,00	104634010	DN40	320	1,1	30	22,0	22,1	18,2	14,9	11,7	8,7	5,2	
LNEEE40-125/15/EP02CS4	158 718,00	104634020	DN40	320	1,5	30	26,0	26,5	26,5	22,4	18,7	15	11,4	6,7

Модель	Розничная цена без НДС, руб.	Артикул	Подкл. вх./вых.	Монт. длин. [мм]	Мощность [кВт]	Вес [кг]	Q [м^3/ч] 0 [л/мин] 0	5,4 90	10,8 180	16,2 270	21,6 360	27 450	32,4 540	38 633
							H= напор [м]							
LNEEE50-125/05/EP02CS4	142 352,00	104634030	DN50	340	0,55	32	8,0	8,1	7,3	6	4,4			
LNEEE50-125/11/EP02CS4	149 711,00	104634040	DN50	340	1,1	34	44,0	13,5	12,4	10,9	9,1	7	4,4	
LNEEE50-125/15/EP02CS4	169 274,00	104634050	DN50	340	1,5	34	19,0	18,7	17,6	15,9	14	11,8	9,3	6,1

LNEEE, 3-фазное подключение, 3 x 230/400 В ± 10%, 50/60 Гц

Модель	Розничная цена без НДС, руб.	Артикул	Подкл. вх./вых.	Монт. длин. [мм]	Мощность [кВт]	Вес [кг]	Q [м³/ч] 0	3,6	7,2	10,8	14,4	18	21,6	25
							[л/мин] 0	60	120	180	240	300	360	417
							H= напор [м]							
LNEE E 32-160/03/EP05CS4	142 479,00	104635320	DN32	320	0,37	33	10,0	10,9	10,4	7,4	4,5			
LNEE E 32-160/05/EP05CS4	154 443,00	104635330	DN32	320	0,55	33	15,0	15,4	14,5	11,0	7,8	4,1		
LNEE E 32-160/07/EP05CS4	166 935,00	104634900	DN32	320	0,75	33	24,0	22,0	17,7	13,8	10,3	6,7		
LNEE E 32-160/15/EP05CS4	183 103,00	104634910	DN32	320	1,5	34	34,0	33,2	28,1	23,5	19,4	15,7	11,4	
LNEE E 32-160/22/EP04CS4	193 434,00	104634920	DN32	320	2,2	36	39,0	39,7	40,6	38,0	32,7	27,9	23,4	18,7

Модель	Розничная цена без НДС, руб.	Артикул	Подкл. вх./вых.	Монт. длин. [мм]	Мощность [кВт]	Вес [кг]	Q [м³/ч] 0	5,2	10,4	15,6	20,8	26	31,2	36
							[л/мин] 0	86,7	173	260	347	433	520	600
							H= напор [м]							
LNEE E 40-125/03/EP05CS4	144 112,00	104635380	DN40	320	0,37	35	8,0	7,9	5,3	2,7				
LNEE E 40-125/07/EP05CS4	161 798,00	104634400	DN40	320	0,55	35	17,0	13,5	10,0	6,9	3,5			
LNEE E 40-125/11/EP05CS4	177 967,00	104634410	DN40	320	1,10	36	22,0	21,1	16,6	12,6	8,8			
LNEE E 40-125/15/EP05CS4	184 621,00	104634420	DN40	320	1,5	36	26,0	26,7	24,5	19,7	15,2	10,7		
LNEE E 40-125/22/EP04CS4	198 395,00	104634430	DN40	320	2,2	38	33,0	33,3	33,0	27,5	22,5	17,6	12,3	6,6

Модель	Розничная цена без НДС, руб.	Артикул	Подкл. вх./вых.	Монт. длин. [мм]	Мощность [кВт]	Вес [кг]	Q [м³/ч] 0	6,2	12,4	18,6	24,8	31	37,2	44
							[л/мин] 0	103	207	310	413	517	620	733
							H= напор [м]							
LNEE E 50-125/11/EP05CS4	189 407,00	104634460	DN50	340	1,10	41	14,0	13,4	12,0	10	7,9	5,2		
LNEE E 50-125/15/EP05CS4	195 711,00	104634470	DN50	340	1,5	41	19,0	18,6	17,1	15,1	12,7	10	6,6	
LNEE E 50-125/22/EP04CS4	203 765,00	104634480	DN50	340	2,2	43	27,0	26,2	24,9	22,2	19	16,1	12,5	7,9

Аксессуары

Модель	Розничная цена без НДС, руб.	Артикул	Группа скидок	Вес [кг]
Комплект ответных фланцев, резьба DN32-Rp 1"¼	4839,00	109398010	9J	2
Комплект ответных фланцев, резьба DN40-Rp 1"½	4979,00	109398020	9J	3
Комплект ответных фланцев, резьба DN50-Rp 2"	5404,00	109398030	9J	3
Комплект креплений DN 32	по запросу	109398640	9J	2
Комплект креплений DN 40	4333,00	109398650	9J	2
Комплект креплений DN 50	4656,00	109398660	9J	2
Монтажный комплект основания DN 32÷DN100	7040,00	109391270	9J	2

LNEEH

На насосах серии e-LNEEH смонтирована интеллектуальная система регулирования скоростью Hydrovar.

Области применения

Отопление, вентиляция, кондиционирование в ЖКХ.

Характеристики

Подача: до 305 м^3/ч
Напор: до 95 м
Мощность: 0,25 ÷ 22 кВт
Рабочее давление: 16 бар
Температура окружающей среды: 0°C ÷ 40°C
Температура перекачиваемой жидкости: -25°C ÷ +120°C

Двигатель

Напряжение: 3 ~230/400 В до 3 кВт, свыше - 400/690 В
Класс изоляции: F
Степень защиты корпуса: IP55

Группа скидок

G5

Трехфазный 2-х полюсной двигатель (2900 об/мин), класс эффективности IE3 от 0,75 кВт , индекс MEI свыше 0,4

Модель	Розничная цена без НДС, руб.	Артикул	Подкл. вх./вых.	Монт. длин. [мм]	Мощность [кВт]	Вес [кг]	Q [м^3/ч] 0 [л/мин] 0	14 233	18 300	22 367	26 433	30 500	34 567	38 633
							H= напор [м]							
LNEEH40-125/11/S25RCS4/4	253 182,00	RU2020201004	DN40	320	1,1	56	14,0	12,7	10,9	8,5				
LNEEH40-125/15/S25RCS4/4	257 456,00	RU2020201005	DN40	320	1,5	57	18,0	16,7	15,1	12,9	10,2			
LNEEH40-125/22/P25RCS4/4	по запросу	RU2020201006	DN40	320	2,2	65	22,0	22,1	21	19,2	16,9	14	10,4	
LNEEH40-125/30/P25RCS4/4	281 483,00	RU2020201007	DN40	320	3	64	28,0	27,8	26,9	25,6	23,6	21,1	17,9	14
LNEEH40-160/22/P25RCS4/4	270 284,00	RU2020202006	DN40	320	2,2	65	23,0	22,7	21,6	19,9	17,6			
LNEEH40-160/30/P25RCS4/4	286 065,00	RU2020202007	DN40	320	3	65	28,0	28,7	27,6	26	23,9	21,4	17,4	
LNEEH40-160/40/P25VCS4/4	346 675,00	RU2020202008	DN40	320	4	71	34,0	34,2	33,3	31,8	29,8	27,4	24,8	21,6
LNEEH40-160/55/P25VCS4/4	374 376,00	RU2020202009	DN40	320	5,5	84	40,0	40,3	39,4	38,2	36,4	34,3	31,7	28,5
LNEEH40-200/30/P25RCS4/4	294 312,00	RU2020203007	DN40	440	3	84	32,0	30	28,2	25,5				
LNEEH40-200/40/P25VCS4/4	346 675,00	RU2020203008	DN40	440	4	87	38,0	35,7	34,2	31,9	28,6			
LNEEH40-200/55/P25VCS4/4	374 376,00	RU2020203009	DN40	440	5,5	100	46,0	43,2	42	40,2	37,5	33,8		
LNEEH40-200/75/P25VCS4/4	420 717,00	RU2020203010	DN40	440	7,5	115	57,0	54,2	53,2	51,8	49,8	47	43,3	
LNEEH40-250/75/P25VCS4/4	423 668,00	RU2020204010	DN40	440	7,5	118	59,0	57,4	56,2	54,6	52,1			
LNEEH40-250/92/P25VCS4/4	454 617,00	RU2020204011	DN40	440	9,2	132	67,0	65,6	64,4	62,8	60,8	58,1		
LNEEH40-250/110/P25VCS4/4	467 854,00	RU2020204012	DN40	440	11	135	75,0	74,1	72,8	71,1	68,8	66		
LNEEH40-250/150/P25VCS4/4	573 025,00	RU2020204013	DN40	440	15	181	91,0		88,8	87,2	85	82,1	78,7	74,8

LNE-32-40-50_2p50_a_th

Трехфазный 2-х полюсной двигатель (2900 об/мин), класс эффективности IE3 от 0,75 кВт , индекс MEI свыше 0,4

Модель	Розничная цена без НДС, руб.	Артикул	Подкл. вх./вых.	Монт. длин. [мм]	Мощность [кВт]	Вес [кг]	Q [м³/ч] 0	25	30	35	40	45	50	55
							[л/мин] 0	417	500	583	667	750	833	917
							H= напор [м]							
LNEEH50-160/30/P25RCS4/4	293 192,00	RU2020302007	DN50	340	3	70	22,0	20,6	19,5	18,1	16,4			
LNEEH50-160/40/P25VCS4/4	375 993,00	RU2020302008	DN50	340	4	69	27,0	25,9	25,1	23,9	22,5	20,7	18,4	
LNEEH50-160/55/P25VCS4/4	386 896,00	RU2020302009	DN50	340	5,5	87	33,0	32,6	32	31,1	29,9	28,2	26,3	24,1
LNEEH50-160/75/P25VCS4/4	429 572,00	RU2020302010	DN50	340	7,5	115	40,0	39,6	39,1	38,3	37,2	35,9	34,2	32,4
LNEEH50-200/55/P25VCS4/4	389 749,00	RU2020303009	DN50	440	5,5	103	35,0	33,3	32,2	30,4	27,8	24,3		
LNEEH50-200/75/P25VCS4/4	431 202,00	RU2020303010	DN50	440	7,5	118	43,0	41,1	39,9	38,4	36,3	33,5	29,7	
LNEEH50-125/15/S25RCS4/4	265 194,00	RU2020301005	DN50	340	1,5	56	14,0	11,7	10	7,8				
LNEEH50-200/92/P25VCS4/4	463 374,00	RU2020303011	DN50	440	9,2	135	49,0	47,3	46,1	44,6	42,8	40,4	37,2	32,9
LNEEH50-125/22/P25RCS4/4	293 669,00	RU2020301006	DN50	340	2,2	60	19,0	16,4	15	13,1	10,7			
LNEEH50-200/110/P25VCS4/4	481 393,00	RU2020303012	DN50	440	11	133	55,0	54,1	53,1	51,7	49,9	47,4	44,3	40,5
LNEEH50-125/30/P25RCS4/4	286 777,00	RU2020301007	DN50	340	3	60	23,0	21,1	20	18,6	16,6	14,1	11,1	
LNEEH50-250/92/P25VCS4/4	467 243,00	RU2020304011	DN50	440	9,2	135	55,0	52,7	51,4	49,8	47,9	45,6		
LNEEH50-125/40/P25VCS4/4	366 732,00	RU2020301008	DN50	340	4	77	27,0	24,8	24,1	23,2	21,8	20,1	17,9	15,3
LNEEH50-250/110/P25VCS4/4	481 393,00	RU2020304012	DN50	440	11	138	61,0	57,8	56,6	55,2	53,6	51,6		
LNEEH50-250/110/P25VCS4/4	481 393,00	RU2020304012	DN50	440	15	184	73,0	71,6	70,3	68,8	67	65	62,6	59,8
LNEEH50-250/185/P25VCS4/4	651 629,00	RU2020304014	DN50	440	18,5	195	84,0	83,1	81,9	80,4	78,6	76,5	74	71,2
LNEEH50-250/220/P25VCS4/4	733 370,00	RU2020304015	DN50	440	22	204	96,0	94,9	94	92,8	91,2	89,2	86,9	84,1

Трехфазный 2-х полюсной двигатель (2900 об/мин), класс эффективности IE3 от 0,75 кВт , индекс MEI свыше 0,4

Модель	Розничная цена без НДС, руб.	Артикул	Подкл. вх./вых.	Монт. длин. [мм]	Мощность [кВт]	Вес [кг]	Q [м³/ч] 0 [л/мин] 0	27 450	45 750	54 900	72 1200	81 1350	90 1500	99 1650
							H= напор [м]							
LNEEH65-125/30/P25RCS4/4	296 247,00	RU2020401007	DN65	360	3	77	17,0	15,7	12,8					
LNEEH65-125/40/P25VCS4/4	354 005,00	RU2020401008	DN65	360	4	86	22,0	20,2	17,8	15,8				
LNEEH65-125/55/P25VCS4/4	394 941,00	RU2020401009	DN65	360	5,5	106	28,0	26	24,3	22,7	17,6			
LNEEH65-125/75/P25VCS4/4	426 520,00	RU2020401010	DN65	360	7,5	125	31,0	29	27,6	26,5	22,6	19,7		
LNEEH65-160/55/P25VCS4/4	394 941,00	RU2020402009	DN65	360	5,5	106	27,0	24,7	22,7	21	15,7	12,1		
LNEEH65-160/75/P25VCS4/4	434 663,00	RU2020402010	DN65	360	7,5	125	33,0	31,6	29,9	28,5	24,1	21,1	17,6	
LNEEH65-160/92/P25VCS4/4	456 247,00	RU2020402011	DN65	360	9,2	131	39,0	37,1	35,7	34,4	30,6	27,8	24,5	20,7
LNEEH65-160/110/P25VCS4/4	471 722,00	RU2020402012	DN65	360	11	118	43,0	40,9	39,4	38,2	34,8	32,4	29,5	26,1
LNEEH65-200/92/P25VCS4/4	466 428,00	RU2020403011	DN65	475	9,2	139	37,0	37,3	35,8	34,4	30,4			
LNEEH65-200/110/P25VCS4/4	482 716,00	RU2020403012	DN65	475	11	142	43,0	43,2	41,4	39,9	35,7			
LNEEH65-200/150/P25VCS4/4	588 907,00	RU2020403013	DN65	475	15	188	54,0	54,4	52,5	50,8	46,2	43,6	40,8	
LNEEH65-200/185/P25VCS4/4	673 619,00	RU2020403014	DN65	475	18,5	199	62,0	62,4	60,7	59,1	54,8	52,3	49,6	46,4
LNEEH65-250/150/P25VCS4/4	619 143,00	RU2020404013	DN65	475	15	188	59,0	59,2	56,6	54,3	48,7			
LNEEH65-250/185/P25VCS4/4	687 567,00	RU2020404014	DN65	475	18,5	199	67,0	67,5	65	62,9	57,3	54		
LNEEH65-250/220/P25VCS4/4	761 060,00	RU2020404015	DN65	475	22	208	75,0		72,9	70,7	64,9	61,4	57,6	

Трехфазный 2-х полюсной двигатель (2900 об/мин), класс эффективности IE3 от 0,75 кВт , индекс MEI свыше 0,4

Модель	Розничная цена без НДС, руб.	Артикул	Подкл. вх./вых.	Монт. длин. [мм]	Мощность [кВт]	Вес [кг]	Q [м³/ч] 0 [л/мин] 0	52 867	84 1400	116 1933	132 2200	148 2467	164 2733	180 3000
							H= напор [м]							
LNEEH80-160/75/P25VCC4/4	440 771,00	RU2020502010	DN80	420	7,5	137	28,0	25,9	21,8	16				
LNEEH80-160/92/P25VCC4/4	461 540,00	RU2020502011	DN80	420	9,2	136	31,0	28,9	24,7	19,2	15,7			
LNEEH80-160/110/P25VCC4/4	476 100,00	RU2020502012	DN80	420	11	142	35,0	32,5	28,4	22,3	18,7	14,6		
LNEEH80-160/150/P25VCC4/4	595 117,00	RU2020502013	DN80	420	15	189	43,0	41,4	37,9	32,4	29	25,2	21,1	
LNEEH80-160/185/P25VCC4/4	633 612,00	RU2020502014	DN80	420	18,5	187	47,0	44,1	41,2	36,5	33,4	29,9	26,1	22

Трехфазный 2-х полюсной двигатель (2900 об/мин), класс эффективности IE3 от 0,75 кВт , индекс MEI свыше 0,4

Модель	Розничная цена без НДС, руб.	Артикул	Подкл. вх./вых.	Монт. длин. [мм]	Мощность [кВт]	Вес [кг]	Q [м³/ч] 0 [л/мин] 0	92 1533	140 2333	164 2733	188 3133	212 3533	236 3933	260 4333
							H= напор [м]							
LNEEH100-160/110/P25VCC4/4	498 598,00	RU2020602012	DN100	500	11	173	26,0	23,2	18,4	15,8	13,1			
LNEEH100-160/150/P25VCC4/4	630 342,00	RU2020602013	DN100	500	15	202	32,0	29,3	25,7	23,1	20	16,6		
LNEEH100-160/185/P25VCC4/4	664 864,00	RU2020602014	DN100	500	18,5	213	36,0	33,8	30,5	28,1	25,1	21,6	17,5	
LNEEH100-160/220/P25VCC4/4	704 052,00	RU2020602015	DN100	500	22	222	42,0	38,6	36,1	33,9	31	27,6	23,8	19,7

Модель	Розничная цена без НДС, руб.	Артикул	Подкл. вх./вых.	Монт. длин. [мм]	Мощность [кВт]	Вес [кг]	Q [м³/ч] 0 [л/мин] 0	7 117	11 183	15 250	17 283	19 317	21 350	23 383
							H= напор [м]							
LNEEH40-160/05/S45RCS4/4	258 271,00	RU2020202002	DN40	320	0,55	48	8,0	8,1	7,5	6,3	5,5	4,6		
LNEEH40-160/07/X45RCS4/4	258 271,00	RU2020202003	DN40	320	0,75	54	10,0	9,8	9,3	8,3	7,6	6,7	5,7	4,6
LNEEH40-200/05/S45RCS4/4	261 429,00	RU2020203002	DN40	440	0,55	73	9,0	8,5	7,5	5,5				
LNEEH40-200/07/X45RCS4/4	266 009,00	RU2020203003	DN40	440	0,75	75	11,0	10,6	9,8	8,2	7			
LNEEH40-200/11/P45RCS4/4	273 948,00	RU2020203004	DN40	440	1,1	80	14,0	13,3	12,6	11,5	10,6	9,3	7,8	
LNEEH40-250/15/P45RCS4/4	301 133,00	RU2020204005	DN40	440	1,5	80	19,0	18,1	17,4	16,1	15,1	13,9	12,4	
LNEEH40-250/22/P45RCS4/4	320 167,00	RU2020204006	DN40	440	2,2	94	23,0		21,4	20,3	19,5	18,5	17,4	16,2

Трехфазный 4-х полюсной двигатель (1450 об/мин), класс эффективности IE3 от 0,75 кВт , индекс MEI свыше 0,4.

Модель	Розничная цена без НДС, руб.	Артикул	Подкл. вх./вых.	Монт. длин. [мм]	Мощность [кВт]	Вес [кг]	Q [м³/ч] 0 [л/мин] 0	11 183	14 233	17 283	20 333	23 383	26 433	28 467
							H= напор [м]							
LNEEH50-125/05/S45RCS4/4	262 140,00	RU2020301002	DN50	340	0,55	58	6,0	6	5,8	5,5	5	4,4	3,6	3
LNEEH50-160/05/S45RCS4/4	264 583,00	RU2020302002	DN50	340	0,55	58	6,0	6,2	6	5,6	5,1	4,5		
LNEEH50-160/07/X45RCS4/4	271 404,00	RU2020302003	DN50	340	0,75	56	8,0	8	7,9	7,6	7,2	6,7	6	5,5
LNEEH50-160/11/P45RCS4/4	276 596,00	RU2020302004	DN50	340	1,1	69	10,0	9,7	9,6	9,4	9	8,6	8,1	7,7
LNEEH50-200/07/X45RCS4/4	274 764,00	RU2020303003	DN50	440	0,75	77	9,0	8,2	7,8	7,3	6,5			
LNEEH50-200/11/P45RCS4/4	278 330,00	RU2020303004	DN50	440	1,1	83	12,0	11,5	11,2	10,7	10,1	9,2	8,1	7,2
LNEEH50-200/15/P45RCS4/4	289 830,00	RU2020303005	DN50	440	1,5	85	13,0	13,1	12,9	12,4	11,8	11	9,9	9,1
LNEEH50-250/15/P45RCS4/4	301 335,00	RU2020304005	DN50	440	1,5	86	15,0	14,4	14,1	13,7	13,1	12,4	11,5	
LNEEH50-250/22/P45RCS4/4	314 974,00	RU2020304006	DN50	440	2,2	97	21,0		19,9	19,4	18,9	18,2	17,4	16,8
LNEEH50-250/30/P45RCS4/4	329 331,00	RU2020304007	DN50	440	3	101	24,0		23,1	22,7	22,2	21,5	20,8	20,2

Трехфазный 4-х полюсной двигатель (1450 об/мин), класс эффективности IE3 от 0,75 кВт , индекс MEI свыше 0,4.

Модель	Розничная цена без НДС, руб.	Артикул	Подкл. вх./вых.	Монт. длин. [мм]	Мощность [кВт]	Вес [кг]	Q [м³/ч] 0 [л/мин] 0	19 317	24 400	29 483	34 567	39 650	44 733	49 817
							H= напор [м]							
LNEEH65-125/05/S45RCS4/4	266 009,00	RU2020401002	DN65	360	0,55	70	5,0	4,6	4,1	3,5	2,7	1,7		
LNEEH65-125/07/X45RCS4/4	270 590,00	RU2020401003	DN65	360	0,75	73	7,0	6,1	5,8	5,3	4,5	3,6	2,4	
LNEEH65-125/11/P45RCS4/4	276 188,00	RU2020401004	DN65	360	1,1	79	8,0	6,9	6,6	6,2	5,7	4,9	3,8	2,6
LNEEH65-160/07/X45RCS4/4	279 752,00	RU2020402003	DN65	360	0,75	73	7,0	5,9	5,6	5	4,3	3,3		
LNEEH65-160/11/P45RCS4/4	289 219,00	RU2020402004	DN65	360	1,1	76	9,0	8,8	8,4	8	7,5	6,7	5,8	4,7
LNEEH65-160/15/P45RCS4/4	292 172,00	RU2020402005	DN65	360	1,5	79	11,0	9,8	9,5	9,1	8,6	8	7,2	6,2
LNEEH65-200/15/P45RCS4/4	295 530,00	RU2020403005	DN65	475	1,5	91	10,0	10,3	10	9,5	8,8	8	7	
LNEEH65-200/22/P45RCS4/4	309 579,00	RU2020403006	DN65	475	2,2	105	15,0	14,9	14,5	14	13,3	12,5	11,7	10,8
LNEEH65-250/22/P45RCS4/4	313 345,00	RU2020404006	DN65	475	2,2	101	16,0	16	15,5	14,8	14	13	12	10,8
LNEEH65-250/30/P45RCS4/4	326 277,00	RU2020404007	DN65	475	3	105	19,0	18,1	17,6	16,9	16	15	14	12,8
LNEEH65-250/40/P45VCS4/4	382 510,00	RU2020404008	DN65	475	4	131	23,0	22,8	22,4	21,9	21,1	20,2	19,2	18,1

Модель	Розничная цена без НДС, руб.	Артикул	Подкл. вх./вых.	Монт. длин. [мм]	Мощность [кВт]	Вес [кг]	Q [м³/ч] 0 [л/мин] 0	23 383	34 567	45 750	56 933	67 1117	78 1300	89 1483
							H= напор [м]							
LNEEH80-160/15/P45RCC4/4	292 986,00	RU2020502005	DN80	420	1,5	91	9,0	8,2	7,6	6,8	5,7	4,5		
LNEEH80-160/22/P45RCC4/4	306 016,00	RU2020502006	DN80	420	2,2	102	12,0	11,1	10,6	10	9,1	8	6,8	5,3

Модель	Розничная цена без НДС, руб.	Артикул	Подкл. вх./вых.	Монт. длин. [мм]	Мощность [кВт]	Вес [кг]	Q [м³/ч] 0 [л/мин] 0	35 583	67 1117	83 1383	99 1650	115 1917	131 2183	147 2450
							H= напор [м]							
LNEEH100-160/15/P45RCC4/4	324 239,00	RU2020602005	DN100	500	1,5	114	6,0	5,9	4,7	3,8	2,9			
LNEEH100-160/22/P45RCC4/4	335 947,00	RU2020602006	DN100	500	2,2	122	9,0	8,5	7,6	6,8	5,8	4,6		
LNEEH100-160/30/P45RCC4/4	346 334,00	RU2020602007	DN100	500	3	126	10,0	9,8	9	8,3	7,3	6,2	4,8	

LNES

Современная конструкция и гидравлические характеристики, оптимизированные для использования совместно с преобразователем частоты, делают насосы серии e-LNES лучшим выбором для использования в коммунальном секторе.

Высокая эффективность: Новая высокоэффективная гидравлика со значением индекса эффективности MEI выше уровня европейской директивы ErP2015 и двигатели класса IE3 позволяют иметь низкие эксплуатационные затраты.

Длительный срок эксплуатации и простое обслуживание: надежная конструкция и различные варианты исполнений, а также использование заменяемых колец износа позволяют продлить срок эксплуатации; насосы серии e-LNES просто монтировать, удобная конструкция позволяет сократить время обслуживания

Области применения

Отопление, вентиляция, кондиционирование в ЖКХ.

Характеристики

Подача: до 410 м^3/ч
Напор: до 263 м
Мощность: 0,55 ÷ 37 кВт
Рабочее давление: 16 бар
Температура окружающей среды: 0°C ÷ 40°C
Температура перекачиваемой жидкости: -25°C ÷ +120°C

Двигатель

Напряжение: 3 ~230/400 В до 3 кВт, свыше - 400/690 В
Класс изоляции: F
Степень защиты корпуса: IP55

Группа скидок

G6

Трехфазный 2-х полюсной двигатель (2900 об/мин), класс эффективности IE3 от 0,75 кВт , индекс MEI свыше 0,4

Модель	Розничная цена без НДС, руб.	Артикул	Подкл. вх./вых.	Монт. длин. [мм]	Мощность [кВт]	Вес [кг]	Q [м^3/ч] 0	5	9	13	17	21	23	27
							[л/мин] 0	83,3	150	217	283	350	383	450
							H= напор [м]							
LNES 32-160/30/P25RCS4	94 643,00	101882230	DN32		3	54	36,0	36	35,5	34,5	32,9	30,4	28,9	25

Трехфазный 2-х полюсной двигатель (2900 об/мин), класс эффективности IE3 от 0,75 кВт , индекс MEI свыше 0,4

Модель	Розничная цена без НДС, руб.	Артикул	Подкл. вх./вых.	Монт. длин. [мм]	Мощность [кВт]	Вес [кг]	Q [м³/ч] 0 [л/мин] 0	14 233	18 300	22 367	26 433	30 500	34 567	38 633
							H= напор [м]							
LNES 40-125/11/S25R CS4	81 546,00	101882360	DN40		1,1	34	14,0	12,7	10,9	8,5				
LNES 40-125/15/S25R CS4	84 294,00	101882370	DN40		1,5	46	18,0	16,7	15,1	12,9	10,2			
LNES 40-125/22/P25R CS4	87 042,00	101882380	DN40		2,2	50	22,0	22,1	21	19,2	16,9	14	10,4	
LNES 40-125/30/P25R CS4	97 428,00	101882390	DN40		3	68	28,0	27,8	26,9	25,6	23,6	21,1	17,9	14
LNES 40-160/22/P25R CS4	89 690,00	101882410	DN40		2,2	50	23,0	22,7	21,6	19,9	17,6			
LNES 40-160/30/P25R CS4	100 378,00	101882420	DN40		3	70	28,0	28,7	27,6	26	23,9	21,4	17,4	
LNES 40-160/40/P25V CS4	111 476,00	101882430	DN40		4	71	34,0	34,2	33,3	31,8	29,8	27,4	24,8	21,6
LNES 40-160/55/P25V CS4	129 598,00	101882440	DN40		5,5	84	40,0	40,3	39,4	38,2	36,4	34,3	31,7	28,5
LNES 40-200/30/P25R CS4	103 431,00	101882460	DN40		3	80	32,0	30	28,2	25,5				
LNES 40-200/40/P25V CS4	114 835,00	101882470	DN40		4	84	38,0	35,7	34,2	31,9	28,6			
LNES 40-200/55/P25V CS4	133 465,00	101882480	DN40		5,5	90	46,0	43,2	42	40,2	37,5	33,8		
LNES 40-250/75/P25V CS4	142 728,00	101882510	DN40		7,5	111	59,0	57,4	56,2	54,6	52,1			
LNES 40-200/75/P25V CS4	138 554,00	101882490	DN40		7,5	111	57,0	54,2	53,2	51,8	49,8	47	43,3	
LNES 40-250/110A/P25V CS4	182 738,00	101882520	DN40		11	144	67,0	65,6	64,4	62,8	60,8	58,1		
LNES 40-250/110/P25V CS4	182 738,00	101882530	DN40		11	144	75,0	74,1	72,8	71,1	68,8	66		
LNES 40-250/150/P25V CS4	208 392,00	101882540	DN40		15	167	91,0		88,8	87,2	85	82,1	78,7	74,8

Модель	Розничная цена без НДС, руб.	Артикул	Подкл. вх./вых.	Монт. длин. [мм]	Мощность [кВт]	Вес [кг]	Q [м³/ч] 0 [л/мин] 0	25 417	30 500	35 583	40 667	45 750	50 833	55 917
							H= напор [м]							
LNES 50-125/15/S25R CS4	85 821,00	101882620	DN50		1,5	49	14,0	11,7	10	7,8				
LNES 50-125/22/P25R CS4	90 198,00	101882630	DN50		2,2	60	19,0	16,4	15	13,1	10,7			
LNES 50-125/30/P25R CS4	100 378,00	101882640	DN50		3	70	23,0	21,1	20	18,6	16,6	14,1	11,1	
LNES 50-125/40/P25V CS4	110 662,00	101882650	DN50		4	72	27,0	24,8	24,1	23,2	21,8	20,1	17,9	15,3
LNES 50-160/30/P25R CS4	103 333,00	101882670	DN50		3	64	22,0	20,6	19,5	18,1	16,4			
LNES 50-160/40/P25V CS4	119 010,00	101882680	DN50		4	69	27,0	25,9	25,1	23,9	22,5	20,7	18,4	
LNES 50-160/55/P25V CS4	133 159,00	101882690	DN50		5,5	90	33,0	32,6	32	31,1	29,9	28,2	26,3	24,1
LNES 50-160/75/P25V CS4	143 441,00	101882700	DN50		7,5	106	40,0	39,6	39,1	38,3	37,2	35,9	34,2	32,4
LNES 50-200/55/P25V CS4	136 620,00	101882720	DN50		5,5	101	35,0	33,3	32,2	30,4	27,8	24,3		
LNES 50-200/75/P25V CS4	148 225,00	101882730	DN50		7,5	114	43,0	41,1	39,9	38,4	36,3	33,5	29,7	
LNES 50-200/110A/P25V CS4	177 444,00	101882740	DN50		11	147	49,0	47,3	46,1	44,6	42,8	40,4	37,2	32,9
LNES 50-200/110/P25V CS4	177 444,00	101882750	DN50		11	147	55,0	54,1	53,1	51,7	49,9	47,4	44,3	40,5
LNES 50-250/110A/P25V CS4	182 738,00	101882770	DN50		11	152	55,0	52,7	51,4	49,8	47,9	45,6		
LNES 50-250/110/P25V CS4	182 738,00	101882780	DN50		11	147	61,0	57,8	56,6	55,2	53,6	51,6		
LNES 50-250/150/P25V CS4	208 392,00	101882790	DN50		15	174	73,0	71,6	70,3	68,8	67	65	62,6	59,8
LNES 50-250/185/P25V CS4	273 442,00	101882800	DN50		18,5	184	84,0	83,1	81,9	80,4	78,6	76,5	74	71,2
LNES 50-250/220/P25V CS4	326 280,00	101882810	DN50		22	200	96,0	94,9	94	92,8	91,2	89,2	86,9	84,1

Трехфазный 2-х полюсной двигатель (2900 об/мин), класс эффективности IE3 от 0,75 кВт , индекс MEI свыше 0,4

Модель	Розничная цена без НДС, руб.	Артикул	Подкл. вх./вых.	Монт. длин. [мм]	Мощность [кВт]	Вес [кг]	Q [м³/ч] 0	27	45	54	72	81	90	99
							[л/мин] 0	450	750	900	1200	1350	1500	1650
							H= напор [м]							
LNES 65-125/30/P25R CS4	104 041,00	101882890	DN65		3	82	17,0	15,7	12,8					
LNES 65-125/40/P25V CS4	110 662,00	101882900	DN65		4	89	22,0	20,2	17,8	15,8				
LNES 65-125/55/P25V CS4	133 058,00	101882910	DN65		5,5	97	28,0	26	24,3	22,7	17,6			
LNES 65-125/75/P25V CS4	147 410,00	101882920	DN65		7,5	110	31,0	29	27,6	26,5	22,6	19,7		
LNES 65-160/55/P25V CS4	145 071,00	101882940	DN65		5,5	91	27,0	24,7	22,7	21	15,7	12,1		
LNES 65-160/75/P25V CS4	147 410,00	101882950	DN65		7,5	110	33,0	31,6	29,9	28,5	24,1	21,1	17,6	
LNES 65-160/110A/P25V CS4	191 595,00	101882960	DN65		11	140	39,0	37,1	35,7	34,4	30,6	27,8	24,5	20,7
LNES 65-160/110/P25V CS4	191 595,00	101882970	DN65		11	143	43,0	40,9	39,4	38,2	34,8	32,4	29,5	26,1
LNES 65-200/110A/P25V CS4	197 295,00	101882990	DN65		11	151	37,0	37,3	35,8	34,4	30,4			
LNES 65-200/110/P25V CS4	197 295,00	101883000	DN65		11	147	43,0	43,2	41,4	39,9	35,7			
LNES 65-200/150/P25V CS4	204 014,00	101883010	DN65		15	174	54,0	54,4	52,5	50,8	46,2	43,6	40,8	
LNES 65-250/150/P25V CS4	210 734,00	101883040	DN65		15	174	59,0	59,2	56,6	54,3	48,7			
LNES 65-200/185/P25V CS4	269 476,00	101883020	DN65		18,5	194	62,0	62,4	60,7	59,1	54,8	52,3	49,6	46,4
LNES 65-250/185/P25V CS4	277 516,00	101883050	DN65		18,5	186	67,0	67,5	65	62,9	57,3	54		
LNES 65-250/220/P25V CS4	332 693,00	101883060	DN65		22	194	75,0		72,9	70,7	64,9	61,4	57,6	
LNES 65-250/300/W25V CS4	340 940,00	101883070	DN65		30	342	92,0		92,7	91,3	87,1	84,1	80,6	76,5

Модель	Розничная цена без НДС, руб.	Артикул	Подкл. вх./вых.	Монт. длин. [мм]	Мощность [кВт]	Вес [кг]	Q [м³/ч] 0	52	84	116	132	148	164	180
							[л/мин] 0	867	1400	1933	2200	2467	2733	3000
							H= напор [м]							
LNES 80-160/75/P25V CC4	150 770,00	101883210	DN80		7,5	129	28,0	25,9	21,8	16				
LNES 80-160/110A/P25V CC4	201 673,00	101883220	DN80		11	155	31,0	28,9	24,7	19,2	15,7			
LNES 80-160/110/P25V CC4	201 673,00	101883230	DN80		11	154	35,0	32,5	28,4	22,3	18,7	14,6		
LNES 80-200/110/P25V CC4	209 308,00	101883260	DN80		11	152	36,0	34,1	29,1					
LNES 80-160/150/P25V CC4	216 944,00	101883240	DN80		15	188	43,0	41,4	37,9	32,4	29	25,2	21,1	
LNES 80-200/150/P25V CC4	216 944,00	101883270	DN80		15	186	43,0	41,7	37,1	29,2				
LNES 80-160/185/P25VCC4	237 507,00	101883250	DN80		18,5	190	47,0	44,1	41,2	36,5	33,4	29,9	26,1	22
LNES 80-200/185/P25V CC4	257 970,00	101883280	DN80		18,5	196	50,0	48,6	44,2	36,8	31,5			
LNES 80-200/220/P25V CC4	264 281,00	101883290	DN80		22	211	55,0	54,6	50,3	43,6	38,8	32,4		
LNES 80-200/300/W25V CC4	342 975,00	101883300	DN80		30	360	69,0	68,9	65,5	59,4	55	49,6	42,8	
LNES 80-250/220/P25V CC4	291 156,00	101883320	DN80		22	210	52,0	52,8	49	42,8	38,8	33,7		
LNES 80-250/300/W25V CC4	304 798,00	101883330	DN80		30	310	64,0	65,6	62,2	56,1	52,3	48	42,9	
LNES 80-250/370/W25V CC4	335 645,00	101883340	DN80		37	358	73,0	76,5	73,8	67,7	64	60,1	55,8	50,8

Модель	Розничная цена без НДС, руб.	Артикул	Подкл. вх./вых.	Монт. длин. [мм]	Мощность [кВт]	Вес [кг]	Q [м³/ч] 0	92	140	164	188	212	236	260
							[л/мин] 0	1533	2333	2733	3133	3533	3933	4333
							H= напор [м]							
LNES 100-160/110/P25V CC4	206 763,00	101883370	DN100		11	162	26,0	23,2	18,4	15,8	13,1			
LNES 100-160/150/P25V CC4	223 150,00	101883380	DN100		15	207	32,0	29,3	25,7	23,1	20	16,6		
LNES 100-160/185/P25V CC4	268 760,00	101883390	DN100		18,5	200	36,0	33,8	30,5	28,1	25,1	21,6	17,5	
LNES 100-160/220/P25V CC4	275 683,00	101883400	DN100		22	220	42,0	38,6	36,1	33,9	31	27,6	23,8	19,7
LNES 100-200/220/P25V CC4	291 767,00	101883420	DN100		22	232	46,0	42,9	37,3	34,3	31,1	27,1	21,7	
LNES 100-200/300/W25V CC4	294 005,00	101883430	DN100		30	351	54,0	52,1	47	43,8	40,5	36,9	32,8	27,6
LNES 100-250/370/W25V CC4	366 490,00	101883470	DN100		37	380	65,0	63,6	59	55,8	52	47,8	43,1	
LNES 100-200/370/W25V CC4	330 249,00	101883440	DN100		37	366	61,0	60,4	55,6	52,3	48,6	44,6	40,3	35,5

Трехфазный 4-х полюсной двигатель (1450 об/мин), класс эффективности IE3 от 0,75 кВт , индекс MEI свыше 0,4

Модель	Розничная цена без НДС, руб.	Артикул	Подкл. вх./вых.	Монт. длин. [мм]	Мощность [кВт]	Вес [кг]	Q [м³/ч] 0	7	11	15	17	19	21	23
							[л/мин] 0	117	183	250	283	317	350	383
							H= напор [м]							
LNES 40-160/05/S45R CS4	77 371,00	101886430	DN40	320	0,55	35	8,0	8,1	7,5	6,3	5,5	4,6		
LNES 40-160/07/X45RCS4	77 371,00	101886440	DN40	320	0,75	38	10,0	9,8	9,3	8,3	7,6	6,7	5,7	4,6
LNES 40-200/05A/S45R CS4	81 238,00	101886460	DN40	440	0,55	69	8,0	7,2	6,1					
LNES 40-200/05/S45R CS4	81 238,00	101886470	DN40	440	0,55	70	9,0	8,5	7,5	5,5				
LNES 40-200/07/X45R CS4	88 466,00	101886480	DN40	440	0,75	72	11,0	10,6	9,8	8,2	7			
LNES 40-200/11/P45R CS4	97 021,00	101886490	DN40	440	1,1	78	14,0	13,3	12,6	11,5	10,6	9,3	7,8	
LNES 40-250/11/P45R CS4	101 907,00	101886510	DN40	440	1,1	78	15,0	14,1	13,3	11,9	10,8			
LNES 40-250/15A/P45RCS4	101 907,00	101886520	DN40	440	1,5	78	17,0	16,1	15,5	14,3	13,4	12,3		
LNES 40-250/15/P45R CS4	110 355,00	101886530	DN40	440	1,5	83	19,0	18,1	17,4	16,1	15,1	13,9	12,4	
LNES 40-250/22/P45R CS4	118 093,00	101886540	DN40	440	2,2	93	23,0		21,4	20,3	19,5	18,5	17,4	16,2

Модель	Розничная цена без НДС, руб.	Артикул	Подкл. вх./вых.	Монт. длин. [мм]	Мощность [кВт]	Вес [кг]	Q [м³/ч] 0	11	14	17	20	23	26	28
							[л/мин] 0	183	233	283	333	383	433	467
							H= напор [м]							
LNES 50-125/05/S45R CS4	85 415,00	101886650	DN50	340	0,55	45	6,0	6	5,8	5,5	5	4,4	3,6	3
LNES 50-160/05/S45R CS4	87 958,00	101886680	DN50	340	0,55	45	6,0	6,2	6	5,6	5,1	4,5		
LNES 50-160/07/X45R CS4	97 631,00	101886690	DN50	340	0,75	52	8,0	8	7,9	7,6	7,2	6,7	6	5,5
LNES 50-160/11/P45R CS4	99 970,00	101886700	DN50	340	1,1	65	10,0	9,7	9,6	9,4	9	8,6	8,1	7,7
LNES 50-200/07/X45R CS4	102 924,00	101886720	DN50	440	0,75	75	9,0	8,2	7,8	7,3	6,5			
LNES 50-200/11A/P45R CS4	105 977,00	101886730	DN50	440	1,1	81	10,0	10,2	9,9	9,4	8,7	7,8	6,6	
LNES 50-200/11/P45R CS4	105 977,00	101886740	DN50	440	1,1	81	12,0	11,5	11,2	10,7	10,1	9,2	8,1	7,2
LNES 50-200/15/P45R CS4	109 337,00	101886750	DN50	440	1,5	86	13,0	13,1	12,9	12,4	11,8	11	9,9	9,1
LNES 50-250/11/P45R CS4	109 337,00	101886770	DN50		1,1	73	13,0	12,8	12,4	11,9	11,3			
LNES 50-250/15/P45R CS4	112 697,00	101886780	DN50		1,5	87	15,0	14,4	14,1	13,7	13,1	12,4	11,5	
LNES 50-250/22A/P45RCS4	112 697,00	101886790	DN50		2,2	104	18,0	17,8	17,4	17	16,4	15,7	14,9	14,3
LNES 50-250/22/P45R CS4	121 046,00	101886800	DN50		2,2	104	21,0		19,9	19,4	18,9	18,2	17,4	16,8
LNES 50-250/30/P45R CS4	130 409,00	101886810	DN50		3	100	24,0		23,1	22,7	22,2	21,5	20,8	20,2

Модель	Розничная цена без НДС, руб.	Артикул	Подкл. вх./вых.	Монт. длин. [мм]	Мощность [кВт]	Вес [кг]	Q [м³/ч] 0	19	24	29	34	39	44	49
							[л/мин] 0	317	400	483	567	650	733	817
							H= напор [м]							
LNES 65-125/05/S45R CS4	93 762,00	101886900	DN65	360	0,55	68	5,0	4,6	4,1	3,5	2,7	1,7		
LNES 65-125/07/X45R CS4	98 853,00	101886910	DN65	360	0,75	57	7,0	6,1	5,8	5,3	4,5	3,6	2,4	
LNES 65-125/11/P45R CS4	102 006,00	101886920	DN65	360	1,1	77	8,0	6,9	6,6	6,2	5,7	4,9	3,8	2,6
LNES 65-160/07/X45R CS4	98 853,00	101886940	DN65	360	0,75	61	7,0	5,9	5,6	5	4,3	3,3		
LNES 65-160/11A/P45R CS4	105 163,00	101886950	DN65	360	1,1	78	8,0	7,6	7,3	6,8	6,2	5,4	4,3	
LNES 65-160/11/P45R CS4	105 163,00	101886960	DN65	360	1,1	84	9,0	8,8	8,4	8	7,5	6,7	5,8	4,7
LNES 65-160/15/P45R CS4	109 949,00	101886970	DN65	360	1,5	81	11,0	9,8	9,5	9,1	8,6	8	7,2	6,2
LNES 65-200/11/P45R CS4	108 319,00	101886990	DN65	475	1,1	85	9,0	8,8	8,4	7,9	7,3	6,4		
LNES 65-200/15/P45R CS4	114 631,00	101887000	DN65	475	1,5	89	10,0	10,3	10	9,5	8,8	8	7	
LNES 65-200/22A/P45R CS4	129 290,00	101887010	DN65	475	2,2	100	13,0	13,1	12,7	12,2	11,6	10,9	10,1	
LNES 65-200/22/P45R CS4	129 290,00	101887020	DN65	475	2,2	100	15,0	14,9	14,5	14	13,3	12,5	11,7	10,8
LNES 65-250/22A/P45R CS4	129 290,00	101887040	DN65		2,2	100	15,0	14,3	13,7	13	12,2	11,4	10,3	
LNES 65-250/22/P45R CS4	129 290,00	101887050	DN65		2,2	100	16,0	16	15,5	14,8	14	13	12	10,8
LNES 65-250/30/P45R CS4	136 418,00	101887060	DN65		3	104	19,0	18,1	17,6	16,9	16	15	14	12,8
LNES 65-250/40/P45V CS4	148 430,00	101887070	DN65		4	110	23,0	22,8	22,4	21,9	21,1	20,2	19,2	18,1

Трехфазный 4-х полюсной двигатель (1450 об/мин), класс эффективности IE3 от 0,75 кВт , индекс MEI свыше 0,4

Модель	Розничная цена без НДС, руб.	Артикул	Подкл. вх./вых.	Монт. длин. [мм]	Мощность [кВт]	Вес [кг]	Q [м³/ч] 0	23	34	45	56	67	78	89
							[л/мин] 0	383	567	750	933	1117	1300	1483
							H= напор [м]							
LNES 80-160/11A/P45R CC4	112 697,00	101887210	DN80	420	1,1	92	7,0	6,5	5,9	5	3,9	2,7		
LNES 80-160/11/P45R CC4	112 697,00	101887220	DN80	420	1,1	87	8,0	7,1	6,5	5,7	4,7	3,5		
LNES 80-160/15/P45R CC4	114 123,00	101887230	DN80	420	1,5	91	9,0	8,2	7,6	6,8	5,7	4,5		
LNES 80-160/22A/P45R CC4	119 923,00	101887240	DN80	420	2,2	105	11,0	10,3	9,8	9,1	8,1	6,9	5,6	4,1
LNES 80-160/22/P45R CC4	119 923,00	101887250	DN80	420	2,2	109	12,0	11,1	10,6	10	9,1	8	6,8	5,3
LNES 80-200/15/P45R CC4	115 445,00	101887260	DN80		1,5	104	9,0	8,6	7,9	6,9	5,2			
LNES 80-200/22A/P45R CC4	125 626,00	101887270	DN80		2,2	109	11,0	10,4	9,7	8,7	7,3			
LNES 80-200/22/P45R CC4	125 626,00	101887280	DN80		2,2	109	12,0	12	11,3	10,4	9,1	7,3		
LNES 80-200/30/P45R CC4	130 511,00	101887290	DN80		3	115	14,0	13,6	13	12,1	10,9	9,1		
LNES 80-200/40/P45V CC4	142 218,00	101887300	DN80		4	114	17,0	17,1	16,7	15,9	14,7	13,1	11	8,5

Модель	Розничная цена без НДС, руб.	Артикул	Подкл. вх./вых.	Монт. длин. [мм]	Мощность [кВт]	Вес [кг]	Q [м³/ч] 0	23	45	56	78	100	111	130
							[л/мин] 0	383	750	933	1300	1667	1850	2167
							H= напор [м]							
LNES 80-250/30/P45R CC4	131 633,00	101887320	DN80		3	118	13,0	13,1	11,8	10,7	7,2			
LNES 80-250/40/P45V CC4	153 826,00	101887330	DN80		4	116	16,0	16,1	14,9	13,8	10,8			
LNES 80-250/55A/P45V CC4	180 091,00	101887340	DN80		5,5	163	19,0	18,8	17,8	16,9	14,2			
LNES 80-250/55/P45V CC4	180 091,00	101887350	DN80		5,5	152	21,0	21,3	20,3	19,3	16,6	12,8		
LNES 80-250/75/P45V CC4	199 125,00	101887360	DN80		7,5	157	24,0	24,5	23,7	22,9	20,6	17	14,6	
LNES 80-315/75/P45VCC4	440 298,00	703910020	DN80		7,5	-	27,0	26,8	25,4	24,2	20,4	13,9		
LNES 80-315/110/P45VCC4	464 731,00	703910030	DN80		11	-	33,0	33,2	31,9	30,8	27,6	22,3	18,5	
LNES 80-315/150/P45VCC4	474 912,00	703910040	DN80		15	-	38,0	37,9	36,5	35,5	32,4	27,6	24,4	17,2

Модель	Розничная цена без НДС, руб.	Артикул	Подкл. вх./вых.	Монт. длин. [мм]	Мощность [кВт]	Вес [кг]	Q [м³/ч] 0	35	67	83	99	115	131	147
							[л/мин] 0	583	1117	1383	1650	1917	2183	2450
							H= напор [м]							
LNES 100-160/15/P45R CC4	128 579,00	101887370	DN100	500	1,5	115	6,0	5,9	4,7	3,8	2,9			
LNES 100-160/22A/P45R CC4	142 931,00	101887380	DN100	500	2,2	121	8,0	7,5	6,5	5,7	4,7	3,5		
LNES 100-160/22/P45R CC4	142 931,00	101887390	DN100	500	2,2	126	9,0	8,5	7,6	6,8	5,8	4,6		
LNES 100-160/30/P45R CC4	145 170,00	101887400	DN100	500	3	125	10,0	9,8	9	8,3	7,3	6,2	4,8	
LNES 100-200/30/P45R CC4	145 170,00	101887420	DN100		3	138	11,0	10,8	9,5	8,5	7,2	5,6		
LNES 100-200/40/P45V CC4	163 701,00	101887430	DN100		4	151	13,0	12,9	11,8	10,8	9,6	8,1	6,3	
LNES 100-200/55A/P45V CC4	184 264,00	101887440	DN100		5,5	159	15,0	15,1	14	13	11,8	10,4	8,6	6,6
LNES 100-200/55/P45V CC4	184 264,00	101887450	DN100		5,5	164	17,0	16,9	15,8	14,9	13,8	12,3	10,7	8,7
LNES 100-250/55A/P45V CC4	184 264,00	101887460	DN100		5,5	176	16,0	15,9	14,7	13,7	12,5			
LNES 100-250/55/P45V CC4	184 264,00	101887470	DN100		5,5	160	18,0	18,1	17	16	14,7	13,2		
LNES 100-250/110/P45V CC4	253 491,00	101887490	DN100		11	198	25,0	24	23,1	22,4	21,3	20	18,3	16,4
LNES 100-250/75/P45V CC4	222 441,00	101887480	DN100		7,5	170	21,0	20,7	19,7	18,8	17,5	15,9	14,2	

Модель	Розничная цена без НДС, руб.	Артикул	Подкл. вх./вых.	Монт. длин. [мм]	Мощность [кВт]	Вес [кг]	Q [м³/ч] 0	35	67	99	131	147	179	200
							[л/мин] 0	583	1117	1650	2183	2450	2983	3333
							H= напор [м]							
LNES 100-315/110/P45VCC4	513 596,00	703910050	DN100		11	253	27,0	27	26	23,3	19,1	16,3		
LNES 100-315/150/P45VCC4	523 776,00	703910060	DN100		15	-	32,0	32,3	31,5	29,1	25,3	22,8	16,2	
LNES 100-315/220/W45VCC4	544 646,00	703910080	DN100		22	-	40,0	39,8	39,3	37,2	33,8	31,6	26,2	21,6
LNES 100-315/185/W45VCC4	533 958,00	703910070	DN100		18,5	397	36,0	36,4	35,8	33,7	30,1	27,8	22	

Трехфазный 4-х полюсной двигатель (1450 об/мин), класс эффективности IE3 от 0,75 кВт , индекс MEI свыше 0,4

Модель	Розничная цена без НДС, руб.	Артикул	Подкл. вх./вых.	Монт. длин. [мм]	Мощность [кВт]	Вес [кг]	Q [м³/ч] 0 [л/мин] 0	76 1267	105 1750	134 2233	163 2717	192 3200	250 4167	308 5133
							H= напор [м]							
LNES 125-160/22/P45RCC4	183 349,00	703910101	DN125		2,2	160	7,0	6,5	5,3	3,4				
LNES 125-160/30/P45RCC4	197 194,00	703910111	DN125		3	158	10,0	8,7	7,5	5,5				
LNES 125-160/40/P45VCC4	204 421,00	703910121	DN125		4	179	11,0	10,4	9,4	7,6	5,2			
LNES 125-200/55/P45VCC4	222 541,00	703910151	DN125		5,5	195	15,0	14,2	13,3	11,6	9,1			
LNES 125-200/75/P45VCC4	252 370,00	703910161	DN125		7,5	200	17,0	16,6	15,8	14,2	12	9,1		
LNES 125-250/75/P45VCC4	275 683,00	703910191	DN125		7,5	325	18,0	17,3	16,2	14,5	12,3	9,5		
LNES 125-250/110/P45VCC4	298 997,00	703910201	DN125		11	370	22,0	21,6	20,5	18,9	16,8	14		
LNES 125-315/150/P45VCC4	358 856,00	703910241	DN125		15	373	27,0	25,6	24,7	23,6	22,1	20,2	14,9	
LNES 125-315/185/W45V CC4	402 530,00	703910250	DN125		18,5	433	31,0	29,8	29	27,9	26,4	24,6	19,6	
LNES 125-315/220/W45V CC4	423 806,00	703910260	DN125		22	488	34,0	33,2	32,4	31,4	30	28,3	23,5	16,8
LNES 125-315/300/W45V CC4	470 535,00	703910270	DN125		30	535	40,0	39	38,4	37,5	36,3	34,7	30,3	24,4

Модель	Розничная цена без НДС, руб.	Артикул	Подкл. вх./вых.	Монт. длин. [мм]	Мощность [кВт]	Вес [кг]	Q [м³/ч] 0 [л/мин] 0	103 1717	137 2283	205 3417	240 4000	274 4567	308 5133	342 5700
							H= напор [м]							
LNES 150-200/55/P45VCC4	255 934,00	703910301	DN150	440	5,5	245	10,0	9,2	8,5	6,5	5,1			
LNES 150-200/75/P45VCC4	283 522,00	703910311	DN150	440	7,5	230	13,0	12,3	11,7	9,8	8,4	6,6		
LNES 150-200/110/P45VCC4	297 062,00	703910321	DN150	440	11	386	16,0	15,2	14,8	13,6	12,4	10,8	8,9	
LNES 150-250/110/P45VCC4	310 603,00	703910351	DN150		11	355	18,0	17,4	16,9	14,7	13	10,9	8,4	
LNES 150-250/150/P45VCC4	368 425,00	703910361	DN150		15	420	22,0	21,4	21	19,2	17,8	16	13,8	11,1
LNES 150-315/185/W45V CC4	438 975,00	703910390	DN150		18,5	405	27,0	25,9	25,1	22,2	20	17,4	14,2	
LNES 150-315/220/W45V CC4	470 228,00	703910400	DN150		22	470	30,0	29,3	28,6	26	24,2	21,8	18,9	15,5
LNES 150-315/300/W45V CC4	568 366,00	703910410	DN150		30	521	36,0	35,8	35,2	33,1	31,5	29,3	26,7	23,5
LNES 150-315/370/W45V CC4	647 772,00	703910420	DN150		37	678	41,0	40,7	40,2	38,1	36,5	34,5	32,1	29,1

Модель	Розничная цена без НДС, руб.	Артикул	Подкл. вх./вых.	Монт. длин. [мм]	Мощность [кВт]	Вес [кг]	Q [м³/ч] 0 [л/мин] 0	116 1933	236 3933	356 5933	476 7933	536 8934	596 9934	656 10930
							H= напор [м]							
LNES 200-250/150/P45VCC4	643 394,00	703910490	DN200		15	-	17,0	16,7	15,3	11,4	8,5			
LNES 200-250/185/W45VCC4	663 246,00	703910500	DN200		18,5	556	19,0	19	17,9	14,6	12			
LNES 200-250/220/W45VCC4	679 533,00	703910510	DN200		22	618	22,0	21,2	20,1	17,2	14,8			
LNES 200-250/300/W45VCC4	759 451,00	703910520	DN200		30	-	25,0	24,2	23,2	20,6	18,5	12,1		
LNES 200-400/550/W45VCC4	1 191 603,00	703910610	DN200		55	-	43,0	42,2	40,4	36,5	33,9	25,5	17,3	
LNES 200-315/300/W45VCC4	857 181,00	703910550	DN200		30	-	26,0	26,7	24,9	22,2	19,6	11,6		
LNES 200-400/750/W45VCC4	1 362 121,00	703910620	DN200		75	-	51,0	50,3	49,1	45,6	43	35,7	30,3	22,9
LNES 200-315/370/W45VCC4	1 027 192,00	703910560	DN200		37	603	31,0	31,1	30,1	27,6	25,2	17,5		
LNES 200-400/900/W45VCC4	1 460 872,00	703910630	DN200		90	-	57,0	56,7	55,3	52,4	50,1	43,4	39	33,8
LNES 200-315/450/W45VCC4	1 102 016,00	703910570	DN200		45	-	36,0	35,5	34,4	32,1	30	22,7	17,8	
LNES 200-315/550/W45VCC4	1 153 426,00	703910580	DN200		55	-	37,0	36,4	35,3	33,1	31	23,7	18,8	

Модель	Розничная цена без НДС, руб.	Артикул	Подкл. вх./вых.	Монт. длин. [мм]	Мощность [кВт]	Вес [кг]	Q [м³/ч] 0 [л/мин] 0	191 3183	262 4367	333 5550	475 7917	546 9100	688 11470	759 12650
							H= напор [м]							
LNES 250-315/300/W45VDC4	1 004 795,00	703910650	DN250		30	-	20,0	19,4	18,4	17,4	16,3	14,9	8,4	
LNES 250-315/370/W45VDC4	1 090 818,00	703910660	DN250		37	-	24,0	23,6	22,8	22,1	21	19,6	13,2	11
LNES 250-315/450/W45VDC4	1 129 503,00	703910670	DN250		45	-	28,0	27,1	26,6	26,3	25,2	23,8	18,4	14,8
LNES 250-315/550/W45VDC4	1 227 742,00	703910680	DN250		55	1086	33,0	31,3	30,7	30,3	29,3	28,1	23,5	19,9
LNES 250-315/750/W45VDC4	1 397 246,00	703910690	DN250		75	-	34,0	33,1	32,5	32	31	29,9	25,6	22,2

LNES E

Современная конструкция и гидравлические характеристики, оптимизированные для использования совместно с преобразователем частоты, делают насосы серии e-LNES E лучшим выбором для использования в коммунальном секторе.

Наивысшая эффективность: встроенная интеллектуальная система и двигатель на постоянном магните (класс эффективности IE5).

Области применения

Отопление, вентиляция, кондиционирование в ЖКХ.

Характеристики

Подача: до 44 м^3/ч
Напор: до 39 м
Рабочее давление: 16 бар
Максимальная температура перекачиваемой жидкости: +140°C

Двигатель

Класс эффективности: IE5
Класс изоляции: F
Степень защиты корпуса: защита от перегрузок, блокировка и автоматический перезапуск двигателя

Группа скидок

G6

LNESE, 1-фазное подключение, 1 x 230 В ± 10%, 50/60 Гц

Модель	Розничная цена без НДС, руб.	Артикул	Подкл. вх./вых.	Монт. длин. [мм]	Мощность [кВт]	Вес [кг]	Q [м^3/ч] 0 [л/мин] 0	3,2 53,3	6,4 107	9,6 160	12,8 213	16 267	19,2 320	32,5 542
							H= напор [м]							
LNESE32-160/03/EP02CS4	135 066,00	104635150	DN32	320	0,37	32	10,0	10,8	10,8	8,3	5,8	2,9		
LNESE32-160/05/EP02CS4	146 389,00	104635160	DN32	320	0,55	32	15,0	15,3	15,3	12,1	9,2	6,3		
LNESE32-160/07/EP02CS4	158 237,00	104634820	DN32	320	0,75	32	24,0	22,4	18,6	15,1	11,9	8,8		
LNESE32-160/15/EP02CS4	173 589,00	104634830	DN32	320	1,5	33	34,0	33,8	29,2	24,9	21,2	17,8	14,3	

Модель	Розничная цена без НДС, руб.	Артикул	Подкл. вх./вых.	Монт. длин. [мм]	Мощность [кВт]	Вес [кг]	Q [м^3/ч] 0 [л/мин] 0	4,2 70	8,4 140	12,6 210	16,8 280	21 350	25,2 420	30 500
							H= напор [м]							
LNESE40-125/03/EP02CS4	136 583,00	104634080	DN40	320	0,37	35	8,0	8,5	6,2	4,2	2			
LNESE40-125/05/EP02CS4	153 335,00	104634090	DN40	320	0,55	35	17,0	14,3	11,3	8,7	6,1	3,3		
LNESE40-125/11/EP02CS4	168 628,00	104634100	DN40	320	1,1	33	22,0	22,1	18,2	14,9	11,7	8,7	5,2	
LNESE40-125/15/EP02CS4	174 989,00	104634110	DN40	320	1,5	35	26,0	26,5	26,5	22,4	18,7	15	11,4	6,7

Модель	Розничная цена без НДС, руб.	Артикул	Подкл. вх./вых.	Монт. длин. [мм]	Мощность [кВт]	Вес [кг]	Q [м^3/ч] 0 [л/мин] 0	5,4 90	10,8 180	16,2 270	21,6 360	27 450	32,4 540	38 633
							H= напор [м]							
LNESE50-125/05/EP02CS4	166 526,00	104634130	DN50	340	0,55	35	8,0	8,1	7,3	6	4,4			
LNESE50-125/11/EP02CS4	179 542,00	104634140	DN50	340	1,1	40	44,0	13,5	12,4	10,9	9,1	7	4,4	
LNESE50-125/15/EP02CS4	185 555,00	104634150	DN50	340	1,5	39	19,0	18,7	17,6	15,9	14	11,8	9,3	6,1

LNEEE, 3-фазное подключение, 3 x 230/400 В ± 10%, 50/60 Гц

Модель	Розничная цена без НДС, руб.	Артикул	Подкл. вх./вых.	Монт. длин. [мм]	Мощность [кВт]	Вес [кг]	Q [м³/ч] 0	3,6	7,2	10,8	14,4	18	21,6	25
							[л/мин] 0	60	120	180	240	300	360	417
							H= напор [м]							
LNES E 32-160/03/EP05CS4	155 319,00	104635300	DN32	320	0,37	36	10,0	10,9	10,4	7,4	4,5			
LNES E 32-160/05/EP05CS4	168 335,00	104635310	DN32	320	0,55	36	15,0	15,4	14,5	11,0	7,8	4,1		
LNES E 32-160/07/EP05CS4	181 994,00	104634930	DN32	320	0,75	36	24,0	22,0	17,7	13,8	10,3	6,7		
LNES E 32-160/15/EP05CS4	199 621,00	104634940	DN32	320	1,5	37	34,0	33,2	28,1	23,5	19,4	15,7	11,4	
LNES E32-160/22/EP04CS4	210 828,00	104634950	DN32	320	2,2	38	39,0	39,7	40,6	38,0	32,7	27,9	23,4	18,7

Модель	Розничная цена без НДС, руб.	Артикул	Подкл. вх./вых.	Монт. длин. [мм]	Мощность [кВт]	Вес [кг]	Q [м³/ч] 0	5,2	10,4	15,6	20,8	26	31,2	36
							[л/мин] 0	86,7	173	260	347	433	520	600
							H= напор [м]							
LNES E 40-125/03/EP05CS4	157 070,00	104635390	DN40	320	0,37	38	8,0	7,9	5,3	2,7				
LNES E 40-125/07/EP05CS4	176 391,00	104634510	DN40	320	0,55	38	17,0	13,5	10,0	6,9	3,5			
LNES E 40-125/11/EP05CS4	193 960,00	104634520	DN40	320	1,10	39	22,0	21,1	16,6	12,6	8,8			
LNES E 40-125/15/EP05CS4	201 256,00	104634530	DN40	320	1,5	39	26,0	26,7	24,5	19,7	15,2	10,7		
LNES E 40-125/22/EP04CS4	216 257,00	104634540	DN40	320	2,2	41	33,0	33,3	33,0	27,5	22,5	17,6	12,3	6,6

Модель	Розничная цена без НДС, руб.	Артикул	Подкл. вх./вых.	Монт. длин. [мм]	Мощность [кВт]	Вес [кг]	Q [м³/ч] 0	6,2	12,4	18,6	24,8	31	37,2	44
							[л/мин] 0	103	207	310	413	517	620	733
							H= напор [м]							
LNES E 50-125/05/EP05CS4	191 508,00	104635430	DN50	340	0,55	41	8,0	8,1	7,0	5				
LNES E 50-125/11/EP05CS4	206 450,00	104634560	DN50	340	1,10	43	14,0	13,4	12,0	10	7,9	5,2		
LNES E 50-125/15/EP05CS4	213 337,00	104634570	DN50	340	1,5	43	19,0	18,6	17,1	15,1	12,7	10	6,6	
LNES E 50-125/22/EP04CS4	222 152,00	104634580	DN50	340	2,2	44	27,0	26,2	24,9	22,2	19	16,1	12,5	7,9

Аксессуары

Модель	Розничная цена без НДС, руб.	Артикул	Группа скидок	Вес [кг]
Комплект ответных фланцев, резьба DN32-Rp 1"¼	4839,00	109398010	9J	2
Комплект ответных фланцев, резьба DN40-Rp 1"½	4979,00	109398020	9J	3
Комплект ответных фланцев, резьба DN50-Rp 2"	5404,00	109398030	9J	3
Комплект креплений DN 32	по запросу	109398640	9J	2
Комплект креплений DN 40	4333,00	109398650	9J	2
Комплект креплений DN 50	4656,00	109398660	9J	2
Монтажный комплект основания DN 32÷DN100	7040,00	109391270	9J	2

LNESH

На насосах серии e-LNESH смонтирована интеллектуальная система регулирования скоростью Hydrovar.

Области применения

Отопление, вентиляция, кондиционирование в ЖКХ.

Характеристики

Подача: до 305 м^3/ч
Напор: до 95 м
Мощность: 0,25 ÷ 22 кВт
Рабочее давление: 16 бар
Температура окружающей среды: 0°C ÷ 40°C
Температура перекачиваемой жидкости: -25°C ÷ +120°C

Двигатель

Напряжение: 3 ~230/400 В до 3 кВт, свыше - 400/690 В
Класс изоляции: F
Степень защиты корпуса: IP55

Группа скидок

G5

Трехфазный 2-х полюсной двигатель (2900 об/мин), класс эффективности IE3 от 0,75 кВт , индекс MEI свыше 0,4

Модель	Розничная цена без НДС, руб.	Артикул	Подкл. вх./вых.	Монт. длин. [мм]	Мощность [кВт]	Вес [кг]	Q [м^3/ч] 0 [л/мин] 0	14 233	18 300	22 367	26 433	30 500	34 567	38 633
							H= напор [м]							
LNESH40-125/11/S25RCS4/4	262 447,00	RU2030201004	DN40		1,1	52	14,0	12,7	10,9	8,5				
LNESH40-125/15/S25RCS4/4	265 194,00	RU2030201005	DN40		1,5	58	18,0	16,7	15,1	12,9	10,2			
LNESH40-125/22/P25RCS4/4	271 098,00	RU2030201006	DN40		2,2	60	22,0	22,1	21	19,2	16,9	14	10,4	
LNESH40-125/30/P25RCS4/4	287 286,00	RU2030201007	DN40		3	66	28,0	27,8	26,9	25,6	23,6	21,1	17,9	14
LNESH40-160/22/P25RCS4/4	273 745,00	RU2030202006	DN40		2,2	64	23,0	22,7	21,6	19,9	17,6			
LNESH40-160/30/P25RCS4/4	290 239,00	RU2030202007	DN40		3	66	28,0	28,7	27,6	26	23,9	21,4	17,4	
LNESH40-160/40/P25VCS4/4	345 556,00	RU2030202008	DN40		4	83	34,0	34,2	33,3	31,8	29,8	27,4	24,8	21,6
LNESH40-160/55/P25VCS4/4	374 580,00	RU2030202009	DN40		5,5	99	40,0	40,3	39,4	38,2	36,4	34,3	31,7	28,5
LNESH40-200/30/P25RCS4/4	293 295,00	RU2030203007	DN40		3	87	32,0	30	28,2	25,5				
LNESH40-200/40/P25VCS4/4	348 915,00	RU2030203008	DN40		4	94	38,0	35,7	34,2	31,9	28,6			
LNESH40-200/55/P25VCS4/4	378 448,00	RU2030203009	DN40		5,5	116	46,0	43,2	42	40,2	37,5	33,8		
LNESH40-200/75/P25VCS4/4	406 871,00	RU2030203010	DN40		7,5	126	57,0	54,2	53,2	51,8	49,8	47	43,3	
LNESH40-250/75/P25VCS4/4	411 044,00	RU2030204010	DN40		7,5	126	59,0	57,4	56,2	54,6	52,1			
LNESH40-250/110/P25VCS4/4	457 163,00	RU2030204012	DN40		11	135	75,0	74,1	72,8	71,1	68,8	66		
LNESH40-250/150/P25VCS4/4	586 565,00	RU2030204013	DN40		15	181	91,0		88,8	87,2	85	82,1	78,7	74,8

Трехфазный 2-х полюсной двигатель (2900 об/мин), класс эффективности IE3 от 0,75 кВт , индекс MEI свыше 0,4

Модель	Розничная цена без НДС, руб.	Артикул	Подкл. вх./вых.	Монт. длин. [мм]	Мощность [кВт]	Вес [кг]	Q [м³/ч] 0	25	30	35	40	45	50	55
							[л/мин] 0	417	500	583	667	750	833	917
							H= напор [м]							
LNESH50-125/15/S25RCS4/4	266 721,00	RU2030301005	DN50		1,5	62	14,0	11,7	10	7,8				
LNESH50-125/22/P25RCS4/4	274 253,00	RU2030301006	DN50		2,2	69	19,0	16,4	15	13,1	10,7			
LNESH50-125/30/P25RCS4/4	290 239,00	RU2030301007	DN50		3	70	23,0	21,1	20	18,6	16,6	14,1	11,1	
LNESH50-125/40/P25VCS4/4	344 742,00	RU2030301008	DN50		4	85	27,0	24,8	24,1	23,2	21,8	20,1	17,9	15,3
LNESH50-160/30/P25RCS4/4	293 192,00	RU2030302007	DN50		3	70	22,0	20,6	19,5	18,1	16,4			
LNESH50-160/40/P25VCS4/4	353 090,00	RU2030302008	DN50		4	80	27,0	25,9	25,1	23,9	22,5	20,7	18,4	
LNESH50-160/55/P25VCS4/4	378 142,00	RU2030302009	DN50		5,5	99	33,0	32,6	32	31,1	29,9	28,2	26,3	24,1
LNESH50-160/75/P25VCS4/4	411 756,00	RU2030302010	DN50		7,5	118	40,0	39,6	39,1	38,3	37,2	35,9	34,2	32,4
LNESH50-200/55/P25VCS4/4	381 604,00	RU2030303009	DN50		5,5	119	35,0	33,3	32,2	30,4	27,8	24,3		
LNESH50-200/75/P25VCS4/4	416 541,00	RU2030303010	DN50		7,5	138	43,0	41,1	39,9	38,4	36,3	33,5	29,7	
LNESH50-200/110/P25VCS4/4	451 870,00	RU2030303012	DN50		11	155	55,0	54,1	53,1	51,7	49,9	47,4	44,3	40,5
LNESH50-250/220/P25VCS4/4	754 646,00	RU2030304015	DN50		22	204	96,0	94,9	94	92,8	91,2	89,2	86,9	84,1
LNESH50-250/110/P25VCS4/4	457 163,00	RU2030304012	DN50		11	138	61,0	57,8	56,6	55,2	53,6	51,6		
LNESH50-250/150/P25VCS4/4	586 565,00	RU2030304013	DN50		15	184	73,0	71,6	70,3	68,8	67	65	62,6	59,8
LNESH50-250/185/P25VCS4/4	669 546,00	RU2030304014	DN50		18,5	206	84,0	83,1	81,9	80,4	78,6	76,5	74	71,2

Модель	Розничная цена без НДС, руб.	Артикул	Подкл. вх./вых.	Монт. длин. [мм]	Мощность [кВт]	Вес [кг]	Q [м³/ч] 0	27	45	54	72	81	90	99
							[л/мин] 0	450	750	900	1200	1350	1500	1650
							H= напор [м]							
LNESH65-125/30/P25RCS4/4	293 905,00	RU2030401007	DN65		3	91	17,0	15,7	12,8					
LNESH65-125/40/P25VCS4/4	344 742,00	RU2030401008	DN65		4	94	22,0	20,2	17,8	15,8				
LNESH65-125/55/P25VCS4/4	378 043,00	RU2030401009	DN65		5,5	111	28,0	26	24,3	22,7	17,6			
LNESH65-125/75/P25VCS4/4	415 727,00	RU2030401010	DN65		7,5	132	31,0	29	27,6	26,5	22,6	19,7		
LNESH65-160/55/P25VCS4/4	390 053,00	RU2030402009	DN65		5,5	111	27,0	24,7	22,7	21	15,7	12,1		
LNESH65-160/75/P25VCS4/4	415 727,00	RU2030402010	DN65		7,5	125	33,0	31,6	29,9	28,5	24,1	21,1	17,6	
LNESH65-160/110/P25VCS4/4	466 019,00	RU2030402012	DN65		11	149	43,0	40,9	39,4	38,2	34,8	32,4	29,5	26,1
LNESH65-200/110/P25VCS4/4	471 722,00	RU2030403012	DN65		11	142	43,0	43,2	41,4	39,9	35,7			
LNESH65-200/150/P25VCS4/4	582 187,00	RU2030403013	DN65		15	188	54,0	54,4	52,5	50,8	46,2	43,6	40,8	
LNESH65-200/185/P25VCS4/4	665 577,00	RU2030403014	DN65		18,5	199	62,0	62,4	60,7	59,1	54,8	52,3	49,6	46,4
LNESH65-250/150/P25VCS4/4	588 907,00	RU2030404013	DN65		15	188	59,0	59,2	56,6	54,3	48,7			
LNESH65-250/185/P25VCS4/4	673 619,00	RU2030404014	DN65		18,5	199	67,0	67,5	65	62,9	57,3	54		
LNESH65-250/220/P25VCS4/4	761 060,00	RU2030404015	DN65		22	208	75,0		72,9	70,7	64,9	61,4	57,6	

Трехфазный 2-х полюсной двигатель (2900 об/мин), класс эффективности IE3 от 0,75 кВт , индекс MEI свыше 0,4

Модель	Розничная цена без НДС, руб.	Артикул	Подкл. вх./вых.	Монт. длин. [мм]	Мощность [кВт]	Вес [кг]	Q [м³/ч] 0	52	84	116	132	148	164	180
							[л/мин] 0	867	1400	1933	2200	2467	2733	3000
							H= напор [м]							
LNESH80-160/75/P25VCC4/4	419 087,00	RU2030502010	DN80		7,5	137	28,0	25,9	21,8	16				
LNESH80-160/110/P25VCC4/4	476 100,00	RU2030502012	DN80		11	146	35,0	32,5	28,4	22,3	18,7	14,6		
LNESH80-160/150/P25VCC4/4	595 117,00	RU2030502013	DN80		15	192	43,0	41,4	37,9	32,4	29	25,2	21,1	
LNESH80-160/185/P25VCC4/4	633 612,00	RU2030502014	DN80		18,5	203	47,0	44,1	41,2	36,5	33,4	29,9	26,1	22
LNESH80-200/110/P25VCC4/4	483 735,00	RU2030503012	DN80		11	161	36,0	34,1	29,1					
LNESH80-200/150/P25VCC4/4	595 117,00	RU2030503013	DN80		15	200	43,0	41,7	37,1	29,2				
LNESH80-200/185/P25VCC4/4	654 072,00	RU2030503014	DN80		18,5	209	50,0	48,6	44,2	36,8	31,5			
LNESH80-200/220/P25VCC4/4	692 648,00	RU2030503015	DN80		22	220	55,0	54,6	50,3	43,6	38,8	32,4		
LNESH80-250/220/P25VCC4/4	719 524,00	RU2030504015	DN80		22	220	52,0	52,8	49	42,8	38,8	33,7		

Модель	Розничная цена без НДС, руб.	Артикул	Подкл. вх./вых.	Монт. длин. [мм]	Мощность [кВт]	Вес [кг]	Q [м³/ч] 0	92	140	164	188	212	236	260
							[л/мин] 0	1533	2333	2733	3133	3533	3933	4333
							H= напор [м]							
LNESH100-160/110/P25VCC4/4	481 190,00	RU2030602012	DN100		11	180	26,0	23,2	18,4	15,8	13,1			
LNESH100-160/150/P25VCC4/4	601 328,00	RU2030602013	DN100		15	214	32,0	29,3	25,7	23,1	20	16,6		
LNESH100-160/185/P25VCC4/4	664 864,00	RU2030602014	DN100		18,5	178	36,0	33,8	30,5	28,1	25,1	21,6	17,5	
LNESH100-160/220/P25VCC4/4	704 052,00	RU2030602015	DN100		22	222	42,0	38,6	36,1	33,9	31	27,6	23,8	19,7
LNESH100-200/220/P25VCC4/4	720 135,00	RU2030603015	DN100		22	236	46,0	42,9	37,3	34,3	31,1	27,1	21,7	

Трехфазный 4-х полюсной двигатель (1450 об/мин), класс эффективности IE3 от 0,75 кВт , индекс MEI свыше 0,4

Модель	Розничная цена без НДС, руб.	Артикул	Подкл. вх./вых.	Монт. длин. [мм]	Мощность [кВт]	Вес [кг]	Q [м³/ч] 0	7	11	15	17	19	21	23
							[л/мин] 0	117	183	250	283	317	350	383
							H= напор [м]							
LNESH40-160/05/S45RCS4/4	258 271,00	RU2030202002	DN40	320	0,55	57	8,0	8,1	7,5	6,3	5,5	4,6		
LNESH40-160/07/X45RCS4/4	258 271,00	RU2030202003	DN40	320	0,75	57	10,0	9,8	9,3	8,3	7,6	6,7	5,7	4,6
LNESH40-200/05/S45RCS4/4	262 140,00	RU2030203002	DN40	440	0,55	74	9,0	8,5	7,5	5,5				
LNESH40-200/07/X45RCS4/4	269 368,00	RU2030203003	DN40	440	0,75	77	11,0	10,6	9,8	8,2	7			
LNESH40-200/11/P45RCS4/4	277 921,00	RU2030203004	DN40	440	1,1	83	14,0	13,3	12,6	11,5	10,6	9,3	7,8	
LNESH40-250/11/P45RCS4/4	282 806,00	RU2030204004	DN40	440	1,1	83	15,0	14,1	13,3	11,9	10,8			
LNESH40-250/15/P45RCS4/4	291 256,00	RU2030204005	DN40	440	1,5	87	19,0	18,1	17,4	16,1	15,1	13,9	12,4	
LNESH40-250/22/P45RCS4/4	302 146,00	RU2030204006	DN40	440	2,2	105	23,0		21,4	20,3	19,5	18,5	17,4	16,2

Модель	Розничная цена без НДС, руб.	Артикул	Подкл. вх./вых.	Монт. длин. [мм]	Мощность [кВт]	Вес [кг]	Q [м³/ч] 0	11	14	17	20	23	26	28
							[л/мин] 0	183	233	283	333	383	433	467
							H= напор [м]							
LNESH50-125/05/S45RCS4/4	266 313,00	RU2030301002	DN50	340	0,55	61	6,0	6	5,8	5,5	5	4,4	3,6	3
LNESH50-160/05/S45RCS4/4	268 859,00	RU2030302002	DN50	340	0,55	61	6,0	6,2	6	5,6	5,1	4,5		
LNESH50-160/07/X45RCS4/4	278 531,00	RU2030302003	DN50	340	0,75	64	8,0	8	7,9	7,6	7,2	6,7	6	5,5
LNESH50-160/11/P45RCS4/4	280 872,00	RU2030302004	DN50	340	1,1	70	10,0	9,7	9,6	9,4	9	8,6	8,1	7,7
LNESH50-200/07/X45RCS4/4	283 824,00	RU2030303003	DN50	440	0,75	80	9,0	8,2	7,8	7,3	6,5			
LNESH50-200/11/P45RCS4/4	286 879,00	RU2030303004	DN50	440	1,1	86	12,0	11,5	11,2	10,7	10,1	9,2	8,1	7,2
LNESH50-200/15/P45RCS4/4	290 237,00	RU2030303005	DN50	440	1,5	90	13,0	13,1	12,9	12,4	11,8	11	9,9	9,1
LNESH50-250/11/P45RCS4/4	290 237,00	RU2030304004	DN50		1,1	86	13,0	12,8	12,4	11,9	11,3			
LNESH50-250/15/P45RCS4/4	293 597,00	RU2030304005	DN50		1,5	90	15,0	14,4	14,1	13,7	13,1	12,4	11,5	
LNESH50-250/22/P45RCS4/4	305 099,00	RU2030304006	DN50		2,2	108	21,0		19,9	19,4	18,9	18,2	17,4	16,8
LNESH50-250/30/P45RCS4/4	320 273,00	RU2030304007	DN50		3	112	24,0		23,1	22,7	22,2	21,5	20,8	20,2

Трехфазный 4-х полюсной двигатель (1450 об/мин), класс эффективности IE3 от 0,75 кВт , индекс MEI свыше 0,4

Модель	Розничная цена без НДС, руб.	Артикул	Подкл. вх./вых.	Монт. длин. [мм]	Мощность [кВт]	Вес [кг]	Q [м³/ч] 0	19	24	29	34	39	44	49
							[л/мин] 0	317	400	483	567	650	733	817
							H= напор [м]							
LNESH65-125/07/X45RCS4/4	279 752,00	RU2030401003	DN65	360	0,75	76	7,0	6,1	5,8	5,3	4,5	3,6	2,4	
LNESH65-125/11/P45RCS4/4	282 907,00	RU2030401004	DN65	360	1,1	82	8,0	6,9	6,6	6,2	5,7	4,9	3,8	2,6
LNESH65-160/07/X45RCS4/4	279 752,00	RU2030402003	DN65	360	0,75	76	7,0	5,9	5,6	5	4,3	3,3		
LNESH65-160/11/P45RCS4/4	286 064,00	RU2030402004	DN65	360	1,1	82	9,0	8,8	8,4	8	7,5	6,7	5,8	4,7
LNESH65-125/05/S45RCS4/4	274 662,00	RU2030401002	DN65	360	0,55	73	5,0	4,6	4,1	3,5	2,7	1,7		
LNESH65-160/15/P45RCS4/4	290 850,00	RU2030402005	DN65	360	1,5	90	11,0	9,8	9,5	9,1	8,6	8	7,2	6,2
LNESH65-200/11/P45RCS4/4	289 219,00	RU2030403004	DN65	475	1,1	90	9,0	8,8	8,4	7,9	7,3	6,4		
LNESH65-200/15/P45RCS4/4	295 530,00	RU2030403005	DN65	475	1,5	39	10,0	10,3	10	9,5	8,8	8	7	
LNESH65-200/22/P45RCS4/4	313 345,00	RU2030403006	DN65	475	2,2	115	15,0	14,9	14,5	14	13,3	12,5	11,7	10,8
LNESH65-250/22/P45RCS4/4	313 345,00	RU2030404006	DN65		2,2	112	16,0	16	15,5	14,8	14	13	12	10,8
LNESH65-250/30/P45RCS4/4	326 277,00	RU2030404007	DN65		3	115	19,0	18,1	17,6	16,9	16	15	14	12,8
LNESH65-250/40/P45VCS4/4	382 510,00	RU2030404008	DN65		4	135	23,0	22,8	22,4	21,9	21,1	20,2	19,2	18,1

Модель	Розничная цена без НДС, руб.	Артикул	Подкл. вх./вых.	Монт. длин. [мм]	Мощность [кВт]	Вес [кг]	Q [м³/ч] 0	23	34	45	56	67	78	89
							[л/мин] 0	383	567	750	933	1117	1300	1483
							H= напор [м]							
LNESH80-160/11/P45RCC4/4	293 597,00	RU2030502004	DN80	420	1,1	92	8,0	7,1	6,5	5,7	4,7	3,5		
LNESH80-160/15/P45RCC4/4	295 023,00	RU2030502005	DN80	420	1,5	96	9,0	8,2	7,6	6,8	5,7	4,5		
LNESH80-160/22/P45RCC4/4	303 981,00	RU2030502006	DN80	420	2,2	110	12,0	11,1	10,6	10	9,1	8	6,8	5,3
LNESH80-200/15/P45RCC4/4	296 346,00	RU2030503005	DN80		1,5	103	9,0	8,6	7,9	6,9	5,2			
LNESH80-200/22/P45RCC4/4	309 681,00	RU2030503006	DN80		2,2	114	12,0	12	11,3	10,4	9,1	7,3		
LNESH80-200/30/P45RCC4/4	320 372,00	RU2030503007	DN80		3	118	14,0	13,6	13	12,1	10,9	9,1		
LNESH80-200/40/P45VCC4/4	376 301,00	RU2030503008	DN80		4	135	17,0	17,1	16,7	15,9	14,7	13,1	11	8,5

Модель	Розничная цена без НДС, руб.	Артикул	Подкл. вх./вых.	Монт. длин. [мм]	Мощность [кВт]	Вес [кг]	Q [м³/ч] 0	23	45	56	78	100	111	130
							[л/мин] 0	383	750	933	1300	1667	1850	2167
							H= напор [м]							
LNESH80-250/30/P45RCC4/4	321 494,00	RU2030504007	DN80		3	118	13,0	13,1	11,8	10,7	7,2			
LNESH80-250/40/P45VCC4/4	387 905,00	RU2030504008	DN80		4	137	16,0	16,1	14,9	13,8	10,8			
LNESH80-250/55/P45VCC4/4	425 074,00	RU2030504009	DN80		5,5	152	21,0	21,3	20,3	19,3	16,6	12,8		
LNESH80-250/75/P45VCC4/4	467 443,00	RU2030504010	DN80		7,5	200	24,0	24,5	23,7	22,9	20,6	17	14,6	

Модель	Розничная цена без НДС, руб.	Артикул	Подкл. вх./вых.	Монт. длин. [мм]	Мощность [кВт]	Вес [кг]	Q [м³/ч] 0	35	67	83	99	115	131	147
							[л/мин] 0	583	1117	1383	1650	1917	2183	2450
							H= напор [м]							
LNESH100-160/15/P45RCC4/4	309 481,00	RU2030602005	DN100	500	1,5	115	6,0	5,9	4,7	3,8	2,9			
LNESH100-160/22/P45RCC4/4	326 987,00	RU2030602006	DN100	500	2,2	126	9,0	8,5	7,6	6,8	5,8	4,6		
LNESH100-160/30/P45RCC4/4	335 033,00	RU2030602007	DN100	500	3	130	10,0	9,8	9	8,3	7,3	6,2	4,8	
LNESH100-200/30/P45RCC4/4	335 033,00	RU2030603007	DN100		3	149	11,0	10,8	9,5	8,5	7,2	5,6		
LNESH100-200/40/P45VCC4/4	397 780,00	RU2030603008	DN100		4	153	13,0	12,9	11,8	10,8	9,6	8,1	6,3	
LNESH100-200/55/P45VCC4/4	429 248,00	RU2030603009	DN100		5,5	175	17,0	16,9	15,8	14,9	13,8	12,3	10,7	8,7
LNESH100-250/55/P45VCC4/4	429 248,00	RU2030604009	DN100		5,5	171	18,0	18,1	17	16	14,7	13,2		
LNESH100-250/75/P45VCC4/4	490 756,00	RU2030604010	DN100		7,5	176	21,0	20,7	19,7	18,8	17,5	15,9	14,2	
LNESH100-250/110/P45VCC4/4	527 919,00	RU2030604012	DN100		11	235	25,0	24	23,1	22,4	21,3	20	18,3	16,4

LNTE

LNTE - сдвоенный центробежный моноблочный насос с электродвигателем с удлиненным валом. Фланцевым присоединением.

Области применения

Отопление, вентиляция, кондиционирование в ЖКХ.

Характеристики

Подача: до 275 м^3/ч
Напор: до 94 м
Мощность: 0,25 ÷ 22 кВт
Рабочее давление: 16 бар
Температура окружающей среды: 0°C ÷ 40°C
Температура перекачиваемой жидкости: -25°C ÷ +120°C

Двигатель

Напряжение: 1 ~220-240 В, 3 ~230/400 В
Класс изоляции: F
Степень защиты корпуса: IP55

Группа скидок

G5

1-фазные 1 x 220-240 В, 50 Гц. Присоединение DN 32 ÷ DN 50.

Модель	Розничная цена без НДС, руб.	Артикул	Подключ. вх./вых.	Мощность [кВт]	Вес [кг]	Q [м^3/ч] 0 [л/мин] 0	14 117	22 183	30 250	38 317	42 350	46 383	54 450
						H= напор [м]							
LNTE 32-160/07A/S25HCS4	100 777,00	101891550	DN32	2x 0,75	73	11,0	10,1	8,2	5,3				
LNTE 32-160/07/S25HCS4	114 565,00	101891560	DN32	2x 0,75	73	13,0	12,5	10,5	7,3				
LNTE 32-160/11/S25HCS4	118 996,00	101891570	DN32	2x 1,1	73	16,0	16,7	15,1	12,4	8,6			
LNTE 32-160/15/S25HCS4	126 053,00	101891580	DN32	2x 1,5	83	21,0	21,1	19,4	16,7	13,4	11,4		
LNTE 32-160/22/P25HCS4	193 757,00	101891590	DN32	2x 2,2	105	26,0	27,1	25,8	23,3	20,3	18,7	16,9	

Модель	Розничная цена без НДС, руб.	Артикул	Подключ. вх./вых.	Мощность [кВт]	Вес [кг]	Q [м^3/ч] 0 [л/мин] 0	30 250	36 300	42 350	48 400	54 450	60 500	72 600
						H= напор [м]							
LNTE 40-125/11/S25HCS4	158 814,00	101891700	DN40	2x 1,1	77	14,0	12,3	10,6	8,6				
LNTE 40-125/15/S25HCS4	168 384,00	101891710	DN40	2x 1,5	81	18,0	16,8	15,5	13,8	11,7			
LNTE 40-125/22/P25HCS4	179 175,00	101891720	DN40	2x 2,2	95	23,0	22,2	21,1	19,7	17,9	15,8	13,4	
LNTE 40-160/22/P25HCS4	по запросу	101891740	DN40	2x 2,2	95	24,0	22,5	21,7	20,6	19,3	17,8		

1-фазные 1 x 220-240 В, 50 Гц. Присоединение DN 32 ÷ DN 50.

Модель	Розничная цена без НДС, руб.	Артикул	Подключ. вх./вых.	Мощность [кВт]	Вес [кг]	Q [м³/ч] 0	40	50	60	70	80	90	110
						[л/мин] 0	333	417	500	583	667	750	917
						H= напор [м]							
LNTE 50-125/15/S25HCS4	185 486,00	101891820	DN50	2x 1,5	90	14,0	12,2	11,2	10	8,6			
LNTE 50-125/22/P25HCS4	198 924,00	101891830	DN50	2x 2,2	104	18,0	16,7	15,9	14,8	13,5	12,1		

Трехфазный 2-х полюсной двигатель (2900 об/мин), класс эффективности IE3 от 0,75 кВт , индекс MEI свыше 0,4

Напряжение: 3x230/400 В до 3 кВт включительно, 3x400 В от 4 кВт, 50 Гц

Модель	Розничная цена без НДС, руб.	Артикул	Подключ. вх./вых.	Мощность [кВт]	Вес [кг]	Q [м³/ч] 0	14	22	30	38	42	46	54
						[л/мин] 0	117	183	250	317	350	383	450
						H= напор [м]							
LNTE 32-160/07A/S25RCS4	100 777,00	101890180	DN32	2x 0,75	76	11,0	10,1	8,2	5,3				
LNTE 32-160/07/S25RCS4	114 565,00	101890190	DN32	2x 0,75	73	13,0	12,5	10,5	7,3				
LNTE 32-160/11/S25RCS4	118 996,00	101890200	DN32	2x 1,1	73	16,0	16,7	15,1	12,4	8,6			
LNTE 32-160/15/S25RCS4	126 053,00	101890210	DN32	2x 1,5	83	21,0	21,1	19,4	16,7	13,4	11,4		
LNTE 32-160/22/P25RCS4	193 757,00	101890220	DN32	2x 2,2	105	26,0	27,1	25,8	23,3	20,3	18,7	16,9	
LNTE 32-160/30/P25RCS4	201 144,00	101890230	DN32	2x 3	97	35,0	35,9	34,6	32,1	29	27,4	25,6	21,5

Модель	Розничная цена без НДС, руб.	Артикул	Подключ. вх./вых.	Мощность [кВт]	Вес [кг]	Q [м³/ч] 0	30	36	42	48	54	60	72
						[л/мин] 0	250	300	350	400	450	500	600
						H= напор [м]							
LNTE 40-125/11/S25RCS4	144 561,00	101890360	DN40	2x 1,1	79	14,0	12,3	10,6	8,6				
LNTE 40-125/15/S25RCS4	153 112,00	101890370	DN40	2x 1,5	83	18,0	16,8	15,5	13,8	11,7			
LNTE 40-125/22/P25RCS4	162 886,00	101890380	DN40	2x 2,2	95	23,0	22,2	21,1	19,7	17,9	15,8	13,4	
LNTE 40-125/30/P25RCS4	183 247,00	101890390	DN40	2x 3	110	27,0	27,1	26,2	25	23,5	21,6	19,4	
LNTE 40-160/22/P25RCS4	по запросу	101890410	DN40	2x 2,2	97	24,0	22,5	21,7	20,6	19,3	17,8		
LNTE 40-160/30/P25RCS4	192 408,00	101890420	DN40	2x 3	98	29,0	28,9	28,1	27	25,6	24	22,2	
LNTE 40-160/40/P25VCS4	225 189,00	101890430	DN40	2x 4	106	34,0	33,5	32,3	31	29,6	27,9	26,1	22
LNTE 40-160/55/P25VCS4	258 784,00	101890440	DN40	2x 5,5	125	39,0	39,5	38,7	37,7	36,3	34,7	32,8	28,3
LNTE 40-200/30/P25RCS4	по запросу	101890460	DN40	2x 3	133	33,0	29,7	28,4					
LNTE 40-200/40/P25VCS4	225 189,00	101890470	DN40	2x 4	136	38,0	35,8	34,5	33,2	31,5			
LNTE 40-200/55/P25VCS4	258 784,00	101890480	DN40	2x 5,5	160	46,0	43,4	42,2	40,9	39,4	37,7	35,7	
LNTE 40-250/75/P25VCS4	по запросу	101890510	DN40	2x 7,5	197	60,0	57,3	55,8	53,9	51,9			
LNTE 40-200/75/P25VCS4	304 798,00	101890490	DN40	2x 7,5	195	57,0	54,1	53	51,7	50,2	48,7	47	42,6
LNTE 40-250/92/P25VCS4	360 382,00	101890520	DN40	2x 9,2	236	67,0	65,3	63,7	62	59,9	57,7		
LNTE 40-250/110/P25VCS4	386 851,00	101890530	DN40	2x 11	212	75,0	73,7	72,2	70,5	68,5	66,3	64	
LNTE 40-250/150/P25VCS4	389 701,00	101890540	DN40	2x 15	322	90,0	88,4	87	85,2	83,3	81,2	78,9	73,8

Модель	Розничная цена без НДС, руб.	Артикул	Подключ. вх./вых.	Мощность [кВт]	Вес [кг]	Q [м³/ч] 0	40	50	60	70	80	90	110
						[л/мин] 0	333	417	500	583	667	750	917
						H= напор [м]							
LNTE 50-125/22/P25RCS4	180 804,00	101890630	DN50	2x 2,2	100	18,0	16,7	15,9	14,8	13,5	12,1		
LNTE 50-125/30/P25RCS4	193 834,00	101890640	DN50	2x 3	110	23,0	21,4	20,7	19,8	18,5	17	15,3	
LNTE 50-160/30/P25RCS4	206 660,00	101890670	DN50	2x 4	104	26,0	24,4	23,9	23,2	22,2	20,8	19,1	
LNTE 50-160/40/P25VCS4	283 826,00	101890680	DN50	2x 4	110	26,0	25,5	25	24,2	23,1	21,7		
LNTE 50-160/55/P25VCS4	283 826,00	101890690	DN50	2x 5,5	137	34,0	33,6	33,4	32,8	31,8	30,3	28,5	
LNTE 50-160/75/P25VCS4	322 512,00	101890700	DN50	2x 5,5	175	36,0	35,2	34,1	32,8	31,1	29		
LNTE 50-125/15/S25RCS4	168 586,00	101890620	DN50	2x 1,5	90	14,0	12,2	11,2	10	8,6			
LNTE 50-200/55/P25VCS4	263 086,00	101890720	DN50	2x 7,5	165	39,0	38,9	38,7	38,3	37,5	36,3	34,7	30,5
LNTE 50-200/75/P25VCS4	325 769,00	101890730	DN50	2x 7,5	203	43,0	42,3	41,2	39,9	38,4	36,7	34,5	
LNTE 50-125/40/P25VCS4	265 299,00	101890650	DN50	2x 3	116	23,0	22,3	21,6	20,4	18,6			
LNTE 50-200/92/P25VCS4	377 894,00	101890740	DN50	2x 9,2	229	48,0	47,7	46,7	45,4	44	42,3	40,4	35
LNTE 50-200/110/P25VCS4	413 932,00	101890750	DN50	2x 11	254	53,0	53,5	52,5	51,2	49,8	48,3	46,4	41,8
LNTE 50-250/110/P25VCS4	413 932,00	101890780	DN50	2x 11	229	54,0	53,8	52,8	51,3	49,4	47		
LNTE 50-250/92/P25VCS4	по запросу	101890770	DN50	2x 11	224	48,0	47,7	46,7	45,4	44	42,3	40,4	35
LNTE 50-250/150/P25VCS4	416 781,00	101890790	DN50	2x 15	311	72,0	72	71,3	70,2	68,7	66,8	64,5	58,7
LNTE 50-250/185/P25VCS4	511 051,00	101890800	DN50	2x 18,5	320	82,0	82,5	81,9	81	79,6	77,9	75,8	70,5
LNTE 50-250/220/P25VCS4	610 002,00	101890810	DN50	2x 22	374	93,0	93	92,5	91,7	90,4	88,8	86,9	82

Трехфазный 2-х полюсной двигатель (2900 об/мин), класс эффективности IE3 от 0,75 кВт , индекс MEI свыше 0,4

Напряжение: 3x230/400 В до 3 кВт включительно, 3x400 В от 4 кВт, 50 Гц

Модель	Розничная цена без НДС, руб.	Артикул	Подключ. вх./вых.	Мощность [кВт]	Вес [кг]	Q [м³/ч] 0	68	84	100	116	132	148	164
						[л/мин] 0	567	700	833	967	1100	1233	1367
						H= напор [м]							
LNTE 65-125/30/P25RCS4	212 769,00	101890890	DN65	2x 3	125	17,0	15,1	13,8	12,2	10,4			
LNTE 65-125/40/P25VCS4	239 848,00	101890900	DN65	2x 4	131	22,0	19,7	18,4	16,8	14,8	12,5		
LNTE 65-125/55/P25VCS4	299 913,00	101890910	DN65	2x 5,5	156	27,0	25,3	24,3	22,8	20,9	18,7	16,1	13,3
LNTE 65-125/75/P25VCS4	316 404,00	101890920	DN65	2x 7,5	189	31,0	28,9	28	26,8	25,3	23,4	21,2	18,7
LNTE 65-160/55/P25VCS4	246 529,00	101890940	DN65	2x 5,5	145	27,0	25,4	24,5	23,3	21,7	19,7	17,5	15
LNTE 65-160/92/P25VCS4	363 641,00	101890960	DN65	2x 9,2	196	37,0	35,1	34,2	33	31,4	29,5	27,3	24,7
LNTE 65-160/75/P25VCS4	332 693,00	101890950	DN65	2x 7,5	186	33,0	31,3	30,4	29,2	27,6	25,7	23,3	20,7
LNTE 65-160/110/P25VCS4	394 588,00	101890970	DN65	2x 11	207	42,0	39,8	38,9	37,7	36,2	34,4	32,2	29,7
LNTE 65-200/92/P25VCS4	по запросу	101890990	DN65	2x 9,2	228	37,0	36,7	35,9	34,7	33,2	30,9		
LNTE 65-200/110/P25VCS4	416 578,00	101891000	DN65	2x 11	262	43,0	42,6	41,6	40,4	38,8	36,8	34,1	
LNTE 65-200/150/P25VCS4	421 466,00	101891010	DN65	2x 15	300	54,0	54,4	53,4	52	50,4	48,5	46,2	43,3
LNTE 65-200/185/P25VCS4	555 028,00	101891020	DN65	2x 18,5	364	62,0	61,8	60,5	59	57,2	55,1	52,6	49,7
LNTE 65-250/150/P25VCS4	по запросу	101891040	DN65	2x 15	296	59,0	58,8	57	54,6	51,4	47,6	43,1	38,1
LNTE 65-250/185/P25VCS4	582 924,00	101891050	DN65	2x 18,5	364	65,0	66,4	65,2	63,6	61,3	58,5	55,3	51,5
LNTE 65-250/220/P25VCS4	665 386,00	101891060	DN65	2x 22	350	74,0	75,6	74,5	73	70,9	68,3	65,3	61,7

Модель	Розничная цена без НДС, руб.	Артикул	Подключ. вх./вых.	Мощность [кВт]	Вес [кг]	Q [м³/ч] 0	52	136	168	200	232	264	328
						[л/мин] 0	867	1133	1400	1667	1933	2200	2733
						H= напор [м]							
LNTE 80-125/40/P25VCC4	305 285,00	101891140	DN80	2x 4	181								
LNTE 80-125/110/P25VCC4	315 789,00	101891180	DN80	2x 11	-								
LNTE 80-160/55/P25VCC4	271 570,00	101891190	DN80	2x 5,5	206	21,0	19,5	17,2	14,1	10,4			
LNTE 80-160/75/P25VCC4	344 908,00	101891200	DN80	2x 7,5	248	27,0	25	23,2	20,5	17,1	13,1		
LNTE 80-160/92/P25VCC4	374 229,00	101891210	DN80	2x 9,2	270	31,0	29,3	27,7	25,3	22,2	18,4		
LNTE 80-160/110/P25VCC4	403 345,00	101891220	DN80	2x 11	246	34,0	32,9	31,5	29,3	26,4	22,8	18,7	
LNTE 80-160/150/P25VCC4	433 884,00	101891230	DN80	2x 15	336	42,0	40,6	39,5	37,7	35,2	32,1	28,3	
LNTE 80-160/185/P25VCC4	475 013,00	101891240	DN80	2x 18,5	350	44,0	43,1	42,1	40,4	38,1	35,1	31,4	22,8

Модель	Розничная цена без НДС, руб.	Артикул	Подключ. вх./вых.	Мощность [кВт]	Вес [кг]	Q [м³/ч] 0	57	202	290	378	422	466	510
						[л/мин] 0	950	1683	2417	3150	3517	3883	4250
						H= напор [м]							
LNTE 100-160/110/P25VCC4	448 339,00	101891300	DN100	2x 11	277	25,0	23,5	21,3	16,9				
LNTE 100-160/150/P25VCC4	504 332,00	101891310	DN100	2x 15	362	32,0	30,9	28,6	24,5				
LNTE 100-160/185/P25VCC4	537 519,00	101891320	DN100	2x 18,5	366	37,0	35,4	33,2	29,4	23,5			
LNTE 100-160/220/P25VCC4	551 365,00	101891330	DN100	2x 22	380	41,0	39,7	37,5	34	28,6	25		

Трехфазный 4-х полюсной двигатель (14500 об/мин), класс эффективности IE3 от 0,75 кВт , индекс MEI свыше 0,4

Напряжение: 3x230/400 В, 50 Гц

Модель	Розничная цена без НДС, руб.	Артикул	Подключ. вх./вых.	Мощность [кВт]	Вес [кг]	Q [м³/ч] 0	3	10	14	18	22	26	
						[л/мин] 0	50	83,3	117	150	183	217	
						H= напор [м]							
LNTE 32-160/02A/S45RCS4	88 305,00	101894200	DN32	2x 0,25	67	4,0	4,2	3,9	3,2				
LNTE 32-160/02/S45RCS4	119 897,00	101894220	DN32	2x 0,25	67	6,0	6,5	6,2	5,6	4,8	3,7		
LNTE 32-160/03/S45RCS4	122 572,00	101894230	DN32	2x 0,37	53	9,0	8,5	8,2	7,6	6,8	5,9	4,8	

Модель	Розничная цена без НДС, руб.	Артикул	Подключ. вх./вых.	Мощность [кВт]	Вес [кг]	Q [м³/ч] 0	8	20	24	28	32	36	40
						[л/мин] 0	133	167	200	233	267	300	333
						H= напор [м]							
LNTE 40-125/02B/S45RCS4	111 576,00	101894360	DN40	2x 0,25	80	3,0	2,7	2	1,2				
LNTE 40-125/02A/S45RCS4	111 576,00	101894370	DN40	2x 0,25	70	4,0	3,7	3,2	2,4				
LNTE 40-125/02/S45RCS4	111 576,00	101894380	DN40	2x 0,25	67	5,0	5	4,6	3,9	3,1			
LNTE 40-125/03/S45RCS4	137 841,00	101894390	DN40	2x 0,37	72	6,0	6,2	5,8	5,3	4,6	3,7		
LNTE 40-160/02/S45RCS4	по запросу	101894410	DN40	2x 0,25	67	6,0	5,7	5,2					
LNTE 40-160/03/S45RCS4	141 913,00	101894420	DN40	2x 0,37	72	7,0	7,1	6,7	6,1	5,4			
LNTE 40-160/05/S45RCS4	154 740,00	101894430	DN40	2x 0,55	77	8,0	8,3	7,9	7,4	6,8	6,1	5,2	
LNTE 40-160/07/X45RCS4	154 740,00	101894440	DN40	2x 0,75	82	9,0	9,6	9,3	8,8	8,3	7,5	6,7	5,8
LNTE 40-200/05A/S45RCS4	по запросу	101894460	DN40	2x 0,55	105	8,0	7,2	6,7	6,1	5,3			
LNTE 40-200/05/S45RCS4	161 052,00	101894470	DN40	2x 0,55	105	9,0	8,3	7,9	7,3	6,6	5,7		
LNTE 40-200/07/X45RCS4	170 214,00	101894480	DN40	2x 0,75	108	11,0	10,6	10,2	9,7	9,1	8,3	7,4	
LNTE 40-200/11/P45RCS4	186 096,00	101894490	DN40	2x 1,1	123	14,0	13,2	12,8	12,4	11,8	11,2	10,4	9,5
LNTE 40-250/15B/P45RCS4	по запросу	101894510	DN40	2x 1,5	130	15,0	14,1	13,5	12,7	11,9	11	10	
LNTE 40-250/15A/P45RCS4	194 037,00	101894520	DN40	2x 1,5	140	17,0	16,1	15,5	14,8	14	13,1	12,1	11
LNTE 40-250/15/P45RCS4	240 459,00	101894530	DN40	2x 1,5	134	19,0	18,2	17,6	16,9	16,1	15,2	14,3	13,2
LNTE 40-250/22/P45RCS4	272 221,00	101894540	DN40	2x 2,2	151	22,0	21,9	21,3	20,6	19,8	19	18,1	17,1

Модель	Розничная цена без НДС, руб.	Артикул	Подключ. вх./вых.	Мощность [кВт]	Вес [кг]	Q [м³/ч] 0	8	28	40	52	58	64	70
						[л/мин] 0	133	233	333	433	483	533	583
						H= напор [м]							
LNTE 50-125/02A/S45RCS4	115 853,00	101894620	DN50	2x 0,25	85	4,0	3,2	2,7					
LNTE 50-125/02/S45RCS4	115 853,00	101894630	DN50	2x 0,25	85	5,0	4,2	3,8					
LNTE 50-125/03/S45RCS4	138 861,00	101894640	DN50	2x 0,37	80	6,0	5,2	4,9	4,1				
LNTE 50-125/05/S45RCS4	162 478,00	101894650	DN50	2x 0,55	82	6,0	5,9	5,5	4,8	3,8			
LNTE 50-160/03/S45RCS4	по запросу	101894670	DN50	2x 0,37	84	6,0	5,5	5,1					
LNTE 50-160/05/S45RCS4	167 365,00	101894680	DN50	2x 0,55	84	7,0	6,7	6,4	5,5				
LNTE 50-160/07/X45RCS4	181 007,00	101894690	DN50	2x 0,75	91	8,0	8,3	8,1	7,4	6,2	5,5		
LNTE 50-160/11/P45RCS4	191 390,00	101894700	DN50	2x 1,1	109	10,0	9,6	9,4	8,8	7,8	7,1	6,4	
LNTE 50-200/07/X45RCS4	по запросу	101894720	DN50	2x 0,75	127	9,0		8,1	7				
LNTE 50-200/11A/P45RCS4	194 852,00	101894730	DN50	2x 1,1	138	11,0		9,8	8,8	7,3			
LNTE 50-200/11/P45RCS4	194 852,00	101894740	DN50	2x 1,1	137	12,0		11,2	10,2	8,9	7,9		
LNTE 50-200/15/P45RCS4	217 858,00	101894750	DN50	2x 1,5	142	13,0		12,6	11,7	10,4	9,6		
LNTE 50-250/15A/P45RCS4	по запросу	101894770	DN50	2x 1,5	140	14,0		12,8	11,5				
LNTE 50-250/15/P45RCS4	240 867,00	101894780	DN50	2x 1,5	149	15,0		14,4	13,3				
LNTE 50-250/22A/P45RCS4	240 867,00	101894790	DN50	2x 2,2	166	18,0		17,4	16,4	14,8	13,9		
LNTE 50-250/22/P45RCS4	261 839,00	101894800	DN50	2x 2,2	166	21,0		20	19,1	17,7	16,8		
LNTE 50-250/30/P45RCS4	278 941,00	101894810	DN50	2x 3	171	23,0		22,7	21,9	20,6	19,8	18,8	17,8

Трехфазный 4-х полюсной двигатель (14500 об/мин), класс эффективности IE3 от 0,75 кВт , индекс MEI свыше 0,4

Напряжение: 3x230/400 В, 50 Гц

Модель	Розничная цена без НДС, руб.	Артикул	Подключ. вх./вых.	Мощность [кВт]	Вес [кг]	Q [м³/ч] 0	18	46	56	66	76	86	96
						[л/мин] 0	300	383	467	550	633	717	800
						H= напор [м]							
LNTE 65-125/03/S45RCS4	149 447,00	101894890	DN65	2x 0,37	107	4,0	3,4	3	2,3	1,6			
LNTE 65-125/05/S45RCS4	170 214,00	101894900	DN65	2x 0,55	106	6,0	4,8	4,4	3,8	3,1	2,3		
LNTE 65-125/07/X45RCS4	179 378,00	101894910	DN65	2x 0,75	112	7,0	6	5,7	5,2	4,6	3,9	3	2,1
LNTE 65-125/11/P45RCS4	190 576,00	101894920	DN65	2x 1,1	112	8,0	7	6,7	6,2	5,7	5	4,2	3,3
LNTE 65-160/07/X45RCS4	по запросу	101894940	DN65	2x 0,75	100	7,0	6,2	5,9	5,4	4,8	4	3,2	
LNTE 65-160/11A/P45RCS4	216 637,00	101894950	DN65	2x 1,1	122	8,0	7,5	7,1	6,7	6,1	5,4	4,5	3,6
LNTE 65-160/11/P45RCS4	216 637,00	101894960	DN65	2x 1,1	125	9,0	8,5	8,2	7,8	7,2	6,5	5,6	4,6
LNTE 65-160/15/P45RCS4	222 541,00	101894970	DN65	2x 1,5	133	10,0	9,7	9,4	9	8,4	7,8	7	6
LNTE 65-200/15A/P45RCS4	по запросу	101894990	DN65	2x 1,5	169	9,0	9	8,6	8	7,4			
LNTE 65-200/15/P45RCS4	229 260,00	101895000	DN65	2x 1,5	160	11,0	10,3	9,9	9,3	8,7			
LNTE 65-200/22A/P45RCS4	251 048,00	101895010	DN65	2x 2,2	197	14,0	13,3	12,9	12,2	11,5	10,6		
LNTE 65-200/22/P45RCS4	251 048,00	101895020	DN65	2x 2,2	190	15,0	15	14,6	14	13,3	12,5	11,5	
LNTE 65-250/22A/P45RCS4	258 580,00	101895040	DN65	2x 2,2	200	14,0	14,3	13,8	13,1	12,3	11,3	10,2	
LNTE 65-250/22/P45RCS4	258 580,00	101895050	DN65	2x 2,2	177	16,0	16,2	15,7	15	14,2	13,2	12	10,7
LNTE 65-250/30/P45RCS4	272 832,00	101895060	DN65	2x 3	196	19,0	18,4	17,9	17,2	16,4	15,4	14,2	12,9
LNTE 65-250/40/P45VCS4	296 857,00	101895070	DN65	2x 4	207	23,0	22,7	22,3	21,6	20,8	19,8	18,7	17,4

Модель	Розничная цена без НДС, руб.	Артикул	Подключ. вх./вых.	Мощность [кВт]	Вес [кг]	Q [м³/ч] 0	23	90	134	156	178	200	222
						[л/мин] 0	383	750	1117	1300	1483	1667	1850
						H= напор [м]							
LNTE 80-125/05/S45RCC4	153 547,00	101895150	DN80	2x 0,55	146								
LNTE 80-160/15B/P45RCC4	225 391,00	101895210	DN80	2x 1,5	162	6,0	4,6	7,3					
LNTE 80-160/15C/P45RCC4	по запросу	101895200	DN80	2x 1,5	146								
LNTE 80-125/15/P45RCC4	172 748,00	101895190	DN80	2x 1,5	-								
LNTE 80-160/15A/P45RCC4	225 391,00	101895220	DN80	2x 2,2	153	7,0	5,9	9,3					
LNTE 80-160/15/P45RCC4	224 170,00	101895230	DN80	2x 1,5	160	8,0	6,9	7,3	4,4				
LNTE 80-160/22A/P45RCC4	243 921,00	101895240	DN80	2x 2,2	187	10,0	8,9	10	6,7	5,3			
LNTE 80-160/22/P45RCC4	243 921,00	101895250	DN80	2x 2,2	179	11,0	9,6	10	7,5	6,1			

Модель	Розничная цена без НДС, руб.	Артикул	Подключ. вх./вых.	Мощность [кВт]	Вес [кг]	Q [м³/ч] 0	35	138	206	274	342	376	400
						[л/мин] 0	583	1150	1717	2283	2850	3133	3333
						H= напор [м]							
LNTE 100-160/15/P45RCC4	286 677,00	101895320	DN100	2x 1,5	171	6,0	5,8	4,7					
LNTE 100-160/22A/P45RCC4	303 782,00	101895330	DN100	2x 2,2	197	8,0	7,3	6,2	4				
LNTE 100-160/22/P45RCC4	303 782,00	101895340	DN100	2x 2,2	191	9,0	8,3	7,2	5,1				
LNTE 100-160/30/P45RCC4	312 942,00	101895350	DN100	2x 3	228	10,0	9,4	8,4	6,4				

LNTEH

Интеллектуальная насосная система с регулируемой скоростью вращения при помощи модуля Hydrovar, установленного на насос LNTE.

Области применения

Отопление, вентиляция, кондиционирование в ЖКХ.

Характеристики

Подача: до 275 $м^3$/ч
Напор: до 94 м
Мощность: 0,25 ÷ 22 кВт
Рабочее давление: 16 бар
Температура окружающей среды: 0°C ÷ 40°C
Температура перекачиваемой жидкости: -25°C ÷ +120°C

Двигатель

Напряжение: 3 ~230/400 в до 3 кВт, 400/600 В свыше 3 кВт
Класс изоляции: F
Степень защиты корпуса: IP55

Группа скидок

G5

Трехфазный 2-х полюсной двигатель (2900 об/мин), класс эффективности IE3 от 0,75 кВт , индекс MEI свыше 0,4

Напряжение: 3x230/400 В до 3 кВт включительно, 3x400 В от 4 кВт, 50 Гц

Модель	Розничная цена без НДС, руб.	Артикул	Подключ. вх./вых.	Мощность [кВт]	Вес [кг]	Q [м³/ч] 0 [л/мин] 0	30 250	36 300	42 350	48 400	54 450	60 500	72 600
						H= напор [м]							
LNTEH40-125/11/S25RCS4/4	506 361,00	RU2040201004	DN40	2x 1,1	89	14,0	12,3	10,6	8,6				
LNTEH40-125/15/S25RCS4/4	514 912,00	RU2040201005	DN40	2x 1,5	97	18,0	16,8	15,5	13,8	11,7			
LNTEH40-125/22/P25RCS4/4	530 996,00	RU2040201006	DN40	2x 2,2	100	23,0	22,2	21,1	19,7	17,9	15,8	13,4	
LNTEH40-125/30/P25RCS4/4	562 967,00	RU2040201007	DN40	2x 3	106	27,0	27,1	26,2	25	23,5	21,6	19,4	
LNTEH40-160/22/P25RCS4/4	572 129,00	RU2040202006	DN40	2x 2,2	106	24,0	22,5	21,7	20,6	19,3	17,8		
LNTEH40-160/30/P25RCS4/4	572 129,00	RU2040202007	DN40	2x 3	111	29,0	28,9	28,1	27	25,6	24	22,2	
LNTEH40-160/40/P25VCS4/4	693 350,00	RU2040202008	DN40	2x 4	128	34,0	33,5	32,3	31	29,6	27,9	26,1	22
LNTEH40-160/55/P25VCS4/4	748 749,00	RU2040202009	DN40	2x 5,5	150	39,0	39,5	38,7	37,7	36,3	34,7	32,8	28,3
LNTEH40-200/30/P25RCS4/4	693 350,00	RU2040203007	DN40	2x 3	164	33,0	29,7	28,4					
LNTEH40-200/40/P25VCS4/4	693 350,00	RU2040203008	DN40	2x 4	148	38,0	35,8	34,5	33,2	31,5			
LNTEH40-200/55/P25VCS4/4	748 749,00	RU2040203009	DN40	2x 5,5	170	46,0	43,4	42,2	40,9	39,4	37,7	35,7	
LNTEH40-200/75/P25VCS4/4	841 430,00	RU2040203010	DN40	2x 7,5	208	57,0	54,1	53	51,7	50,2	48,7	47	42,6
LNTEH40-250/75/P25VCS4/4	909 238,00	RU2040204010	DN40	2x 7,5	208	60,0	57,3	55,8	53,9	51,9			
LNTEH40-250/92/P25VCS4/4	909 238,00	RU2040204011	DN40	2x 9,2	244	67,0	65,3	63,7	62	59,9	57,7		
LNTEH40-250/110/P25VCS4/4	935 705,00	RU2040204012	DN40	2x 11	250	75,0	73,7	72,2	70,5	68,5	66,3	64	
LNTEH40-250/150/P25VCS4/4	1 146 050,00	RU2040204013	DN40	2x 15	336	90,0	88,4	87	85,2	83,3	81,2	78,9	73,8

Модель	Розничная цена без НДС, руб.	Артикул	Подключ. вх./вых.	Мощность [кВт]	Вес [кг]	Q [м³/ч] 0 [л/мин] 0	40 333	50 417	60 500	70 583	80 667	90 750	110 917
						H= напор [м]							
LNTEH50-125/30/P25RCS4/4	573 555,00	RU2040301007	DN50	2x 3	125	23,0	21,4	20,7	19,8	18,5	17	15,3	
LNTEH50-125/40/P25VCS4/4	733 458,00	RU2040301008	DN50	2x 3	130	23,0	22,3	21,6	20,4	18,6			
LNTEH50-160/30/P25RCS4/4	586 381,00	RU2040302007	DN50	2x 4	115	26,0	24,4	23,9	23,2	22,2	20,8	19,1	
LNTEH50-160/40/P25VCS4/4	751 989,00	RU2040302008	DN50	2x 4	125	26,0	25,5	25	24,2	23,1	21,7		
LNTEH50-125/15/S25RCS4/4	530 387,00	RU2040301005	DN50	2x 1,5	100	14,0	12,2	11,2	10	8,6			
LNTEH50-125/22/P25RCS4	548 913,00	RU2040301006	DN50	2x 2,2	120	18,0	16,7	15,9	14,8	13,5	12,1		
LNTEH50-160/55/P25VCS4/4	773 793,00	RU2040302009	DN50	2x 5,5	147	34,0	33,6	33,4	32,8	31,8	30,3	28,5	
LNTEH50-160/75/P25VCS4/4	859 143,00	RU2040302010	DN50	2x 5,5	204	36,0	35,2	34,1	32,8	31,1	29		
LNTEH50-200/55/P25VCS4/4	753 053,00	RU2040303009	DN50	2x 7,5	182	39,0	38,9	38,7	38,3	37,5	36,3	34,7	30,5
LNTEH50-200/75/P25VCS4/4	862 403,00	RU2040303010	DN50	2x 7,5	220	43,0	42,3	41,2	39,9	38,4	36,7	34,5	
LNTEH50-200/92/P25VCS4/4	926 746,00	RU2040303011	DN50	2x 9,2	256	48,0	47,7	46,7	45,4	44	42,3	40,4	35
LNTEH50-200/110/P25VCS4/4	962 786,00	RU2040303012	DN50	2x 11	262	53,0	53,5	52,5	51,2	49,8	48,3	46,4	41,8
LNTEH50-250/92/P25VCS4/4	962 786,00	RU2040304011	DN50	2x 11	256	48,0	47,7	46,7	45,4	44	42,3	40,4	35
LNTEH50-250/110/P25VCS4/4	962 786,00	RU2040304012	DN50	2x 11	262	54,0	53,8	52,8	51,3	49,4	47		
LNTEH50-250/150/P25VCS4/4	1 173 128,00	RU2040304013	DN50	2x 15	348	72,0	72	71,3	70,2	68,7	66,8	64,5	58,7
LNTEH50-250/185/P25VCS4/4	1 303 259,00	RU2040304014	DN50	2x 18,5	370	82,0	82,5	81,9	81	79,6	77,9	75,8	70,5
LNTEH50-250/220/P25VCS4/4	1 466 740,00	RU2040304015	DN50	2x 22	388	93,0	93	92,5	91,7	90,4	88,8	86,9	82

Трехфазный 2-х полюсной двигатель (2900 об/мин), класс эффективности IE3 от 0,75 кВт , индекс MEI свыше 0,4

Напряжение: 3x230/400 В до 3 кВт включительно, 3x400 В от 4 кВт, 50 Гц

Модель	Розничная цена без НДС, руб.	Артикул	Подключ. вх./вых.	Мощность [кВт]	Вес [кг]	Q [м³/ч] 0	68	84	100	116	132	148	164
						[л/мин] 0	567	700	833	967	1100	1233	1367
						H= напор [м]							
LNTEH65-125/30/P25RCS4	592 489,00	RU2040401007	DN65	2x 3	144	17,0	15,1	13,8	12,2	10,4			
LNTEH65-125/40/P25VCS4/4	708 008,00	RU2040401008	DN65	2x 4	152	22,0	19,7	18,4	16,8	14,8	12,5		
LNTEH65-125/55/P25VCS4/4	789 878,00	RU2040401009	DN65	2x 5,5	194	27,0	25,3	24,3	22,8	20,9	18,7	16,1	13,3
LNTEH65-125/75/P25VCS4/4	853 035,00	RU2040401010	DN65	2x 7,5	239	31,0	28,9	28	26,8	25,3	23,4	21,2	18,7
LNTEH65-160/55/P25VCS4/4	736 496,00	RU2040402009	DN65	2x 5,5	159	27,0	25,4	24,5	23,3	21,7	19,7	17,5	15
LNTEH65-160/75/P25VCS4/4	869 323,00	RU2040402010	DN65	2x 7,5	238	33,0	31,3	30,4	29,2	27,6	25,7	23,3	20,7
LNTEH65-160/92/P25VCS4/4	912 494,00	RU2040402011	DN65	2x 9,2	263	37,0	35,1	34,2	33	31,4	29,5	27,3	24,7
LNTEH65-160/110/P25VCS4/4	943 444,00	RU2040402012	DN65	2x 11	254	42,0	39,8	38,9	37,7	36,2	34,4	32,2	29,7
LNTEH65-200/92/P25VCS4/4	965 432,00	RU2040403011	DN65	2x 9,2	264	37,0	36,7	35,9	34,7	33,2	30,9		
LNTEH65-200/110/P25VCS4/4	965 432,00	RU2040403012	DN65	2x 11	270	43,0	42,6	41,6	40,4	38,8	36,8	34,1	
LNTEH65-200/150/P25VCS4/4	1 177 814,00	RU2040403013	DN65	2x 15	356	54,0	54,4	53,4	52	50,4	48,5	46,2	43,3
LNTEH65-200/185/P25VCS4/4	1 347 238,00	RU2040403014	DN65	2x 18,5	378	62,0	61,8	60,5	59	57,2	55,1	52,6	49,7
LNTEH65-250/150/P25VCS4/4	1 375 132,00	RU2040404013	DN65	2x 15	356	59,0	58,8	57	54,6	51,4	47,6	43,1	38,1
LNTEH65-250/185/P25VCS4/4	1 375 132,00	RU2040404014	DN65	2x 18,5	378	65,0	66,4	65,2	63,6	61,3	58,5	55,3	51,5
LNTEH65-250/220/P25VCS4/4	1 522 121,00	RU2040404015	DN65	2x 22	396	74,0	75,6	74,5	73	70,9	68,3	65,3	61,7

Модель	Розничная цена без НДС, руб.	Артикул	Подключ. вх./вых.	Мощность [кВт]	Вес [кг]	Q [м³/ч] 0	52	136	168	200	232	264	328
						[л/мин] 0	867	1133	1400	1667	1933	2200	2733
						H= напор [м]							
LNTEH80-160/75/P25VCC4/4	881 541,00	RU2040502010	DN80	2x 7,5	260	27,0	25	23,2	20,5	17,1	13,1		
LNTEH80-160/92/P25VCC4/4	923 083,00	RU2040502011	DN80	2x 9,2	272	31,0	29,3	27,7	25,3	22,2	18,4		
LNTEH80-160/110/P25VCC4/4	952 196,00	RU2040502012	DN80	2x 11	278	34,0	32,9	31,5	29,3	26,4	22,8	18,7	
LNTEH80-160/150/P25VCC4/4	1 190 232,00	RU2040502013	DN80	2x 15	364	42,0	40,6	39,5	37,7	35,2	32,1	28,3	
LNTEH80-160/185/P25VCC4/4	1 267 220,00	RU2040502014	DN80	2x 18,5	386	44,0	43,1	42,1	40,4	38,1	35,1	31,4	22,8

Модель	Розничная цена без НДС, руб.	Артикул	Подключ. вх./вых.	Мощность [кВт]	Вес [кг]	Q [м³/ч] 0	57	202	290	378	422	466	510
						[л/мин] 0	950	1683	2417	3150	3517	3883	4250
						H= напор [м]							
LNTEH100-160/110/P25VCC4/4	997 194,00	RU2040602012	DN100	2x 11	283	25,0	23,5	21,3	16,9				
LNTEH100-160/150/P25VCC4/4	1 260 680,00	RU2040602013	DN100	2x 15	376	32,0	30,9	28,6	24,5				
LNTEH100-160/185/P25VCC4/4	1 329 726,00	RU2040602014	DN100	2x 18,5	398	37,0	35,4	33,2	29,4	23,5			
LNTEH100-160/220/P25VCC4/4	1 408 102,00	RU2040602015	DN100	2x 22	416	41,0	39,7	37,5	34	28,6	25		

Трехфазный 4-х полюсной двигатель (14500 об/мин), класс эффективности IE3 от 0,75 кВт , индекс MEI свыше 0,4

Напряжение: 3x230/400 В, 50 Гц

Модель	Розничная цена без НДС, руб.	Артикул	Подключ. вх./вых.	Мощность [кВт]	Вес [кг]	Q [м³/ч] 0	8	20	24	28	32	36	40
						[л/мин] 0	133	167	200	233	267	300	333
						H= напор [м]							
LNTEH40-160/05/S45RCS4/4	516 541,00	RU2040202002	DN40	2x 0,55	82	8,0	8,3	7,9	7,4	6,8	6,1	5,2	
LNTEH40-160/07/X45RCS4/4	516 541,00	RU2040202003	DN40	2x 0,75	99	9,0	9,6	9,3	8,8	8,3	7,5	6,7	5,8
LNTEH40-200/05/S45RCS4/4	522 854,00	RU2040203002	DN40	2x 0,55	114	9,0	8,3	7,9	7,3	6,6	5,7		
LNTEH40-250/15/P45RCS4/4	602 259,00	RU2040204005	DN40	2x 1,5	160	19,0	18,2	17,6	16,9	16,1	15,2	14,3	13,2
LNTEH40-200/07/X45RCS4	532 016,00	RU2040203003	DN40	2x 0,75	138	11,0	10,6	10,2	9,7	9,1	8,3	7,4	
LNTEH40-250/22/P45RCS4/4	640 332,00	RU2040204006	DN40	2x 2,2	168	22,0	21,9	21,3	20,6	19,8	19	18,1	17,1
LNTEH40-200/11/P45RCS4/4	547 898,00	RU2040203004	DN40	2x 1,1	132	14,0	13,2	12,8	12,4	11,8	11,2	10,4	9,5

Трехфазный 4-х полюсной двигатель (14500 об/мин), класс эффективности IE3 от 0,75 кВт , индекс MEI свыше 0,4

Напряжение: 3x230/400 В, 50 Гц

Модель	Розничная цена без НДС, руб.	Артикул	Подключ. вх./вых.	Мощность [кВт]	Вес [кг]	Q [м³/ч] 0 [л/мин] 0	8 133	28 233	40 333	52 433	58 483	64 533	70 583
						H= напор [м]							
LNTEH50-125/05/S45RCS4/4	524 279,00	RU2040301002	DN50	2x 0,55	104	6,0	5,9	5,5	4,8	3,8			
LNTEH50-160/05/S45RCS4/4	529 166,00	RU2040302002	DN50	2x 0,55	91	7,0	6,7	6,4	5,5				
LNTEH50-160/07/X45RCS4/4	542 807,00	RU2040302003	DN50	2x 0,75	97	8,0	8,3	8,1	7,4	6,2	5,5		
LNTEH50-160/11/P45RCS4/4	553 191,00	RU2040302004	DN50	2x 1,1	113	10,0	9,6	9,4	8,8	7,8	7,1	6,4	
LNTEH50-200/07/X45RCS4/4	556 652,00	RU2040303003	DN50	2x 0,75	116	9,0		8,1	7				
LNTEH50-200/11/P45RCS4S/4	556 652,00	RU2040303004	DN50	2x 1,1	164	12,0		11,2	10,2	8,9	7,9		
LNTEH50-200/15/P45RCS4/4	579 659,00	RU2040303005	DN50	2x 1,5	152	13,0		12,6	11,7	10,4	9,6		
LNTEH50-250/15/P45RCS4/4	602 668,00	RU2040304005	DN50	2x 1,5	152	15,0		14,4	13,3				
LNTEH50-250/22/P45RCS4/4	629 948,00	RU2040304006	DN50	2x 2,2	172	21,0		20	19,1	17,7	16,8		
LNTEH50-250/30/P45RCS4/4	658 661,00	RU2040304007	DN50	2x 3	180	23,0		22,7	21,9	20,6	19,8	18,8	17,8

Модель	Розничная цена без НДС, руб.	Артикул	Подключ. вх./вых.	Мощность [кВт]	Вес [кг]	Q [м³/ч] 0 [л/мин] 0	18 300	46 383	56 467	66 550	76 633	86 717	96 800
						H= напор [м]							
LNTEH65-125/05/S45RCS4/4	532 016,00	RU2040401002	DN65	2x 0,55	125	6,0	4,8	4,4	3,8	3,1	2,3		
LNTEH65-125/07/X45RCS4/4	541 178,00	RU2040401003	DN65	2x 0,75	159	7,0	6	5,7	5,2	4,6	3,9	3	2,1
LNTEH65-125/11/P45RCS4/4	552 377,00	RU2040401004	DN65	2x 1,1	121	8,0	7	6,7	6,2	5,7	5	4,2	3,3
LNTEH65-160/07/X45RCS4/4	578 437,00	RU2040402003	DN65	2x 0,75	109	7,0	6,2	5,9	5,4	4,8	4	3,2	
LNTEH65-160/11/P45RCS4/4	578 437,00	RU2040402004	DN65	2x 1,1	121	9,0	8,5	8,2	7,8	7,2	6,5	5,6	4,6
LNTEH65-160/15/P45RCS4/4	584 342,00	RU2040402005	DN65	2x 1,5	150	10,0	9,7	9,4	9	8,4	7,8	7	6
LNTEH65-200/15/P45RCS4/4	591 061,00	RU2040403005	DN65	2x 1,5	184	11,0	10,3	9,9	9,3	8,7			
LNTEH65-200/22/P45RCS4/4	619 157,00	RU2040403006	DN65	2x 2,2	204	15,0	15	14,6	14	13,3	12,5	11,5	
LNTEH65-250/22/P45RCS4/4	626 692,00	RU2040404006	DN65	2x 2,2	204	16,0	16,2	15,7	15	14,2	13,2	12	10,7
LNTEH65-250/30/P45RCS4/4	652 552,00	RU2040404007	DN65	2x 3	204	19,0	18,4	17,9	17,2	16,4	15,4	14,2	12,9
LNTEH65-250/40/P45VCS4/4	765 018,00	RU2040404008	DN65	2x 4	210	23,0	22,7	22,3	21,6	20,8	19,8	18,7	17,4

Модель	Розничная цена без НДС, руб.	Артикул	Подключ. вх./вых.	Мощность [кВт]	Вес [кг]	Q [м³/ч] 0 [л/мин] 0	23 383	90 750	134 1117	156 1300	178 1483	200 1667	222 1850
						H= напор [м]							
LNTEH80-160/15/P45RCC4/4	585 972,00	RU2040502005	DN80	2x 1,5	190	8,0	6,9	7,3	4,4				
LNTEH80-160/22/P45RCC4/4	612 031,00	RU2040502006	DN80	2x 2,2	212	11,0	9,6	10	7,5	6,1			

Модель	Розничная цена без НДС, руб.	Артикул	Подключ. вх./вых.	Мощность [кВт]	Вес [кг]	Q [м³/ч] 0 [л/мин] 0	35 583	138 1150	206 1717	274 2283	342 2850	376 3133	400 3333
						H= напор [м]							
LNTEH100-160/15/P45RCC4/4	648 479,00	RU2040602005	DN100	2x 1,5	204	6,0	5,8	4,7					
LNTEH100-160/22/P45RCC4/4	671 891,00	RU2040602006	DN100	2x 2,2	224	9,0	8,3	7,2	5,1				
LNTEH100-160/30/P45RCC4/4	692 665,00	RU2040602007	DN100	2x 3	232	10,0	9,4	8,4	6,4				

NEW

LNTE E

Сдвоенные интеллектуальные «ин-лайн» насосы со встроенным электроприводом и двигателем с постоянными магнитами (уровень эффективности IE5).

Области применения

Отопление, вентиляция, кондиционирование в ЖКХ.

Характеристики

Подача: до 79 м^3/ч (в параллельном режиме)
Напор: до 39 м
Мощность: 2x0,35 ÷ 2,2 кВт
Рабочее давление: 16 бар
Температура окружающей среды: -20°C ÷ 50°C
Максимальная температура перекачиваемой жидкости: +140°C

Двигатель

Напряжение: 230 В± 10%; 230/400 В± 10% до 1,5 кВт, 400 В± 10% до 2,2 кВт
Класс изоляции: F
Степень защиты корпуса: IP55

Группа скидок

G5

LNTE E, 1-фазное подключение, 1 x 230 В ± 10%, 50/60 Гц

Модель	Розничная цена без НДС, руб.	Артикул	Подкл. вх./вых.	Монт. длин. [мм]	Мощность [кВт]	Вес [кг]	Q [м^3/ч] 0 [л/мин] 0	8 133	16 267	24 400	32 533	40 667	48 800	56 933
							H= напор [м]							
LNTE E 32-160/03/EP02CS4	232 949,00	104635200	DN32	320	0,37	81	11,0	10,6	10,4	8,0	3,0			
LNTE E 32-160/05/EP02CS4	253 846,00	104635210	DN32	320	0,55	81	14,0	14,4	14,2	11,8	7,5			
LNTE E 32-160/07/EP02CS4	265 636,00	104634850	DN32	320	0,75	81	24,0	24,1	17,1	13,7	8,6	2,0		
LNTE E 32-160/15/EP02CS4	291 377,00	104634860	DN32	320	1,5	81	34,0	33,6	31,8	25,0	18,0	10,9		

Модель	Розничная цена без НДС, руб.	Артикул	Подкл. вх./вых.	Монт. длин. [мм]	Мощность [кВт]	Вес [кг]	Q [м^3/ч] 0 [л/мин] 0	8 133	16 267	24 400	32 533	40 667	48 800	56 933
							H= напор [м]							
LNTE E 40-125/03/EP02CS4	248 126,00	104634190	DN40	320	0,37	81	8,0	8,4	7,3	5,2	2,8			
LNTE E 40-125/05/EP02CS4	278 535,00	104634200	DN40	320	0,55	81	13,0	13,4	12,1	9,9	7,2	4,1		
LNTE E 40-125/11/EP02CS4	306 378,00	104634210	DN40	320	1,1	81	22,0	22,0	20,5	17,3	14,1	10,6	6,7	
LNTE E 40-125/15/EP02CS4	317 818,00	104634220	DN40	320	1,5	81	26,0	25,9	25,4	22,8	19,8	17	12,7	8,4

Модель	Розничная цена без НДС, руб.	Артикул	Подкл. вх./вых.	Монт. длин. [мм]	Мощность [кВт]	Вес [кг]	Q [м^3/ч] 0 [л/мин] 0	16 267	24 400	32 533	40 667	48 800	56 933	64 1067
							H= напор [м]							
LNTE E 50-125/05/EP02CS4	282 564,00	104634240	DN50	340	0,55	88	8,0	7,1	6,2	5,0	3,6			
LNTE E 50-125/11/EP02CS4	326 164,00	104634250	DN50	340	1,1	90	13,0	11,3	10,1	8,9	7,3	5,5	3,4	
LNTE E 50-125/15/EP02CS4	337 021,00	104634260	DN50	340	1,5	90	19,0	16,3	14,6	12,9	11,2	9,6	7,8	5,8

LNTE E, 3-фазное подключение, 3 x 230/400 В ± 10%, 50/60 Гц

Модель	Розничная цена без НДС, руб.	Артикул	Подкл. вх./вых.	Монт. длин. [мм]	Мощность [кВт]	Вес [кг]	Q [м³/ч] 0	8	16	24	32	40	48	56
							[л/мин] 0	133	267	400	533	667	800	933
							H= напор [м]							
LNTE E 32-160/03/EP05CS4	263 593,00	104635360	DN32	320	0,37	83	11,0	10,6	10,4	8,0	3,0			
LNTE E 32-160/05/EP05CS4	285 715,00	104635370	DN32	320	0,55	83	14,0	14,4	14,2	11,8	7,5			
LNTE E 32-160/07/EP05CS4	300 483,00	104635000	DN32	320	0,75	83	24,0	24,1	17,1	13,7	8,6	2,0		
LNTE E 32-160/15/EP05CS4	338 714,00	104635010	DN32	320	1,5	83	34,0	33,6	31,8	25,0	18,0	10,9		
LNTE E 32-160/22/EP04CS4	357 859,00	104635020	DN32	320	2,2	105	38,0	38,4	38,4	34,9	30,1	23,3	14,4	3,4

Модель	Розничная цена без НДС, руб.	Артикул	Подкл. вх./вых.	Монт. длин. [мм]	Мощность [кВт]	Вес [кг]	Q [м³/ч] 0	8	16	24	32	40	48	56
							[л/мин] 0	133	267	400	533	667	800	933
							H= напор [м]							
LNTE E 40-125/03/EP05CS4	281 046,00	104635400	DN40	320	0,37	83	8,0	8,4	7,3	5,2	2,8			
LNTE E 40-125/05/EP05CS4	312 272,00	104634600	DN40	320	0,55	83	13,0	13,4	12,1	9,9	7,2	4,1		
LNTE E 40-125/11/EP05CS4	338 130,00	104634610	DN40	320	1,10	83	22,0	22,0	20,5	17,3	14,1	10,6	6,7	
LNTE E 40-125/15/EP05CS4	350 797,00	104634620	DN40	320	1,5	83	26,0	25,9	25,4	22,8	19,8	16,5	12,7	8,4
LNTE E 40-125/22/EP04CS4	376 946,00	104634630	DN40	320	2,2	105	35,0	34,8	34,6	31,3	28,0	24,3	19,9	15,2

Модель	Розничная цена без НДС, руб.	Артикул	Подкл. вх./вых.	Монт. длин. [мм]	Мощность [кВт]	Вес [кг]	Q [м³/ч] 0	16	24	32	40	48	56	64
							[л/мин] 0	267	400	533	667	800	933	1067
							H= напор [м]							
LNTE E 50-125/05/EP05CS4	316 242,00	104635440	DN50	320	0,55	90	8,0	7,1	6,2	5	3,6			
LNTE E 50-125/11/EP05CS4	350 387,00	104634660	DN50	340	1,10	90	13,0	11,3	10,1	9	7,3	5,5	3,4	
LNTE E 50-125/15/EP05CS4	364 046,00	104634670	DN50	340	1,5	90	19,0	16,3	14,6	12,9	11,2	10	7,8	5,8
LNTE E 50-125/22/EP04CS4	378 989,00	104634680	DN50	340	2,2	100	26,0	23,9	21,2	19,0	18	16,0	13,9	11,3

Аксессуары

Модель	Розничная цена без НДС, руб.	Артикул	Группа скидок	Вес [кг]
Комплект ответных фланцев, резьба DN32-Rp 1"¼	4839,00	109398010	9J	2
Комплект ответных фланцев, резьба DN40-Rp 1"½	4979,00	109398020	9J	3
Комплект ответных фланцев, резьба DN50-Rp 2"	5404,00	109398030	9J	3
Глухой фланец типа DN-203	8548,00	109393750	9J	4
Монтажный комплект основания размер1	13123,00	109398610	9J	11

LNTS

LNTS - сдвоенный центробежный насос с со стандартным электродвигателем с жесткой муфтой. Фланцевое присоединение.

Области применения

Отопление, вентиляция, кондиционирование в ЖКХ.

Характеристики

Подача: до 694 м³/ч
Напор: до 146 м
Мощность: 0,55 ÷ 37 кВт
Рабочее давление: 16 бар
Температура окружающей среды: 0°C ÷ 40°C
Температура перекачиваемой жидкости: -25°C ÷ +120°C

Двигатель

Напряжение: 3 ~230/400 В до 3 кВт, 400/690 В свыше 3 кВт
Класс изоляции: F
Степень защиты корпуса: IP55

Группа скидок

G6

Трехфазный 2-х полюсной двигатель (2900 об/мин), класс эффективности IE3 от 0,75 кВт , индекс MEI свыше 0,4

Напряжение: 3x230/400 В до 3 кВт включительно, 3x400 В от 4 кВт, 50 Гц

Модель	Розничная цена без НДС, руб.	Артикул	Подключ. вх./вых.	Мощность [кВт]	Вес [кг]	Q [м³/ч] 0 [л/мин] 0	14 117	22 183	30 250	38 317	42 350	46 383	54 450
						H= напор [м]							
LNTS 32-160/07A/S25RCS4	100 777,00	101892180	DN32	2x 0,75	79	11,0	10,1	8,2	5,3				
LNTS 32-160/07/S25RCS4	114 565,00	101892190	DN32	2x 0,75	79	13,0	12,5	10,5	7,3				
LNTS 32-160/11/S25RCS4	118 996,00	101892200	DN32	2x 1,1	79	16,0	16,7	15,1	12,4	8,6			
LNTS 32-160/15/S25RCS4	126 053,00	101892210	DN32	2x 1,5	87	21,0	21,1	19,4	16,7	13,4	11,4		
LNTS 32-160/22/P25RCS4	193 757,00	101892220	DN32	2x 2,2	101	26,0	27,1	25,8	23,3	20,3	18,7	16,9	
LNTS 32-160/30/P25RCS4	201 144,00	101892230	DN32	2x 3	111	35,0	35,9	34,6	32,1	29	27,4	25,6	21,5

Трехфазный 2-х полюсной двигатель (2900 об/мин), класс эффективности IE3 от 0,75 кВт , индекс MEI свыше 0,4

Напряжение: 3x230/400 В до 3 кВт включительно, 3x400 В от 4 кВт, 50 Гц

Модель	Розничная цена без НДС, руб.	Артикул	Подключ. вх./вых.	Мощность [кВт]	Вес [кг]	Q [м³/ч] 0	30	36	42	48	54	60	72
						[л/мин] 0	250	300	350	400	450	500	600
						H= напор [м]							
LNTS 40-125/11/S25RCS4	163 089,00	101892360	DN40	2x 1,1	79	14,0	12,3	10,6	8,6				
LNTS 40-125/22/P25RCS4	174 083,00	101892380	DN40	2x 2,2	73	23,0	22,2	21,1	19,7	17,9	15,8	13,4	
LNTS 40-125/15/S25RCS4	168 586,00	101892370	DN40	2x 1,5	87	18,0	16,8	15,5	13,8	11,7			
LNTS 40-125/30/P25RCS4	194 852,00	101892390	DN40	2x 3	111	27,0	27,1	26,2	25	23,5	21,6	19,4	
LNTS 40-160/22/P25RCS4	179 378,00	101892410	DN40	2x 2,2	101	24,0	22,5	21,7	20,6	19,3	17,8		
LNTS 40-160/30/P25RCS4	200 756,00	101892420	DN40	2x 3	149	29,0	28,9	28,1	27	25,6	24	22,2	
LNTS 40-160/40/P25VCS4	222 949,00	101892430	DN40	2x 4	118	34,0	33,5	32,3	31	29,6	27,9	26,1	22
LNTS 40-160/55/P25VCS4	259 190,00	101892440	DN40	2x 5,5	148	39,0	39,5	38,7	37,7	36,3	34,7	32,8	28,3
LNTS 40-200/30/P25RCS4	206 865,00	101892460	DN40	2x 3	149	33,0	29,7	28,4					
LNTS 40-200/40/P25VCS4	229 669,00	101892470	DN40	2x 4	178	38,0	35,8	34,5	33,2	31,5			
LNTS 40-200/55/P25VCS4	266 928,00	101892480	DN40	2x 5,5	204	46,0	43,4	42,2	40,9	39,4	37,7	35,7	
LNTS 40-250/75/P25VCS4	285 456,00	101892510	DN40	2x 7,5	242	60,0	57,3	55,8	53,9	51,9			
LNTS 40-200/75/P25VCS4	277 109,00	101892490	DN40	2x 7,5	242	57,0	54,1	53	51,7	50,2	48,7	47	42,6
LNTS 40-250/110A/P25VCS4	365 472,00	101892520	DN40	2x 11	276	67,0	65,3	63,7	62	59,9	57,7		
LNTS 40-250/110/P25VCS4	365 472,00	101892530	DN40	2x 11	276	75,0	73,7	72,2	70,5	68,5	66,3	64	
LNTS 40-250/150/P25VCS4	416 781,00	101892540	DN40	2x 15	342	90,0	88,4	87	85,2	83,3	81,2	78,9	73,8

Модель	Розничная цена без НДС, руб.	Артикул	Подключ. вх./вых.	Мощность [кВт]	Вес [кг]	Q [м³/ч] 0	40	50	60	70	80	90	110
						[л/мин] 0	333	417	500	583	667	750	917
						H= напор [м]							
LNTS 50-125/15/S25RCS4	171 640,00	101892620	DN40	2x 1,5	96	14,0	12,2	11,2	10	8,6			
LNTS 50-125/22/P25RCS4	180 397,00	101892630	DN50	2x 2,2	110	18,0	16,7	15,9	14,8	13,5	12,1		
LNTS 50-125/30/P25RCS4	200 756,00	101892640	DN50	2x 3	120	23,0	21,4	20,7	19,8	18,5	17	15,3	
LNTS 50-125/40/P25VCS4	221 320,00	101892650	DN50	2x 3	129	23,0	22,3	21,6	20,4	18,6			
LNTS 50-160/30/P25RCS4	206 660,00	101892670	DN50	2x 4	138	26,0	24,4	23,9	23,2	22,2	20,8	19,1	
LNTS 50-160/40/P25VCS4	238 017,00	101892680	DN50	2x 4	131	26,0	25,5	25	24,2	23,1	21,7		
LNTS 50-160/55/P25VCS4	266 317,00	101892690	DN50	2x 5,5	156	34,0	33,6	33,4	32,8	31,8	30,3	28,5	
LNTS 50-160/75/P25VCS4	286 882,00	101892700	DN50	2x 5,5	195	36,0	35,2	34,1	32,8	31,1	29		
LNTS 50-200/55/P25VCS4	273 239,00	101892720	DN50	2x 7,5	216	39,0	38,9	38,7	38,3	37,5	36,3	34,7	30,5
LNTS 50-200/75/P25VCS4	296 452,00	101892730	DN50	2x 7,5	254	43,0	42,3	41,2	39,9	38,4	36,7	34,5	
LNTS 50-200/110A/P25VCS4	354 885,00	101892740	DN50	2x 9,2	288	54,0	53,8	52,8	51,3	49,4	47		
LNTS 50-200/110/P25VCS4	354 885,00	101892750	DN50	2x 11	288	53,0	53,5	52,5	51,2	49,8	48,3	46,4	41,8
LNTS 50-250/110A/P25VCS4	365 472,00	101892770	DN50	2x 11	288	60,0	60,4	59,5	58,2	56,5	54,3	51,7	
LNTS 50-250/110/P25VCS4	365 472,00	101892780	DN50	2x 11	288	54,0	53,8	52,8	51,3	49,4	47		
LNTS 50-250/150/P25VCS4	416 781,00	101892790	DN50	2x 15	354	72,0	72	71,3	70,2	68,7	66,8	64,5	58,7
LNTS 50-250/220/P25VCS4	652 556,00	101892810	DN50	2x 22	394	93,0	93	92,5	91,7	90,4	88,8	86,9	82
LNTS 50-250/185/P25VCS4	546 886,00	101892800	DN50	2x 18,5	372	82,0	82,5	81,9	81	79,6	77,9	75,8	70,5

Трехфазный 2-х полюсной двигатель (2900 об/мин), класс эффективности IE3 от 0,75 кВт , индекс MEI свыше 0,4

Напряжение: 3x230/400 В до 3 кВт включительно, 3x400 В от 4 кВт, 50 Гц

Модель	Розничная цена без НДС, руб.	Артикул	Подключ. вх./вых.	Мощность [кВт]	Вес [кг]	Q [м³/ч] 0	68	84	100	116	132	148	164
						[л/мин] 0	567	700	833	967	1100	1233	1367
						H= напор [м]							
LNTS 65-160/110/P25VCS4	383 187,00	101892970	DN65	2x 11	251	42,0	39,8	38,9	37,7	36,2	34,4	32,2	29,7
LNTS 65-200/110A/P25VCS4	394 588,00	101892990	DN65	2x 11	210	37,0	36,7	35,9	34,7	33,2	30,9		
LNTS 65-200/110/P25VCS4	394 588,00	101893000	DN65	2x 11	296	43,0	42,6	41,6	40,4	38,8	36,8	34,1	
LNTS 65-200/150/P25VCS4	408 026,00	101893010	DN65	2x 15	362	54,0	54,4	53,4	52	50,4	48,5	46,2	43,3
LNTS 65-125/30/P25RCS4	208 087,00	101892890	DN65	2x 3	147	17,0	15,1	13,8	12,2	10,4			
LNTS 65-125/40/P25VCS4	221 320,00	101892900	DN65	2x 4	143	22,0	19,7	18,4	16,8	14,8	12,5		
LNTS 65-200/185/P25VCS4	538 945,00	101893020	DN65	2x 18,5	380	62,0	61,8	60,5	59	57,2	55,1	52,6	49,7
LNTS 65-250/150/P25VCS4	421 466,00	101893040	DN65	2x 15	362	59,0	58,8	57	54,6	51,4	47,6	43,1	38,1
LNTS 65-125/55/P25VCS4	266 113,00	101892910	DN65	2x 5,5	170	27,0	25,3	24,3	22,8	20,9	18,7	16,1	13,3
LNTS 65-250/185/P25VCS4	555 028,00	101893050	DN65	2x 18,5	380	65,0	66,4	65,2	63,6	61,3	58,5	55,3	51,5
LNTS 65-125/75/P25VCS4	294 822,00	101892920	DN65	2x 7,5	208	31,0	28,9	28	26,8	25,3	23,4	21,2	18,7
LNTS 65-250/220/P25VCS4	665 386,00	101893060	DN65	2x 22	402	74,0	75,6	74,5	73	70,9	68,3	65,3	61,7
LNTS 65-160/55/P25VCS4	290 138,00	101892940	DN65	2x 5,5	187	27,0	25,4	24,5	23,3	21,7	19,7	17,5	15
LNTS 65-250/300/W25VCS4	681 875,00	101893070	DN65	2x 30	620	91,0	92,6	91,4	89,7	87,5	84,7	81,4	77,5
LNTS 65-160/75/P25VCS4	294 822,00	101892950	DN65	2x 7,5	208	33,0	31,3	30,4	29,2	27,6	25,7	23,3	20,7
LNTS 65-160/110A/P25VCS4	383 187,00	101892960	DN65	2x 11	251	37,0	35,1	34,2	33	31,4	29,5	27,3	24,7

Модель	Розничная цена без НДС, руб.	Артикул	Подключ. вх./вых.	Мощность [кВт]	Вес [кг]	Q [м³/ч] 0	52	136	168	200	232	264	328
						[л/мин] 0	867	1133	1400	1667	1933	2200	2733
						H= напор [м]							
LNTS 80-125/40/P25VCC4	305 285,00	101893150	DN80	2x 4	-								
LNTS 80-160/75/P25VCC4	301 542,00	101893210	DN80	2x 7,5	261	27,0	25	23,2	20,5	17,1	13,1		
LNTS 80-125/110/P25VCC4	315 789,00	101893190	DN80	2x 11	-								
LNTS 80-160/110A/P25VCC4	403 345,00	101893220	DN80	2x 11	304	31,0	29,3	27,7	25,3	22,2	18,4		
LNTS 80-160/110/P25VCC4	403 345,00	101893230	DN80	2x 11	304	34,0	32,9	31,5	29,3	26,4	22,8	18,7	
LNTS 80-160/150/P25VCC4	433 884,00	101893240	DN80	2x 15	370	42,0	40,6	39,5	37,7	35,2	32,1	28,3	
LNTS 80-160/185/P25VCC4	475 013,00	101893250	DN80	2x 18,5	388	44,0	43,1	42,1	40,4	38,1	35,1	31,4	22,8
LNTS 80-200/110/P25VCC4	418 615,00	101893260	DN80	2x 11	289	36,0	34,3	32,1	28,7	24,4			
LNTS 80-200/150/P25VCC4	433 884,00	101893270	DN80	2x 15	355	43,0	42,3	40,4	37,5	33,7	29,1		
LNTS 80-200/185/P25VCC4	515 939,00	101893280	DN80	2x 18,5	360	49,0	48,9	47,2	44,7	41,3	37	32	
LNTS 80-200/220/P25VCC4	528 561,00	101893290	DN80	2x 22	382	55,0	54,7	53,2	50,9	47,8	43,8	39,1	
LNTS 80-200/300/W25VCC4	685 949,00	101893300	DN80	2x 30	628	68,0	67,9	66,7	64,8	62,2	58,8	54,7	44,4
LNTS 80-250/220/P25VCC4	582 313,00	101893320	DN80	2x 22	405	52,0	53	51,6	49,4	46,2	42,4	37,9	
LNTS 80-250/300/W25VCC4	609 596,00	101893330	DN80	2x 30	628	63,0	65,3	64,3	62,5	59,8	56,5	52,4	42,7
LNTS 80-250/370/W25VCC4	671 287,00	101893340	DN80	2x 37	642	72,0	74,6	73,8	72,3	70	66,9	63,2	54,1

Модель	Розничная цена без НДС, руб.	Артикул	Подключ. вх./вых.	Мощность [кВт]	Вес [кг]	Q [м³/ч] 0	57	202	290	378	422	466	510
						[л/мин] 0	950	1683	2417	3150	3517	3883	4250
						H= напор [м]							
LNTS 100-160/110/P25VCC4	413 523,00	101893370	DN100	2x 11	321	25,0	23,5	21,3	16,9				
LNTS 100-160/150/P25VCC4	446 305,00	101893380	DN100	2x 15	382	32,0	30,9	28,6	24,5				
LNTS 100-160/185/P25VCC4	537 519,00	101893390	DN100	2x 18,5	400	37,0	35,4	33,2	29,4	23,5			
LNTS 100-160/220/P25VCC4	551 365,00	101893400	DN100	2x 22	422	41,0	39,7	37,5	34	28,6	25		
LNTS 100-200/220/P25VCC4	583 535,00	101893420	DN100	2x 22	424	42,0	41,6	40,8	37,6	30,9	26		
LNTS 100-200/300/W25VCC4	588 015,00	101893430	DN100	2x 30	624	49,0	48,3	47,6	45,1	39,5	35,3	30,2	
LNTS 100-200/370/W25VCC4	660 497,00	101893440	DN100	2x 37	638	58,0	56,3	55,6	53,5	48,8	45,3	40,9	35,6
LNTS 100-250/370/W25VCC4	732 982,00	101893470	DN100	2x 37	638	63,0		59,2	56	49,8	45,4		

Трехфазный 4-х полюсной двигатель (14500 об/мин), класс эффективности IE3 от 0,75 кВт , индекс MEI свыше 0,4

Напряжение: 3x230/400 В, 50 Гц

Модель	Розничная цена без НДС, руб.	Артикул	Подключ. вх./вых.	Мощность [кВт]	Вес [кг]	Q [м³/ч] 0	8	20	24	28	32	36	40
						[л/мин] 0	133	167	200	233	267	300	333
						H= напор [м]							
LNTS 40-160/05/S45RCS4	154 740,00	101896430	DN40	2x 0,55	79	8,0	8,3	7,9	7,4	6,8	6,1	5,2	
LNTS 40-160/07/X45RCS4	154 740,00	101896440	DN40	2x 0,75	85	9,0	9,6	9,3	8,8	8,3	7,5	6,7	5,8
LNTS 40-200/05/S45RCS4	162 478,00	101896470	DN40	2x 0,55	111	9,0	8,3	7,9	7,3	6,6	5,7		
LNTS 40-200/05A/S45RCS4	162 478,00	101896460	DN40	2x 0,55	111	8,0	7,2	6,7	6,1	5,3			
LNTS 40-200/07/X45RCS4	176 934,00	101896480	DN40	2x 0,75	117	11,0	10,6	10,2	9,7	9,1	8,3	7,4	
LNTS 40-200/11/P45RCS4	194 037,00	101896490	DN40	2x 1,1	132	14,0	13,2	12,8	12,4	11,8	11,2	10,4	9,5
LNTS 40-250/11/P45RCS4	203 810,00	101896510	DN40	2x 1,1	131	15,0	14,1	13,5	12,7	11,9	11	10	
LNTS 40-250/15A/P45RCS4	203 810,00	101896520	DN40	2x 1,5	137	17,0	16,1	15,5	14,8	14	13,1	12,1	11
LNTS 40-250/15/P45RCS4	220 707,00	101896530	DN40	2x 1,5	137	19,0	18,2	17,6	16,9	16,1	15,2	14,3	13,2
LNTS 40-250/22/P45RCS4	236 183,00	101896540	DN40	2x 2,2	188	22,0	21,9	21,3	20,6	19,8	19	18,1	17,1

Модель	Розничная цена без НДС, руб.	Артикул	Подключ. вх./вых.	Мощность [кВт]	Вес [кг]	Q [м³/ч] 0	8	28	40	52	58	64	70
						[л/мин] 0	133	233	333	433	483	533	583
						H= напор [м]							
LNTS 50-125/05/S45RCS4	170 826,00	101896650	DN50	2x 0,55	88	6,0	5,9	5,5	4,8	3,8			
LNTS 50-160/05/S45RCS4	175 915,00	101896680	DN50	2x 0,55	91	7,0	6,7	6,4	5,5				
LNTS 50-160/07/X45RCS4	195 259,00	101896690	DN50	2x 0,75	100	8,0	8,3	8,1	7,4	6,2	5,5		
LNTS 50-160/11/P45RCS4	199 940,00	101896700	DN50	2x 1,1	106	10,0	9,6	9,4	8,8	7,8	7,1	6,4	
LNTS 50-200/07/X45RCS4	205 847,00	101896720	DN50	2x 0,75	129	9,0		8,1	7				
LNTS 50-200/11A/P45RCS4	211 955,00	101896730	DN50	2x 1,1	141	11,0		9,8	8,8	7,3			
LNTS 50-200/11/P45RCS4	211 955,00	101896740	DN50	2x 1,1	141	12,0		11,2	10,2	8,9	7,9		
LNTS 50-200/15/P45RCS4	218 673,00	101896750	DN50	2x 1,5	149	13,0		12,6	11,7	10,4	9,6		
LNTS 50-250/11/P45RCS4	218 673,00	101896770	DN50	2x 1,1	141	14,0		12,8	11,5				
LNTS 50-250/15/P45RCS4	225 391,00	101896780	DN50	2x 1,5	149	15,0		14,4	13,3				
LNTS 50-250/22A/P45RCS4	225 391,00	101896790	DN50	2x 2,2	199	18,0		17,4	16,4	14,8	13,9		
LNTS 50-250/22/P45RCS4	242 088,00	101896800	DN50	2x 2,2	191	21,0		20	19,1	17,7	16,8		
LNTS 50-250/30/P45RCS4	260 820,00	101896810	DN50	2x 3	203	23,0		22,7	21,9	20,6	19,8	18,8	17,8

Модель	Розничная цена без НДС, руб.	Артикул	Подключ. вх./вых.	Мощность [кВт]	Вес [кг]	Q [м³/ч] 0	18	46	56	66	76	86	96
						[л/мин] 0	300	383	467	550	633	717	800
						H= напор [м]							
LNTS 65-125/05/S45RCS4	187 523,00	101896900	DN65	2x 0,55	101	6,0	4,8	4,4	3,8	3,1	2,3		
LNTS 65-125/07/X45RCS4	197 702,00	101896910	DN65	2x 0,75	122	7,0	6	5,7	5,2	4,6	3,9	3	2,1
LNTS 65-125/11/P45RCS4	204 014,00	101896920	DN65	2x 1,1	134	8,0	7	6,7	6,2	5,7	5	4,2	3,3
LNTS 65-160/07/X45RCS4	197 702,00	101896940	DN65	2x 0,75	107	7,0	6,2	5,9	5,4	4,8	4	3,2	
LNTS 65-160/11A/P45RCS4	210 327,00	101896950	DN65	2x 1,1	119	8,0	7,5	7,1	6,7	6,1	5,4	4,5	3,6
LNTS 65-160/11/P45RCS4	210 327,00	101896960	DN65	2x 1,1	119	9,0	8,5	8,2	7,8	7,2	6,5	5,6	4,6
LNTS 65-160/15/P45RCS4	219 896,00	101896970	DN65	2x 1,5	142	10,0	9,7	9,4	9	8,4	7,8	7	6
LNTS 65-200/11/P45RCS4	216 637,00	101896990	DN65	2x 1,1	178	9,0	9	8,6	8	7,4			
LNTS 65-200/15/P45RCS4	229 260,00	101897000	DN65	2x 1,5	186	11,0	10,3	9,9	9,3	8,7			
LNTS 65-200/22/P45RCS4	258 580,00	101897020	DN65	2x 2,2	208	15,0	15	14,6	14	13,3	12,5	11,5	
LNTS 65-200/22A/P45RCS4	258 580,00	101897010	DN65	2x 2,2	208	14,0	13,3	12,9	12,2	11,5	10,6		
LNTS 65-250/22A/P45RCS4	258 580,00	101897040	DN65	2x 2,2	208	14,0	14,3	13,8	13,1	12,3	11,3	10,2	
LNTS 65-250/22/P45RCS4	258 580,00	101897050	DN65	2x 2,2	208	16,0	16,2	15,7	15	14,2	13,2	12	10,7
LNTS 65-250/30/P45RCS4	272 832,00	101897060	DN65	2x 3	216	19,0	18,4	17,9	17,2	16,4	15,4	14,2	12,9
LNTS 65-250/40/P45VCS4	296 857,00	101897070	DN65	2x 4	254	23,0	22,7	22,3	21,6	20,8	19,8	18,7	17,4

Трехфазный 4-х полюсной двигатель (14500 об/мин), класс эффективности IE3 от 0,75 кВт , индекс MEI свыше 0,4

Напряжение: 3x230/400 В, 50 Гц

Модель	Розничная цена без НДС, руб.	Артикул	Подключ. вх./вых.	Мощность [кВт]	Вес [кг]	Q [м³/ч] 0	23	90	134	156	178	200	222
						[л/мин] 0	383	750	1117	1300	1483	1667	1850
						H= напор [м]							
LNTS 80-160/15/P45RCC4	228 243,00	101897230	DN80	2x 1,5	194	8,0	6,9	7,3	4,4				
LNTS 80-125/05/S45RCC4	153 547,00	101897150	DN80	2x 0,55	-								
LNTS 80-125/15/P45RCC4	172 748,00	101897190	DN80	2x 1,5	-								
LNTS 80-160/11B/P45RCC4	по запросу	101897200	DN80	2x 1,5	-								
LNTS 80-160/11A/P45RCC4	225 391,00	101897210	DN80	2x 1,5	186	6,0	4,6	6,4					
LNTS 80-160/11/P45RCC4	225 391,00	101897220	DN80	2x 2,2	186	7,0	5,9	9,3					
LNTS 80-160/22A/P45RCC4	239 848,00	101897240	DN80	2x 2,2	216	10,0	8,9	10	6,7	5,3			
LNTS 80-160/22/P45RCC4	239 848,00	101897250	DN80	2x 2,2	220	11,0	9,6	10	7,5	6,1			
LNTS 80-200/15/P45RCC4	230 890,00	101897260	DN80	2x 2,2	192	9,0	7	9,3					
LNTS 80-200/22A/P45RCC4	251 251,00	101897270	DN80	2x 2,2	195	11,0	8,7	9,3					
LNTS 80-200/22/P45RCC4	251 251,00	101897280	DN80	2x 2,2	195	12,0	10,5	10	7,2				
LNTS 80-200/30/P45RCC4	261 023,00	101897290	DN80	2x 1,5	208	14,0	12,1	7,3	9	6,9			
LNTS 80-200/40/P45VCC4	284 436,00	101897300	DN80	2x 1,5	232	17,0	15,6	7,3	13	11,1	8,9		
LNTS 80-250/30/P45RCC4	263 263,00	101897320	DN80	2x 2,2	215	13,0	11,7	10	8,9	6,8			
LNTS 80-250/40/P45VCC4	307 648,00	101897330	DN80	2x 2,2	262	16,0	15	9,4	12,5	10,8	8,6		
LNTS 80-250/55A/P45VCC4	360 180,00	101897340	DN80	2x 2,2	265	18,0	17,4	9,4	15,1	13,5	11,7		
LNTS 80-250/55/P45VCC4	360 180,00	101897350	DN80	2x 2,2	284	20,0	20,1	11,1	17,8	16,4	14,7	12,7	
LNTS 80-250/75/P45VCC4	398 255,00	101897360	DN80	2x 2,2	292	23,0	23	11,1	20,9	19,6	18	16,2	14
LNTS 80-315/75/P45VCC4	по запросу	703930020	DN80	2x 3	-	27,0	23,9	12,6	20,6	18,2	14,9	10,4	
LNTS 80-315/110/P45VCC4	по запросу	703930030	DN80	2x 3	-	35,0	32,8	12,6	29,5	27,4	24,9	21,9	17,9
LNTS 80-315/150/P45VCC4	по запросу	703930040	DN80	2x 4	-	39,0	37,6	16	34,5	32,4	29,9	27,1	23,7

Трехфазный 4-х полюсной двигатель (14500 об/мин), класс эффективности IE3 от 0,75 кВт , индекс MEI свыше 0,4

Напряжение: 3x230/400 В, 50 Гц

Модель	Розничная цена без НДС, руб.	Артикул	Подключ. вх./вых.	Мощность [кВт]	Вес [кг]	Q [м³/ч] 0	35	138	206	274	342	376	400
						[л/мин] 0	583	1150	1717	2283	2850	3133	3333
						H= напор [м]							
LNTS 100-160/15/P45RCC4	257 155,00	101897370	DN100	2x 1,5	227	6,0	5,8	4,7					
LNTS 100-160/22A/P45RCC4	285 864,00	101897380	DN100	2x 2,2	228	8,0	7,3	6,2	4				
LNTS 100-160/22/P45RCC4	285 864,00	101897390	DN100	2x 2,2	228	9,0	8,3	7,2	5,1				
LNTS 100-160/30/P45RCC4	290 343,00	101897400	DN100	2x 3	236	10,0	9,4	8,4	6,4				
LNTS 100-200/30/P45RCC4	290 343,00	101897420	DN100	2x 3	238	11,0	10,7	9,6					
LNTS 100-200/40/P45VCC4	327 399,00	101897430	DN100	2x 4	256	13,0	12,5	11,7	8,9				
LNTS 100-200/55A/P45VCC4	368 528,00	101897440	DN100	2x 5,5	300	14,0	14,3	13,7	11,3				
LNTS 100-200/55/P45VCC4	368 528,00	101897450	DN100	2x 5,5	298	16,0	15,9	15,5	13,4				
LNTS 100-250/55A/P45VCC4	368 528,00	101897460	DN100	2x 5,5	298	16,0	15,5	14,6	11,5				
LNTS 100-250/55/P45VCC4	368 528,00	101897470	DN100	2x 5,5	297	17,0	17,1	16,6	14,1				
LNTS 100-250/75/P45VCC4	444 879,00	101897480	DN100	2x 7,5	297	20,0	19,8	19,3	17				
LNTS 100-250/110/P45VCC4	506 978,00	101897490	DN100	2x 11	370	23,0	23	22,6	20,8	17,1			
LNTS 100-315/220/W45VCC4	по запросу	703930080	DN100	2x 22	-	40,0	39,6	38,8	36,3	31,9	26,1	23,1	21
LNTS 100-315/150/P45VCC4	по запросу	703930060	DN100	2x 15	-	33,0	32,7	31,3	28,2	23,7	17,9		
LNTS 100-315/185/W45VCC4	по запросу	703930070	DN100	2x 18,5	-	37,0	36,5	35,4	32,7	28,3	22,7	19,7	
LNTS 100-315/110/P45VCC4	по запросу	703930050	DN100	2x 11	-	26,0	26	24,3	20,9	16,3			

Трехфазный 4-х полюсной двигатель (14500 об/мин), класс эффективности IE3 от 0,75 кВт , индекс MEI свыше 0,4

Напряжение: 3x230/400 В, 50 Гц

Модель	Розничная цена без НДС, руб.	Артикул	Подключ. вх./вых.	Мощность [кВт]	Вес [кг]	Q [м³/ч] 0 [л/мин] 0	45 750	198 1650	252 2100	306 2550	360 3000	468 3900	576 4800
						H= напор [м]							
LNTS 125-160/22/P45RCC4	366 693,00	703930101	DN125	2x 2,2	315	6,0	5,9	4	2,1				
LNTS 125-160/30/P45RCC4	382 272,00	703930111	DN125	2x 3	325	8,0	8,1	6,4	4,5				
LNTS 125-160/40/P45VCC4	393 774,00	703930121	DN125	2x 4	306	10,0	10,2	8,6	6,9	4,5			
LNTS 125-200/55/P45VCC4	430 422,00	703930151	DN125	2x 5,5	357	13,0	12,8	11,3	9,6	7,2			
LNTS 125-200/75/P45VCC4	526 221,00	703930161	DN125	2x 7,5	362	17,0	16,7	15,5	14,1	12,1	9,5		
LNTS 125-250/75/P45VCC4	551 365,00	703930191	DN125	2x 7,5	527	17,0	17,1	15,5	13,8	11,4	8		
LNTS 125-250/110/P45VCC4	605 017,00	703930201	DN125	2x 11	605	22,0	22,1	20,6	19,1	17	14,1		
LNTS 125-315/150/P45VCC4	659 684,00	703930241	DN125	2x 15	700	26,0	25,8	24,5	23,4	21,8	19,8	14	
LNTS 125-315/185/W45VCC4	794 674,00	703930250	DN125	2x 18,5	799	29,0	28,7	27,6	26,5	25,1	23,3	18	
LNTS 125-315/220/W45VCC4	885 992,00	703930260	DN125	2x 22	820	33,0	32,5	31,4	30,5	29,2	27,5	22,7	15,6
LNTS 125-315/300/W45VCC4	929 360,00	703930270	DN125	2x 30	919	39,0	38,8	37,9	37,2	36,1	34,6	30,4	24,1

Модель	Розничная цена без НДС, руб.	Артикул	Подключ. вх./вых.	Мощность [кВт]	Вес [кг]	Q [м³/ч] 0 [л/мин] 0	69 1150	270 2250	336 2800	402 3350	468 3900	600 5000	732 6100
						H= напор [м]							
LNTS 150-200/55/P45VCC4	506 470,00	703930301	DN150	2x 5,5	523	9,0	9,2	7,8	6,8	5,6	3,8		
LNTS 150-200/75/P45VCC4	601 962,00	703930311	DN150	2x 7,5	500	12,0	11,7	10,5	9,4	8,1	6,5		
LNTS 150-200/110/P45VCC4	617 436,00	703930321	DN150	2x 11	608	16,0	15,1	14,3	13,5	12,3	10,9	7	
LNTS 150-250/110/P45VCC4	632 807,00	703930351	DN150	2x 11	576	16,0	16,2	15,3	14,3	12,9	11,2	6,9	
LNTS 150-250/150/P45VCC4	714 962,00	703930361	DN150	2x 15	643	20,0	20,3	19,5	18,7	17,5	15,9	11,7	
LNTS 150-315/185/W45VCC4	808 113,00	703930390	DN150	2x 18,5	786	25,0	24,8	23,7	22,6	21,1	19,2	13,7	
LNTS 150-315/220/W45VCC4	944 222,00	703930400	DN150	2x 22	822	28,0	27,8	26,7	25,7	24,3	22,5	17,5	
LNTS 150-315/300/W45VCC4	1 097 436,00	703930410	DN150	2x 30	947	33,0	33,1	32,5	31,6	30,3	28,6	24,2	17,9
LNTS 150-315/370/W45VCC4	1 249 632,00	703930420	DN150	2x 37	1230	37,0	36,3	35,9	35,2	34,1	32,6	28,2	22,5

LNTSH

Интеллектуальная насосная система с регулируемой скоростью вращения при помощи модуля Hydrovar, установленного на насос LNTS.

Области применения

Отопление, вентиляция, кондиционирование в ЖКХ.

Характеристики

Подача: до 275 м³/ч
Напор: до 94 м
Мощность: 0,25 ÷ 22 кВт
Рабочее давление: 16 бар
Температура окружающей среды: 0°C ÷ 40°C
Температура перекачиваемой жидкости: -25°C ÷ +120°C

Двигатель

Напряжение: 3 ~230/400 в до 3 кВт, 400/600 В свыше 3 кВт
Класс изоляции: F
Степень защиты корпуса: IP55

Группа скидок

G5

Трехфазный 2-х полюсной двигатель (2900 об/мин), класс эффективности IE3 от 0,75 кВт , индекс MEI свыше 0,4
Напряжение: 3x230/400 В до 3 кВт включительно, 3x400 В от 4 кВт, 50 Гц

Модель	Розничная цена без НДС, руб.	Артикул	Подключ. вх./вых.	Мощность [кВт]	Вес [кг]	Q [м³/ч] 0 [л/мин] 0	30 250	36 300	42 350	48 400	54 450	60 500	72 600
						H= напор [м]							
LNTSH40-125/11/S25RCS4/4	524 890,00	RU2050201004	DN40	2x 1,1	88	14,0	12,3	10,6	8,6				
LNTSH40-125/15/S25RCS4/4	530 387,00	RU2050201005	DN40	2x 1,5	99	18,0	16,8	15,5	13,8	11,7			
LNTSH40-125/22/P25RCS4/4	542 194,00	RU2050201006	DN40	2x 2,2	110	23,0	22,2	21,1	19,7	17,9	15,8	13,4	
LNTSH40-125/30/P25RCS4/4	574 572,00	RU2050201007	DN40	2x 3	120	27,0	27,1	26,2	25	23,5	21,6	19,4	
LNTSH40-160/22/P25RCS4/4	547 489,00	RU2050202006	DN40	2x 2,2	110	24,0	22,5	21,7	20,6	19,3	17,8		
LNTSH40-160/30/P25RCS4/4	580 476,00	RU2050202007	DN40	2x 3	120	29,0	28,9	28,1	27	25,6	24	22,2	
LNTSH40-160/40/P25VCS4/4	691 110,00	RU2050202008	DN40	2x 4	126	34,0	33,5	32,3	31	29,6	27,9	26,1	22
LNTSH40-160/55/P25VCS4/4	749 156,00	RU2050202009	DN40	2x 5,5	196	39,0	39,5	38,7	37,7	36,3	34,7	32,8	28,3
LNTSH40-200/30/P25RCS4/4	586 584,00	RU2050203007	DN40	2x 3	176	33,0	29,7	28,4					
LNTSH40-200/40/P25VCS4/4	697 830,00	RU2050203008	DN40	2x 4	182	38,0	35,8	34,5	33,2	31,5			
LNTSH40-200/55/P25VCS4/4	756 895,00	RU2050203009	DN40	2x 5,5	212	46,0	43,4	42,2	40,9	39,4	37,7	35,7	
LNTSH40-200/75/P25VCS4/4	813 738,00	RU2050203010	DN40	2x 7,5	250	57,0	54,1	53	51,7	50,2	48,7	47	42,6
LNTSH40-250/75/P25VCS4/4	822 087,00	RU2050204010	DN40	2x 7,5	250	60,0	57,3	55,8	53,9	51,9			
LNTSH40-250/110/P25VCS4/4	914 328,00	RU2050204012	DN40	2x 11	284	75,0	73,7	72,2	70,5	68,5	66,3	64	
LNTSH40-250/150/P25VCS4/4	1 173 128,00	RU2050204013	DN40	2x 15	356	90,0	88,4	87	85,2	83,3	81,2	78,9	73,8

Трехфазный 2-х полюсной двигатель (2900 об/мин), класс эффективности IE3 от 0,75 кВт , индекс MEI свыше 0,4

Напряжение: 3x230/400 В до 3 кВт включительно, 3x400 В от 4 кВт, 50 Гц

Модель	Розничная цена без НДС, руб.	Артикул	Подключ. вх./вых.	Мощность [кВт]	Вес [кг]	Q [м³/ч] 0	40	50	60	70	80	90	110
						[л/мин] 0	333	417	500	583	667	750	917
						H= напор [м]							
LNTSH50-125/15/S25RCS4/4	533 441,00	RU2050301005	DN50	2x 1,5	105	14,0	12,2	11,2	10	8,6			
LNTSH50-125/22/P25RCS4/4	548 507,00	RU2050301006	DN50	2x 2,2	119	18,0	16,7	15,9	14,8	13,5	12,1		
LNTSH50-125/30/P25RCS4/4	580 476,00	RU2050301007	DN50	2x 3	138	23,0	21,4	20,7	19,8	18,5	17	15,3	
LNTSH50-125/40/P25VCS4/4	689 481,00	RU2050301008	DN50	2x 3	135	23,0	22,3	21,6	20,4	18,6			
LNTSH50-160/30/P25RCS4/4	586 381,00	RU2050302007	DN50	2x 4	129	26,0	24,4	23,9	23,2	22,2	20,8	19,1	
LNTSH50-160/40/P25VCS4/4	706 177,00	RU2050302008	DN50	2x 4	135	26,0	25,5	25	24,2	23,1	21,7		
LNTSH50-160/55/P25VCS4/4	756 283,00	RU2050302009	DN50	2x 5,5	200	34,0	33,6	33,4	32,8	31,8	30,3	28,5	
LNTSH50-160/75/P25VCS4/4	823 512,00	RU2050302010	DN50	2x 5,5	227	36,0	35,2	34,1	32,8	31,1	29		
LNTSH50-200/55/P25VCS4/4	763 206,00	RU2050303009	DN50	2x 7,5	224	39,0	38,9	38,7	38,3	37,5	36,3	34,7	30,5
LNTSH50-200/75/P25VCS4/4	833 081,00	RU2050303010	DN50	2x 7,5	262	43,0	42,3	41,2	39,9	38,4	36,7	34,5	
LNTSH50-200/110/P25VCS4/4	903 739,00	RU2050303012	DN50	2x 11	296	53,0	53,5	52,5	51,2	49,8	48,3	46,4	41,8
LNTSH50-250/110/P25VCS4/4	914 328,00	RU2050304012	DN50	2x 11	296	54,0	53,8	52,8	51,3	49,4	47		
LNTSH50-250/150/P25VCS4/4	1 173 128,00	RU2050304013	DN50	2x 15	368	72,0	72	71,3	70,2	68,7	66,8	64,5	58,7
LNTSH50-250/185/P25VCS4/4	1 339 094,00	RU2050304014	DN50	2x 18,5	386	82,0	82,5	81,9	81	79,6	77,9	75,8	70,5
LNTSH50-250/220/P25VCS4/4	1 509 292,00	RU2050304015	DN50	2x 22	408	93,0	93	92,5	91,7	90,4	88,8	86,9	82

Трехфазный 2-х полюсной двигатель (2900 об/мин), класс эффективности IE3 от 0,75 кВт , индекс MEI свыше 0,4

Напряжение: 3x230/400 В до 3 кВт включительно, 3x400 В от 4 кВт, 50 Гц

Модель	Розничная цена без НДС, руб.	Артикул	Подключ. вх./вых.	Мощность [кВт]	Вес [кг]	Q [м³/ч] 0	68	84	100	116	132	148	164
						[л/мин] 0	567	700	833	967	1100	1233	1367
						H= напор [м]							
LNTSH65-125/30/P25RCS4/4	587 806,00	RU2050401007	DN65	2x 3	141	17,0	15,1	13,8	12,2	10,4			
LNTSH65-125/40/P25VCS4/4	689 481,00	RU2050401008	DN65	2x 4	166	22,0	19,7	18,4	16,8	14,8	12,5		
LNTSH65-125/55/P25VCS4/4	756 080,00	RU2050401009	DN65	2x 5,5	224	27,0	25,3	24,3	22,8	20,9	18,7	16,1	13,3
LNTSH65-125/75/P25VCS4/4	831 453,00	RU2050401010	DN65	2x 7,5	240	31,0	28,9	28	26,8	25,3	23,4	21,2	18,7
LNTSH65-160/55/P25VCS4/4	780 105,00	RU2050402009	DN65	2x 5,5	202	27,0	25,4	24,5	23,3	21,7	19,7	17,5	15
LNTSH65-160/75/P25VCS4/4	831 453,00	RU2050402010	DN65	2x 7,5	240	33,0	31,3	30,4	29,2	27,6	25,7	23,3	20,7
LNTSH65-160/110/P25VCS4/4	932 041,00	RU2050402012	DN65	2x 11	283	42,0	39,8	38,9	37,7	36,2	34,4	32,2	29,7
LNTSH65-200/110/P25VCS4/4	943 444,00	RU2050403012	DN65	2x 11	304	43,0	42,6	41,6	40,4	38,8	36,8	34,1	
LNTSH65-200/150/P25VCS4/4	1 164 375,00	RU2050403013	DN65	2x 15	376	54,0	54,4	53,4	52	50,4	48,5	46,2	43,3
LNTSH65-200/185/P25VCS4/4	1 331 153,00	RU2050403014	DN65	2x 18,5	394	62,0	61,8	60,5	59	57,2	55,1	52,6	49,7
LNTSH65-250/150/P25VCS4/4	1 177 814,00	RU2050404013	DN65	2x 15	376	59,0	58,8	57	54,6	51,4	47,6	43,1	38,1
LNTSH65-250/185/P25VCS4/4	1 347 238,00	RU2050404014	DN65	2x 18,5	394	65,0	66,4	65,2	63,6	61,3	58,5	55,3	51,5
LNTSH65-250/220/P25VCS4/4	1 522 121,00	RU2050404015	DN65	2x 22	416	74,0	75,6	74,5	73	70,9	68,3	65,3	61,7

Модель	Розничная цена без НДС, руб.	Артикул	Подключ. вх./вых.	Мощность [кВт]	Вес [кг]	Q [м³/ч] 0	52	136	168	200	232	264	328
						[л/мин] 0	867	1133	1400	1667	1933	2200	2733
						H= напор [м]							
LNTSH80-160/110/P25VCC4/4	952 196,00	RU2050502012	DN80	2x 11	312	34,0	32,9	31,5	29,3	26,4	22,8	18,7	
LNTSH80-160/150/P25VCC4/4	1 190 232,00	RU2050502013	DN80	2x 15	384	42,0	40,6	39,5	37,7	35,2	32,1	28,3	
LNTSH80-160/185/P25VCC4/4	1 267 220,00	RU2050502014	DN80	2x 18,5	402	44,0	43,1	42,1	40,4	38,1	35,1	31,4	22,8
LNTSH80-160/75/P25VCC4/4	838 171,00	RU2050502010	DN80	2x 7,5	269	27,0	25	23,2	20,5	17,1	13,1		
LNTSH80-200/110/P25VCC4/4	967 469,00	RU2050503012	DN80	2x 11	312	36,0	34,3	32,1	28,7	24,4			
LNTSH80-200/150/P25VCC4/4	1 190 232,00	RU2050503013	DN80	2x 15	384	43,0	42,3	40,4	37,5	33,7	29,1		
LNTSH80-200/185/P25VCC4/4	1 308 144,00	RU2050503014	DN80	2x 18,5	402	49,0	48,9	47,2	44,7	41,3	37	32	
LNTSH80-200/220/P25VCC4/4	1 385 299,00	RU2050503015	DN80	2x 22	430	55,0	54,7	53,2	50,9	47,8	43,8	39,1	
LNTSH80-250/220/P25VCC4/4	1 439 051,00	RU2050504015	DN80	2x 22	424	52,0	53	51,6	49,4	46,2	42,4	37,9	

Трехфазный 2-х полюсной двигатель (2900 об/мин), класс эффективности IE3 от 0,75 кВт , индекс MEI свыше 0,4

Напряжение: 3x230/400 В до 3 кВт включительно, 3x400 В от 4 кВт, 50 Гц

Модель	Розничная цена без НДС, руб.	Артикул	Подключ. вх./вых.	Мощность [кВт]	Вес [кг]	Q [м³/ч] 0 [л/мин] 0	57 950	202 1683	290 2417	378 3150	422 3517	466 3883	510 4250
						H= напор [м]							
LNTSH100-160/110/P25VCC4/4	962 377,00	RU2050602012	DN100	2x 11	324	25,0	23,5	21,3	16,9				
LNTSH100-160/150/P25VCC4/4	1 202 654,00	RU2050602013	DN100	2x 15	410	32,0	30,9	28,6	24,5				
LNTSH100-160/185/P25VCC4/4	1 329 726,00	RU2050602014	DN100	2x 18,5	414	37,0	35,4	33,2	29,4	23,5			
LNTSH100-160/220/P25VCC4/4	1 408 102,00	RU2050602015	DN100	2x 22	436	41,0	39,7	37,5	34	28,6	25		
LNTSH100-200/220/P25VCC4/4	1 440 272,00	RU2050603015	DN100	2x 22	438	42,0	41,6	40,8	37,6	30,9	26		

Трехфазный 4-х полюсной двигатель (14500 об/мин), класс эффективности IE3 от 0,75 кВт , индекс MEI свыше 0,4

Напряжение: 3x230/400 В, 50 Гц

Модель	Розничная цена без НДС, руб.	Артикул	Подключ. вх./вых.	Мощность [кВт]	Вес [кг]	Q [м³/ч] 0 [л/мин] 0	8 133	20 167	24 200	28 233	32 267	36 300	40 333
						H= напор [м]							
LNTSH40-160/05/S45RCS4/4	516 541,00	RU2050202002	DN40	2x 0,55	88	8,0	8,3	7,9	7,4	6,8	6,1	5,2	
LNTSH40-160/07/X45RCS4/4	516 541,00	RU2050202003	DN40	2x 0,75	94	9,0	9,6	9,3	8,8	8,3	7,5	6,7	5,8
LNTSH40-250/15A/P45RCS4/4	565 610,00	RU2050204034	DN40	2x 1,1	138	15,0	14,1	13,5	12,7	11,9	11	10	
LNTSH40-250/22/P45RCS4/4	604 294,00	RU2050204006	DN40	2x 2,2	192	22,0	21,9	21,3	20,6	19,8	19	18,1	17,1
LNTSH40-250/15/P45RCS4/4	582 511,00	RU2050204005	DN40	2x 1,5	146	19,0	18,2	17,6	16,9	16,1	15,2	14,3	13,2
LNTSH40-200/05/S45RCS4/4	524 279,00	RU2050203002	DN40	2x 0,55	132	9,0	8,3	7,9	7,3	6,6	5,7		
LNTSH40-200/07/X45RCS4/4	538 734,00	RU2050203003	DN40	2x 0,75	135	11,0	10,6	10,2	9,7	9,1	8,3	7,4	
LNTSH40-200/11/P45RCS4/4	555 839,00	RU2050203004	DN40	2x 1,1	138	14,0	13,2	12,8	12,4	11,8	11,2	10,4	9,5

Модель	Розничная цена без НДС, руб.	Артикул	Подключ. вх./вых.	Мощность [кВт]	Вес [кг]	Q [м³/ч] 0 [л/мин] 0	8 133	28 233	40 333	52 433	58 483	64 533	70 583
						H= напор [м]							
LNTSH50-125/05/S45RCS4/4	532 627,00	RU2050301002	DN50	2x 0,55	97	6,0	5,9	5,5	4,8	3,8			
LNTSH50-160/05/S45RCS4/4	537 716,00	RU2050302002	DN50	2x 0,55	97	7,0	6,7	6,4	5,5				
LNTSH50-160/07/X45RCS4/4	557 061,00	RU2050302003	DN50	2x 0,75	103	8,0	8,3	8,1	7,4	6,2	5,5		
LNTSH50-160/11/P45RCS4/4	561 743,00	RU2050302004	DN50	2x 1,1	115	10,0	9,6	9,4	8,8	7,8	7,1	6,4	
LNTSH50-200/07/X45RCS4/4	567 645,00	RU2050303003	DN50	2x 0,75	138	9,0		8,1	7				
LNTSH50-200/11/P45RCS4/4	573 756,00	RU2050303004	DN50	2x 1,1	150	12,0		11,2	10,2	8,9	7,9		
LNTSH50-200/15/P45RCS4/4	580 473,00	RU2050303005	DN50	2x 1,5	158	13,0		12,6	11,7	10,4	9,6		
LNTSH50-250/15/P45RCS4/4	587 192,00	RU2050304005	DN50	2x 1,5	158	15,0		14,4	13,3				
LNTSH50-250/11/P45RCS4/4	580 473,00	RU2050304004	DN50	2x 1,1	150	14,0		12,8	11,5				
LNTSH50-250/22/P45RCS4/4	610 198,00	RU2050304006	DN50	2x 2,2	203	21,0		20	19,1	17,7	16,8		
LNTSH50-250/30/P45RCS4/4	640 540,00	RU2050304007	DN50	2x 3	212	23,0		22,7	21,9	20,6	19,8	18,8	17,8

Трехфазный 4-х полюсной двигатель (14500 об/мин), класс эффективности IE3 от 0,75 кВт , индекс MEI свыше 0,4

Напряжение: 3x230/400 В, 50 Гц

Модель	Розничная цена без НДС, руб.	Артикул	Подключ. вх./вых.	Мощность [кВт]	Вес [кг]	Q [м³/ч] 0 [л/мин] 0	18 300	46 383	56 467	66 550	76 633	86 717	96 800
						H= напор [м]							
LNTSH65-125/05/S45RCS4/4	549 322,00	RU2050401002	DN65	2x 0,55	133	6,0	4,8	4,4	3,8	3,1	2,3		
LNTSH65-125/07/X45RCS4/4	559 503,00	RU2050401003	DN65	2x 0,75	116	7,0	6	5,7	5,2	4,6	3,9	3	2,1
LNTSH65-125/11/P45RCS4/4	565 814,00	RU2050401004	DN65	2x 1,1	128	8,0	7	6,7	6,2	5,7	5	4,2	3,3
LNTSH65-160/07/X45RCS4/4	559 503,00	RU2050402003	DN65	2x 0,75	116	7,0	6,2	5,9	5,4	4,8	4	3,2	
LNTSH65-160/11/P45RCS4/4	572 125,00	RU2050402004	DN65	2x 1,1	128	9,0	8,5	8,2	7,8	7,2	6,5	5,6	4,6
LNTSH65-160/15/P45RCS4/4	581 695,00	RU2050402005	DN65	2x 1,5	161	10,0	9,7	9,4	9	8,4	7,8	7	6
LNTSH65-200/11/P45RCS4/4	578 437,00	RU2050403004	DN65	2x 1,1	182	9,0	9	8,6	8	7,4			
LNTSH65-200/15/P45RCS4/4	591 061,00	RU2050403005	DN65	2x 1,5	190	11,0	10,3	9,9	9,3	8,7			
LNTSH65-200/22/P45RCS4/4	626 692,00	RU2050403006	DN65	2x 2,2	212	15,0	15	14,6	14	13,3	12,5	11,5	
LNTSH65-250/22/P45RCS4/4	626 692,00	RU2050404006	DN65	2x 2,2	212	16,0	16,2	15,7	15	14,2	13,2	12	10,7
LNTSH65-250/30/P45RCS4/4	652 552,00	RU2050404007	DN65	2x 3	220	19,0	18,4	17,9	17,2	16,4	15,4	14,2	12,9
LNTSH65-250/40/P45VCS4/4	765 018,00	RU2050404008	DN65	2x 4	258	23,0	22,7	22,3	21,6	20,8	19,8	18,7	17,4

Модель	Розничная цена без НДС, руб.	Артикул	Подключ. вх./вых.	Мощность [кВт]	Вес [кг]	Q [м³/ч] 0 [л/мин] 0	23 383	90 750	134 1117	156 1300	178 1483	200 1667	222 1850
						H= напор [м]							
LNTSH80-160/11/P45RCC4/4	587 192,00	RU2050502004	DN80	2x 2,2	190	7,0	5,9	9,3					
LNTSH80-160/15/P45RCC4/4	590 042,00	RU2050502005	DN80	2x 1,5	198	8,0	6,9	7,3	4,4				
LNTSH80-160/22/P45RCC4/4	607 958,00	RU2050502006	DN80	2x 2,2	220	11,0	9,6	10	7,5	6,1			
LNTSH80-200/15/P45RCC4/4	592 691,00	RU2050503005	DN80	2x 2,2	219	9,0	7	9,3					
LNTSH80-200/22/P45RCC4/4	619 363,00	RU2050503006	DN80	2x 2,2	240	12,0	10,5	10	7,2				
LNTSH80-200/30/P45RCC4/4	640 745,00	RU2050503007	DN80	2x 1,5	248	14,0	12,1	7,3	9	6,9			
LNTSH80-200/40/P45VCC4/44	752 598,00	RU2050503008	DN80	2x 1,5	248	17,0	15,6	7,3	13	11,1	8,9		
LNTSH80-250/30/P45RCC4/4	по запросу	RU2050504007	DN80	2x 2,2	228	13,0	11,7	10	8,9	6,8			
LNTSH80-250/40/P45VCC4/4	775 810,00	RU2050504008	DN80	2x 2,2	266	16,0	15	9,4	12,5	10,8	8,6		
LNTSH80-250/55/P45VCC4/4	850 147,00	RU2050504009	DN80	2x 2,2	292	20,0	20,1	11,1	17,8	16,4	14,7	12,7	
LNTSH80-250/75/P45VCC4/4	934 886,00	RU2050504010	DN80	2x 2,2	340	23,0	23	11,1	20,9	19,6	18	16,2	14

Модель	Розничная цена без НДС, руб.	Артикул	Подключ. вх./вых.	Мощность [кВт]	Вес [кг]	Q [м³/ч] 0 [л/мин] 0	35 583	138 1150	206 1717	274 2283	342 2850	376 3133	400 3333
						H= напор [м]							
LNTSH100-160/15/P45RCC4/4	618 956,00	RU2050602005	DN100	2x 1,5	211	6,0	5,8	4,7					
LNTSH100-160/22/P45RCC4/4	653 974,00	RU2050602006	DN100	2x 2,2	233	9,0	8,3	7,2	5,1				
LNTSH100-160/30/P45RCC4	670 064,00	RU2050602007	DN100	2x 3	240	10,0	9,4	8,4	6,4				
LNTSH100-200/30/P45RCC4/4	670 064,00	RU2050603007	DN100	2x 3	253	11,0	10,7	9,6					
LNTSH100-200/40/P45VCC4/4	795 560,00	RU2050603008	DN100	2x 4	280	13,0	12,5	11,7	8,9				
LNTSH100-200/55/P45VCC4/4	858 494,00	RU2050603009	DN100	2x 5,5	314	16,0	15,9	15,5	13,4				
LNTSH100-250/55/P45VCC4/4	858 494,00	RU2050604009	DN100	2x 5,5	280	17,0	17,1	16,6	14,1				
LNTSH100-250/110/P45VCC4/4	1 055 833,00	RU2050604012	DN100	2x 11	390	23,0	23	22,6	20,8	17,1			
LNTSH100-250/75/P45VCC4/4	981 510,00	RU2050604010	DN100	2x 7,5	341	20,0	19,8	19,3	17				

LNTS E

Сдвоенные интеллектуальные «ин-лайн» насосы со встроенным электроприводом и двигателем с постоянными магнитами (уровень эффективности IE5).

Области применения

Отопление, вентиляция, кондиционирование в ЖКХ.

Характеристики

Подача: до 79 м^3/ч (в параллельном режиме)
Напор: до 39 м
Мощность: 2x0,35 ÷ 2,2 кВт
Рабочее давление: 16 бар
Температура окружающей среды: -20°C ÷ 50°C
Максимальная температура перекачиваемой жидкости: +140°C

Двигатель

Напряжение: 230 В± 10%; 230/400 В± 10% до 1,5 кВт, 400 В± 10% до 2,2 кВт
Класс изоляции: F
Степень защиты корпуса: IP55

Группа скидок

G6

LNTS E, 1-фазное подключение, 1 x 230 В ± 10%, 50/60 Гц

Модель	Розничная цена без НДС, руб.	Артикул	Подкл. вх./вых.	Монт. длин. [мм]	Мощность [кВт]	Вес [кг]	Q [м^3/ч] 0	8	16	24	32	40	48	56
							[л/мин] 0	133	267	400	533	667	800	933
							H= напор [м]							
LNTS E 32-160/03/EP02CS4	253 904,00	104635250	DN32	320	0,37	87	11,0	10,6	10,4	8,0	3,0			
LNTS E 32-160/05/EP02CS4	276 668,00	104635260	DN32	320	0,55	87	14,0	14,4	14,2	11,8	7,5			
LNTS E 32-160/07/EP02CS4	289 567,00	104634870	DN32	320	0,75	87	24,0	24,1	17,1	13,7	8,6	2,0		
LNTS E 32-160/15/EP02CS4	317 584,00	104634880	DN32	320	1,5	87	34,0	33,6	31,8	25,0	18,0	10,9		

Модель	Розничная цена без НДС, руб.	Артикул	Подкл. вх./вых.	Монт. длин. [мм]	Мощность [кВт]	Вес [кг]	Q [м^3/ч] 0	8	16	24	32	40	48	56
							[л/мин] 0	133	267	400	533	667	800	933
							H= напор [м]							
LNTS E 40-125/03/EP02CS4	270 481,00	104634280	DN40	320	0,37	87	8,0	8,4	7,3	5,2	2,8			
LNTS E 40-125/05/EP02CS4	303 576,00	104634290	DN40	320	0,55	87	13,0	13,4	12,1	9,9	7,2	4,1		
LNTS E 40-125/11/EP02CS4	333 928,00	104634300	DN40	320	1,1	87	22,0	22,0	20,5	17,3	14,1	10,6	6,7	
LNTS E 40-125/15/EP02CS4	346 419,00	104634310	DN40	320	1,5	87	26,0	25,9	25,4	22,8	19,8	17	12,7	8,4

Модель	Розничная цена без НДС, руб.	Артикул	Подкл. вх./вых.	Монт. длин. [мм]	Мощность [кВт]	Вес [кг]	Q [м^3/ч] 0	16	24	32	40	48	56	64
							[л/мин] 0	267	400	533	667	800	933	1067
							H= напор [м]							
LNTS E 50-125/05/EP02CS4	308 012,00	104634330	DN50	340	0,55	94	8,0	7,1	6,2	5,0	3,6			
LNTS E 50-125/11/EP02CS4	355 524,00	104634340	DN50	340	1,1	96	13,0	11,3	10,1	8,9	7,3	5,5	3,4	
LNTS E 50-125/15/EP02CS4	367 373,00	104634350	DN50	340	1,5	96	19,0	16,3	14,6	12,9	11,2	9,6	7,8	5,8

LNTS E, 3-фазное подключение, 3 x 230/400 В ± 10%, 50/60 Гц

Модель	Розничная цена без НДС, руб.	Артикул	Подкл. вх./вых.	Монт. длин. [мм]	Мощность [кВт]	Вес [кг]	Q [м³/ч] 0 [л/мин] 0	8 133	16 267	24 400	32 533	40 667	48 800	56 933
							H= напор [м]							
LNTS E 32-160/03/EP05CS4	287 291,00	104635340	DN32	320	0,37	83	11,0	10,6	10,4	8,0	3,0			
LNTS E 32-160/05/EP05CS4	311 456,00	104635350	DN32	320	0,55	83	14,0	14,4	14,2	11,8	7,5			
LNTS E 32-160/07/EP05CS4	327 507,00	104635030	DN32	320	0,75	83	24,0	24,1	17,1	13,7	8,6	2,0		
LNTS E 32-160/15/EP05CS4	369 182,00	104635040	DN32	320	1,5	83	34,0	33,6	31,8	25,0	18,0	10,9		
LNTS E 32-160/22/EP04CS4	390 079,00	104635050	DN32	320	2,2	105	38,0	38,4	38,4	34,9	30,1	23,3	14,4	3,4

Модель	Розничная цена без НДС, руб.	Артикул	Подкл. вх./вых.	Монт. длин. [мм]	Мощность [кВт]	Вес [кг]	Q [м³/ч] 0 [л/мин] 0	8 133	16 267	24 400	32 533	40 667	48 800	56 933
							H= напор [м]							
LNTS E 40-125/03/EP05CS4	306 319,00	104635410	DN40	320	0,37	87	8,0	8,4	7,3	5,2	2,8			
LNTS E 40-125/05/EP05CS4	340 407,00	104634710	DN40	320	0,55	87	13,0	13,4	12,1	9,9	7,2	4,1		
LNTS E 40-125/11/EP05CS4	368 541,00	104634720	DN40	320	1,10	87	22,0	22,0	20,5	17,3	14,1	10,6	6,7	
LNTS E 40-125/15/EP05CS4	382 373,00	104634730	DN40	320	1,5	87	26,0	25,9	25,4	22,8	19,8	16,5	12,7	8,4
LNTS E 40-125/22/EP04CS4	410 858,00	104634740	DN40	320	2,2	73	35,0	34,8	34,6	31,3	28,0	24,3	19,9	15,2

Модель	Розничная цена без НДС, руб.	Артикул	Подкл. вх./вых.	Монт. длин. [мм]	Мощность [кВт]	Вес [кг]	Q [м³/ч] 0 [л/мин] 0	16 267	24 400	32 533	40 667	48 800	56 933	64 1067
							H= напор [м]							
LNTS E 50-125/05/EP05CS4	344 726,00	104635450	DN50	320	0,55	96	8,0	7,1	6,2	5	3,6			
LNTS E 50-125/11/EP05CS4	381 907,00	104634760	DN50	340	1,10	96	13,0	11,3	10,1	9	7,3	5,5	3,4	
LNTS E 50-125/15/EP05CS4	396 791,00	104634770	DN50	340	1,5	96	19,0	16,3	14,6	12,9	11,2	10	7,8	5,8
LNTS E 50-125/22/EP04CS4	413 075,00	104634780	DN50	340	2,2	110	26,0	23,9	21,2	19,0	18	16,0	13,9	11,3

Аксессуары

Модель	Розничная цена без НДС, руб.	Артикул	Группа скидок	Вес [кг]
Комплект ответных фланцев, резьба DN32-Rp 1"¼	4839,00	109398010	9J	2
Комплект ответных фланцев, резьба DN40-Rp 1"½	4979,00	109398020	9J	3
Комплект ответных фланцев, резьба DN50-Rp 2"	5404,00	109398030	9J	3
Глухой фланец типа DN-203	8548,00	109393750	9J	4
Монтажный комплект основания размер1	13123,00	109398610	9J	11

DOC

Погружные насосы для перекачки чистой и загрязненной воды с корпусом из нержавеющей стали кабелем 5 метров (версия "L17" с кабелем 10 м)
Рабочее колесо имеет свободный проход 10 мм (версия "VX" имеет свободный проход 20 мм.)
Внешний кожух обеспечивает постоянное охлаждение электродвигателя перекачиваемой жидкостью.
Максимальная температура перекачиваемой жидкости: +40°C

GW - вертикальный поплавковый выключатель
SG - без поплавкового выключателя

Опционально доступно устройство низкого всасывания, которое может быть установлено на насосы DOC3
и DOC7. Устройство позволяет полностью осушить затопленные помещения (остаточный уровень воды – до 3 мм).

Области применения

Погружные насосы для перекачки чистой и загрязненной воды.

Характеристики

Подача: до 14 м^3/ч
Напор: до 11 м
Мощность: 0,25 ÷ 0,55 кВт
Глубина погружения: до 5 метров
Температура перекачиваемой жидкости: до 40°C

Двигатель

Напряжение: 1 ~220-240 В, 3~230/400 В
Класс изоляции: B
Степень защиты корпуса: X8

Группа скидок

8D

1-фазный, напряжение 1 x 220-240 В, тип "GW" с вертикальным поплавковым выключателем

Модель	Розничная цена без НДС, руб.	Артикул	Подключение вых.	Мощность [кВт]	Вес [кг]	Q [м^3/ч] 0	3	4,5	6	7,5	8,1	10,5	13,5
						[л/мин] 0	50	75	100	125	135	175	225
						H= напор [м]							
DOC3/A	20 942,00	107540000	Rp1 ¼	0,25	4	7,0	5,6	4,7	3,7	2,5	2		
DOC7/A	25 963,00	107540020	Rp1 ¼	0,55	7	11,0	10,4	9,9	9,3	8,5	8,1	6,5	3,7

1-фазный, напряжение 1 x 220-240 В, тип "GW" с вертикальным поплавковым выключателем
Стандартное исполнение с кабелем 5 м, модель L17 с кабелем H07RN 10 м

Модель	Розничная цена без НДС, руб.	Артикул	Подключение вых.	Мощность [кВт]	Вес [кг]	Q [м^3/ч] 0	3	4,5	6	7,5	8,1	10,5	13,5
						[л/мин] 0	50	75	100	125	135	175	225
						H= напор [м]							
DOC3/A GW	20 942,00	107540300	Rp1 ¼	0,25	5	7,0	5,6	4,7	3,7	2,5	2		
DOC7/A GW	25 963,00	107540320	Rp1 ¼	0,55	7	11,0	10,4	9,9	9,3	8,5	8,1	6,5	3,7

1-фазный, напряжение 1 x 220-240 В, тип "SG" без поплавкового выключателя.
Стандартное исполнение с кабелем 5 м, модель L17 с кабелем H07RN 10 м

Модель	Розничная цена без НДС, руб.	Артикул	Подключение вых.	Мощность [кВт]	Вес [кг]	Q [м³/ч] 0	3	4,5	6	7,5	8,1	10,5	13,5
						[л/мин] 0	50	75	100	125	135	175	225
						H= напор [м]							
DOC3SG/A	19 110,00	107540100	Rp1 ¼	0,25	4	7,0	5,6	4,7	3,7	2,5	2		
DOC7SG/A	24 005,00	107540120	Rp1 ¼	0,55	7	11,0	10,4	9,9	9,3	8,5	8,1	6,5	3,7

3-фазный, напряжение 3 x 400 В

Модель	Розничная цена без НДС, руб.	Артикул	Подключение вых.	Мощность [кВт]	Вес [кг]	Q [м³/ч] 0	3	4,5	6	7,5	8,1	10,5	13,5
						[л/мин] 0	50	75	100	125	135	175	225
						H= напор [м]							
DOC7T/A	23 516,00	107540050	Rp1 ¼	0,55	7	11,0	10,4	9,9	9,3	8,5	8,1	6,5	3,7

3-фазный, напряжение 3 x 230 В

Модель	Розничная цена без НДС, руб.	Артикул	Подключение вых.	Мощность [кВт]	Вес [кг]	Q [м³/ч] 0	3	4,5	6	7,5	8,1	10,5	13,5
						[л/мин] 0	50	75	100	125	135	175	225
						H= напор [м]							
DOC7T/A (230 В)	23 762,00	107540050R	Rp1 ¼	0,55	7	11,0	10,4	9,9	9,3	8,5	8,1	6,5	3,7

Модель	Розничная цена без НДС, руб.	Артикул	Подключение вых.	Мощность [кВт]	Вес [кг]	Q [м³/ч] 0	3	4,5	6	7,5	8,1	10,5	13,5
						[л/мин] 0	50	75	100	125	135	175	225
						H= напор [м]							
DOC7VX/A	26 821,00	107540030	Rp1 ¼	0,55	7	7,0	6,4	6	5,5	4,8	4,5	3,1	

1-фазный, напряжение 1 x 220-240 В, тип "GW" с вертикальным поплавковым выключателем
Стандартное исполнение с кабелем 5 м, модель L17 с кабелем H07RN 10 м

Модель	Розничная цена без НДС, руб.	Артикул	Подключение вых.	Мощность [кВт]	Вес [кг]	Q [м³/ч] 0	3	4,5	6	7,5	8,1	10,5	13,5
						[л/мин] 0	50	75	100	125	135	175	225
						H= напор [м]							
DOC7VX/A GW	26 821,00	107540340	Rp1 ¼	0,55	8	7,0	6,4	6	5,5	4,8	4,5	3,1	

1-фазный, напряжение 1 x 220-240 В, тип "SG" без поплавкового выключателя.
Стандартное исполнение с кабелем 5 м, модель L17 с кабелем H07RN 10 м

Модель	Розничная цена без НДС, руб.	Артикул	Подключение вых.	Мощность [кВт]	Вес [кг]	Q [м³/ч] 0	3	4,5	6	7,5	8,1	10,5	13,5
						[л/мин] 0	50	75	100	125	135	175	225
						H= напор [м]							
DOC7VXSG/A	28 048,00	107540130	Rp1 ¼	0,55	7	7,0	6,4	6	5,5	4,8	4,5	3,1	

3-фазный, напряжение 3 x 400 В

Модель	Розничная цена без НДС, руб.	Артикул	Подключение вых.	Мощность [кВт]	Вес [кг]	Q [м³/ч] 0	3	4,5	6	7,5	8,1	10,5	13,5
						[л/мин] 0	50	75	100	125	135	175	225
						H= напор [м]							
DOC7VXT/A	24 373,00	107540060	Rp1 ¼	0,55	8	7,0	6,4	6	5,5	4,8	4,5	3,1	

3-фазный, напряжение 3 x 230 В

Модель	Розничная цена без НДС, руб.	Артикул	Подключение вых.	Мощность [кВт]	Вес [кг]	Q [м³/ч] 0	3	4,5	6	7,5	8,1	10,5	13,5
						[л/мин] 0	50	75	100	125	135	175	225
						H= напор [м]							
DOC7VXT/A (230 В)	24 619,00	107540060R	Rp1 ¼	0,55	7	7,0	6,4	6	5,5	4,8	4,5	3,1	

MINIBOX

Идеальное решение для перекачивания чистой и дождевой воды, грунтовых или сточных вод в канализационные коллекторы, находящиеся на более высоком уровне.

Области применения

Сточная вода в жилых зданиях и ЖКХ

Группа скидок

8F

Модель	**Розничная цена без НДС, руб.**	**Артикул**		**Мощность [кВт]**	**Вес [кг]**	**Q [м³/ч] 0** **[л/мин] 0**	3 50	4,5 75	6 100	7,5 125	8,1 135	10,5 175	13,5 225
						H= напор [м]							
MINIBOX DOC 3	58 055,00	109410200		0,25	20	7,0	5,6	4,7	3,7	2,5	2		
MINIBOX DOC 7	61 358,00	109410210		0,55	20	11,0	10,4	9,9	9,3	8,5	8,1	6,5	3,7

MIDIBOX

Идеальное решение для перекачивания чистой и дождевой воды, грунтовых или сточных вод в канализационные коллекторы, находящиеся на более высоком уровне.

Области применения

Сточная вода в жилых зданиях и ЖКХ

Группа скидок

8F

Исполнение FP 1-фазное, 3 x 400 В

Модель	Розничная цена без НДС, руб.	Артикул		Мощность [кВт]	Вес [кг]	Q [м³/ч] 0	3	4,5	6	7,5	8,1	10,5	13,5
						[л/мин] 0	50	75	100	125	135	175	225
						H= напор [м]							
MIDIBOX DOC 3/A FP	47 153,00	109430000		0,25	14	7,0	5,6	4,7	3,7	2,5	2		
MIDIBOX DOC 7/A FP	49 971,00	109430010		0,55	14	11,0	10,4	9,9	9,3	8,5	8,1	6,5	3,7
MIDIBOX DOC 7VX/A FP	50 703,00	109430030		0,55	18	7,0	6,4	6	5,5	4,8	4,5	3,1	

Исполнение FP 3-фазное, 3 x 400 В

Модель	Розничная цена без НДС, руб.	Артикул		Мощность [кВт]	Вес [кг]	Q [м³/ч] 0	3	4,5	6	7,5	8,1	10,5	13,5
						[л/мин] 0	50	75	100	125	135	175	225
						H= напор [м]							
MIDIBOX DOC 7T/A FP	103 860,00	109430020		0,55	25	11,0	10,4	9,9	9,3	8,5	8,1	6,5	3,7
MIDIBOX DOC 7VXT/A FP	104 226,00	109430040		0,55	21	7,0	6,4	6	5,5	4,8	4,5	3,1	

DIWA

Погружные насосы для загрязненной воды, изготовленные
из нержавеющей стали AISI 304.
Четыре базовые модели от 0.55 (0.75 лс) до
1.5 кВт (2 лс) номинальной мощности.
Также доступна версия DIWA GT с установленным вертикальным выключателем уровня.

Области применения

Сточная вода в жилых зданиях и промышленности.

Характеристики

Подача: до 25 м^3/ч
Напор: до 21 м
Мощность: 0,55 ÷ 1,5 кВт
Глубина погружения: до 7 метров
Минимальный уровень всасывания: 8 мм
Температура перекачиваемой жидкости: до 50°C

Двигатель

Напряжение: 1 ~220-240 В, 3~230/400 В
Класс изоляции: F
Степень защиты корпуса: X8

Группа скидок

8A

1-фазный с поплавковым выключателем

Стандартная модель с 10-ти метровым кабелем, модель L27 с 20-ти метровым кабелем H07RN-F

Модель	Розничная цена без НДС, руб.	Артикул	Подключение вых.	Мощность [кВт]	Вес [кг]	Q [м^3/ч] 0 [л/мин] 0	6 100	9 150	12 200	15 250	18 300	19,5 325	22,5 375
						H= напор [м]							
DIWA 05/B	54 868,00	107680010	Rp1½	0,55	12	11,0	8,6	7,1	5,5	3,8			
DIWA 07/B	59 769,00	107680020	Rp1½	0,75	15	14,0	11,2	9,8	8,3	6,6	4,8	3,9	
DIWA 11/B	68 708,00	107680030	Rp1½	1,1	17	16,0	13,4	11,9	10,2	8,5	6,7	5,8	4

1-фазный, напряжение, модель "GT" с вертикальным поплавковым выключателем

Стандартная модель с 10-ти метровым кабелем, модель L27 с 20-ти метровым кабелем H07RN-F

Модель	Розничная цена без НДС, руб.	Артикул	Подключение вых.	Мощность [кВт]	Вес [кг]	Q [м^3/ч] 0 [л/мин] 0	6 100	9 150	12 200	15 250	18 300	19,5 325	22,5 375
						H= напор [м]							
DIWA 05/B GT	54 868,00	107680160	1" ½	0,55	12	11,0	8,6	7,1	5,5	3,8			
DIWA 07/B GT	59 769,00	107680170	1" ½	0,75	16	14,0	11,2	9,8	8,3	6,6	4,8	3,9	
DIWA 11/B GT	68 708,00	107680180	1" ½	1,1	16	16,0	13,4	11,9	10,2	8,5	6,7	5,8	4

1-фазный, напряжение, тип "SG" без поплавкового выключателя.
Стандартная модель с 10-ти метровым кабелем, модель L27 с 20-ти метровым кабелем H07RN-F

Модель	Розничная цена без НДС, руб.	Артикул	Подключение вых.	Мощность [кВт]	Вес [кг]	Q [м³/ч] 0 [л/мин] 0	6 100	9 150	12 200	15 250	18 300	19,5 325	22,5 375
						H= напор [м]							
DIWA 05/B SG	52 788,00	107680110	Rp1½	0,55	12	11,0	8,6	7,1	5,5	3,8			
DIWA 07/B SG	57 811,00	107680120	Rp1½	0,75	16	14,0	11,2	9,8	8,3	6,6	4,8	3,9	
DIWA 11/B SG	66 751,00	107680130	Rp1½	1,1	16	16,0	13,4	11,9	10,2	8,5	6,7	5,8	4

3-фазный, напряжение 3 x 400 В

Модель	Розничная цена без НДС, руб.	Артикул	Подключение вых.	Мощность [кВт]	Вес [кг]	Q [м³/ч] 0 [л/мин] 0	6 100	9 150	12 200	15 250	18 300	19,5 325	22,5 375
						H= напор [м]							
DIWA 05T/B	52 909,00	107680060	Rp1½	0,55	12	11,0	8,6	7,1	5,5	3,8			
DIWA 07T/B	56 092,00	107680070	Rp1½	0,75	14	14,0	11,2	9,8	8,3	6,6	4,8	3,9	
DIWA 11T/B	58 911,00	107680080	Rp1½	1,1	15	16,0	13,4	11,9	10,2	8,5	6,7	5,8	4
DIWA 15T/B	67 363,00	107680090	Rp1½	1,5	16	21,0	17,3	15,6	14	12,2	10,4	9,4	7,3

DN

DN Дренажные насосы для загрязненной воды
Дренажные насосы из чугуна и нержавеющей стали.
Торцевое уплотнение и открытое рабочее колесо с противоабразивным резиновым покрытием. Возможны версии с поплавковым выключателем и без него.

Эта серия насосов выпускается с мощностью двигателей от 0,55 до 0,75 кВт.

Области применения

Сточная вода в жилых зданиях и ЖКХ

Характеристики

Подача: до 17 м^3/ч
Напор: до 22 м
Мощность: 0,6 ÷ 0,75 кВт
Глубина погружения: до 5 метров
Минимальный уровень всасывания: 5 мм
Температура перекачиваемой жидкости: до 50°C

Двигатель

Напряжение: 1 ~220-240 В, 3~230/400 В
Класс изоляции: F
Степень защиты корпуса: X8

Группа скидок

8E

1-фазный, с без поплавкового выключателя.
Стандартная модель с 5-ти метровым кабелем, модель L10 с 10-ти метровым кабелем.

Модель	Розничная цена без НДС, руб.	Артикул	Подключение вых.	Мощность [кВт]	Вес [кг]	Q [м^3/ч] 0 [л/мин] 0	3 50	6 100	9 150	10,5 175	12,6 210	15 250	16,8 280
						H= напор [м]							
DNM110/A	59 120,00	107550010	Rp1 ¼	0,6	19	12,0	10,4	9,1	7,3	6,3	4,5		
DNM120/A	69 951,00	107550030	Rp1 ¼	0,75	20	22,0	20,1	18	15,6	14,2	12,1	9,5	7,3

1-фазный, модель "CG" с поплавковым выключателем

Стандартная модель с 5-ти метровым кабелем, модель L10 с 10-ти метровым кабелем.

Модель	Розничная цена без НДС, руб.	Артикул	Подключение вых.	Мощность [кВт]	Вес [кг]	Q [м³/ч] 0	3	6	9	10,5	12,6	15	16,8
						[л/мин] 0	50	100	150	175	210	250	280
						H= напор [м]							
DNM110/A CG	70 894,00	107550110	Rp1 ¼	0,6	18	12,0	10,4	9,1	7,3	6,3	4,5		
DNM115/A CG	72 898,00	107550120	Rp1 ¼	0,6	20	16,0	14,9	13,3	11,4	10,3	8,6	6,4	
DNM120/A CG	105 883,00	107550130	Rp1 ¼	0,75	20	22,0	20,1	18	15,6	14,2	12,1	9,5	7,3

3-фазный, напряжение 3 x 400 В

Модель	Розничная цена без НДС, руб.	Артикул	Подключение вых.	Мощность [кВт]	Вес [кг]	Q [м³/ч] 0	3	6	9	10,5	12,6	15	16,8
						[л/мин] 0	50	100	150	175	210	250	280
						H= напор [м]							
DN115/A	59 946,00	107550070	Rp1 ¼	0,6	18	16,0	14,9	13,3	11,4	10,3	8,6	6,4	
DN120/A	65 162,00	107550080	Rp1 ¼	0,75	16	22,0	20,1	18	15,6	14,2	12,1	9,5	7,3

DOMO

DOMO Погружные насосы для сточных вод
DOMO – погружные насосы, изготовленные из нержавеющей стали, выпускаются с двухканальным или вихревым рабочим колесом (DOMO VX).
Разработаны для работы с жидкостями, содержащей частицы до 50 мм в диаметре (35 мм для DOMO 7 и DOMO 7VX).

Четыре основные модели номинальной мощностью от 0.55 (0.75 лс) до 1.5 кВт (2 лс).
Возможны версии с поплавковым выключателем и без него.
Система уплотнений DRIVELUB.

Области применения

Сточная вода в жилых зданиях

Характеристики

Подача: до 40 м^3/ч
Напор: до 14,5 м
Мощность: 0,55 ÷ 1,5 кВт
Глубина погружения: до 5 метров
Минимальный уровень всасывания: 50 мм, DOMO 7 - 35 мм
Температура перекачиваемой жидкости: до 35°C

Двигатель

Напряжение: 1 ~220-240 В, 3~230/400 В
Класс изоляции: F
Степень защиты корпуса: X8

Группа скидок

8B

1-фазный, напряжение 1 x 220-240 В в поплавковым выключателем

Модель	Розничная цена без НДС, руб.	Артикул	Подключение вых.	Мощность [кВт]	Вес [кг]	Q [м^3/ч] 0 [л/мин] 0	6 100	12 200	18 300	24 400	30 500	36 600	40,2 670
						H= напор [м]							
DOMO 7/B	37 844,00	107670010	Rp1½	0,55	10	11,0	7,5	5,2	2,7				
DOMO 10/B	50 828,00	107670020	Rp2	0,75	14	10,0	8,5	7,2	6	4,7	3,2		
DOMO 15/B	65 526,00	107670030	Rp2	1,1	15	13,0	11	9,5	8	6,6	5,2	3,6	

1-фазный, напряжение 1 x 220-240 В, модель "GT" с вертикальным поплавковым выключателем
Стандартная модель с 10-ти метровым кабелем (DOMO7 - 5 м), модель L27 с 20-ти метровым кабелем H07RN-F

Модель	Розничная цена без НДС, руб.	Артикул	Подключение вых.	Мощность [кВт]	Вес [кг]	Q [м^3/ч] 0 [л/мин] 0	6 100	12 200	18 300	24 400	30 500	36 600	40,2 670
						H= напор [м]							
DOMO 7/B GT	37 844,00	107670400	Rp1½	0,55	13	11,0	7,5	5,2	2,7				
DOMO 10/B GT	50 828,00	107670410	Rp2	0,75	13	10,0	8,5	7,2	6	4,7	3,2		
DOMO 7/B GT (L17)	37 844,00	107670400	Rp1½	0,55	13	11,0	7,5	5,2	2,7				
DOMO 15/B GT	65 526,00	107670420	Rp2	1,1	15	13,0	11	9,5	8	6,6	5,2	3,6	

1-фазный, напряжение 1 x 220-240 В, тип "SG" без поплавкового выключателя.

Стандартная модель с 10-ти метровым кабелем (DOMO7 - 5 м), модель L27 с 20-ти метровым кабелем H07RN-F

Модель	Розничная цена без НДС, руб.	Артикул	Подключение вых.	Мощность [кВт]	Вес [кг]	Q [м³/ч] 0 [л/мин] 0	6 100	12 200	18 300	24 400	30 500	36 600	40,2 670
						H= напор [м]							
DOMO 7/B SG	35 520,00	107670210	Rp1½	0,55	10	11,0	7,5	5,2	2,7				
DOMO 10/B SG	48 623,00	107670220	Rp2	0,75	14	10,0	8,5	7,2	6	4,7	3,2		
DOMO 15/B SG	63 194,00	107670230	Rp2	1,1	15	13,0	11	9,5	8	6,6	5,2	3,6	

3-фазный, напряжение 3 x 400 В

Модель	Розничная цена без НДС, руб.	Артикул	Подключение вых.	Мощность [кВт]	Вес [кг]	Q [м³/ч] 0 [л/мин] 0	6 100	12 200	18 300	24 400	30 500	36 600	40,2 670
						H= напор [м]							
DOMO 7T/B	35 275,00	107670060	Rp1½	0,55	10	11,0	7,5	5,2	2,7				
DOMO 10T/B	44 215,00	107670070	Rp2	0,75	11	10,0	8,5	7,2	6	4,7	3,2		
DOMO 15T/B	52 663,00	107670080	Rp2	1,1	13	13,0	11	9,5	8	6,6	5,2	3,6	
DOMO 20T/B	60 870,00	107670090	Rp2	1,5	14	15,0	13,2	11,7	10,2	8,7	7,1	5,4	4,2

3-фазный, напряжение 3 x 230 В

Модель	Розничная цена без НДС, руб.	Артикул	Подключение вых.	Мощность	Вес [кг]	Q							
						H= напор [м]							
DOMO 10T/B (230 В)	44 582,00	107670070R	Rp2		12								
DOMO 15T/B (230 В)	53 276,00	107670080R	Rp2		13								
DOMO 20T/B (230 В)	61 601,00	107670090R	Rp2		15								
DOMO 10VXT/B (230 В)	42 990,00	107670170R	Rp2		11								
DOMO 15VXT/B (230 В)	51 442,00	107670180R	Rp2		11								
DOMO 20VXT/B (230 В)	58 543,00	107670190R	Rp2		15								
Модель	**Розничная цена без НДС, руб.**	**Артикул**	**Подключение вых.**	**Мощность [кВт]**	**Вес [кг]**	**Q [м³/ч] 0 [л/мин] 0**	**6 100**	**12 200**	**18 300**	**24 400**	**30 500**	**36 600**	**40,2 670**
						H= напор [м]							
DOMO 7T/B (230 В)	35 641,00	107670060R	Rp1½	0,55	10	11,0	7,5	5,2	2,7				

1-фазный, напряжение 1 x 220-240 В, с поплавковым выключателем

Стандартная модель с 10-ти метровым кабелем (DOMO7 - 5 м), модель L27 с 20-ти метровым кабелем H07RN-F

Модель	Розничная цена без НДС, руб.	Артикул	Подключение вых.	Мощность [кВт]	Вес [кг]	Q [м³/ч] 0 [л/мин] 0	6 100	9 150	12 200	15,6 260	24 400	27 450	33 550
						H= напор [м]							
DOMO 7VX/B	37 721,00	107670110	Rp1½	0,55	10	9,0	6,6	5,1	3,7	2			
DOMO 10VX/B	49 236,00	107670120	Rp2	0,75	14	8,0	7,1	6,7	6,2	5,4	3,1		
DOMO 15VX/B	63 564,00	107670130	Rp2	1,1	15	9,0	8,6	8,3	7,8	7,1	4,8	3,7	

1-фазный, напряжение 1 x 220-240 В, модель "GT" с вертикальным поплавковым выключателем

Стандартная модель с 10-ти метровым кабелем (DOMO7 - 5 м), модель L27 с 20-ти метровым кабелем H07RN-F

Модель	Розничная цена без НДС, руб.	Артикул	Подключение вых.	Мощность [кВт]	Вес [кг]	Q [м³/ч] 0 [л/мин] 0	6 100	9 150	12 200	15,6 260	24 400	27 450	33 550
						H= напор [м]							
DOMO 7VX/B GT	37 721,00	107670450	Rp1½	0,55	11	9,0	6,6	5,1	3,7	2			
DOMO 10VX/B GT	53 401,00	107670460	Rp2	0,75	14	8,0	7,1	6,7	6,2	5,4	3,1		
DOMO 15VX/B GT	63 564,00	107670470	Rp2	1,1	15	9,0	8,6	8,3	7,8	7,1	4,8	3,7	

1-фазный, напряжение 1 x 220-240 В, тип "SG" без поплавкового выключателя.

Стандартная модель с 10-ти метровым кабелем (DOMO7 - 5 м), модель L27 с 20-ти метровым кабелем H07RN-F

Модель	Розничная цена без НДС, руб.	Артикул	Подключение вых.	Мощность [кВт]	Вес [кг]	Q [м³/ч] 0 [л/мин] 0	6 100	9 150	12 200	15,6 260	24 400	27 450	33 550
						H= напор [м]							
DOMO 7VX/B SG	35 520,00	107670260	Rp1½	0,55	10	9,0	6,6	5,1	3,7	2			
DOMO 10VX/B SG	47 031,00	107670270	Rp2	0,75	15	8,0	7,1	6,7	6,2	5,4	3,1		
DOMO 15VX/B SG	61 483,00	107670280	Rp2	1,1	16	9,0	8,6	8,3	7,8	7,1	4,8	3,7	

3-фазный, напряжение 3 x 400 В

Модель	Розничная цена без НДС, руб.	Артикул	Подключение вых.	Мощность [кВт]	Вес [кг]	Q [м³/ч] 0 [л/мин] 0	6 100	9 150	12 200	15,6 260	24 400	27 450	33 550
						H= напор [м]							
DOMO 7VXT/B	35 152,00	107670160	Rp1½	0,55	10	9,0	6,6	5,1	3,7	2			
DOMO 10VXT/B	42 624,00	107670170	Rp2	0,75	12	8,0	7,1	6,7	6,2	5,4	3,1		
DOMO 15VXT/B	50 952,00	107670180	Rp2	1,1	13	9,0	8,6	8,3	7,8	7,1	4,8	3,7	
DOMO 20VXT/B	57 811,00	107670190	Rp2	1,5	15	11,0	10,5	10,2	9,7	9,1	7	6,1	3,8

DL

Насосы серии DL, изготовленные из чугуна и нержавеющей стали, выпускаются с одноканальным или вихревым рабочим колесом (DLV).
Насосы данной серии разработаны для перекачивания сточных и канализационных вод, работают в диапазоне до 20 м напора и 100 м^3/ч производительности.
Номинальная мощность от 0,6 кВт (0.8 лс) до 4 кВт (5.5 лс). Перекачивание жидкости с твердыми частицам до 65 мм в диаметре.

Области применения

Сточная вода в жилых зданиях и ЖКХ

Характеристики

Подача: до 42 м^3/ч
Напор: до 22 м
Мощность: 0,6 ÷ 1,5 кВт
Глубина погружения: до 5 метров

Двигатель

Напряжение: 1 ~220-240 В, 3~230/400 В
Класс изоляции: F
Степень защиты корпуса: X8

Группа скидок

8C

1-фазный, с без поплавкового выключателя.
Стандартная модель с 5-ти метровым кабелем, модель L10 с 10-ти метровым кабелем.

Модель	Розничная цена без НДС, руб.	Артикул	Подключение вых.	Мощность [кВт]	Вес [кг]	Q [м^3/ч] 0 [л/мин] 0	6 100	12 200	18 300	21 350	27 450	30 500	36 600
						H= напор [м]							
DLM 80/A	72 505,00	107560010	Rp2	0,6	23	8,0	5,9	4,7	3,6	3			
DLM 90/A	71 404,00	107560020	Rp2	0,6	21	10,0	7,8	6,4	5,3	4,7	3,5		
DLM 109/A	84 876,00	107560040	Rp2	1,1	28	18,0	15,4	13,1	11	10,1	8,2	7,3	5,4
MINIVX M/A	64 054,00	107560110	Rp2	0,6	21	7,0	5,5	4,0	1,8				
DLVM100/A	82 182,00	107560120	Rp2	1,1	28	11,0	9,6	8,6	7,4	6,6	4,8	3,7	

1-фазный, модель "CG" с поплавковым выключателем
Стандартная модель с 5-ти метровым кабелем, модель L10 с 10-ти метровым кабелем.

Модель	Розничная цена без НДС, руб.	Артикул	Подключение вых.	Мощность [кВт]	Вес [кг]	Q [м^3/ч] 0 [л/мин] 0	6 100	12 200	18 300	21 350	27 450	30 500	36 600
						H= напор [м]							
DLM 80/A CG	77 649,00	107560210	Rp2	0,6	20	8,0	5,9	4,7	3,6	3			
DLM 90/A CG	76 179,00	107560220	Rp2	0,6	21	10,0	7,8	6,4	5,3	4,7	3,5		
DLM 109/A CG	89 775,00	107560230	Rp2	1,1	29	18,0	15,4	13,1	11	10,1	8,2	7,3	5,4
MINIVX M/A CG	68 831,00	107560240	Rp2	0,6	22	7,0	5,5	4,0	1,8				
DLVM100/A CG	87 203,00	107560250	Rp2	1,1	27	11,0	9,6	8,6	7,4	6,6	4,8	3,7	

1-фазный, напряжение 1 x 230 В

Модель DLF с комплектом напорного патрубка Rp 2" и опорой

Модель	Розничная цена без НДС, руб.	Артикул	Подключение вых.	Мощность [кВт]	Вес [кг]	Q [м³/ч] 0 [л/мин] 0	6 100	12 200	18 300	21 350	27 450	30 500	36 600
						H= напор [м]							
DLFM90/A	75 568,00	107560020XXXPBJ		0,6	23	10,0	7,8	6,4	5,3	4,7	3,5		
DLFM90/A CG	82 182,00	107560220XXXPBJ		0,6	19	10,0	7,8	6,4	5,3	4,7	3,5		

3-фазный, напряжение 3 x 400 В

Модель	Розничная цена без НДС, руб.	Артикул	Подключение вых.	Мощность [кВт]	Вес [кг]	Q [м³/ч] 0 [л/мин] 0	6 100	12 200	18 300	21 350	27 450	30 500	36 600
						H= напор [м]							
DL80/A	67 855,00	107560060	Rp2	0,6	19	8,0	5,9	4,7	3,6	3			
DL90/A	66 627,00	107560070	Rp2	0,6	20	10,0	7,8	6,4	5,3	4,7	3,5		
DL105/A	68 831,00	107560080	Rp2	1,1	22	14,0	11,6	9,7	8,1	7,4	5,9	5,2	
DL109/A	79 242,00	107560090	Rp2	1,1	26	18,0	15,4	13,1	11	10,1	8,2	7,3	5,4
DL125/A	82 305,00	107560100	Rp2	1,5	28	22,0	19,2	16,7	14,4	13,4	11,3	10,3	8,4
MINIVX/A	59 156,00	107560130	Rp2	0,6	20	7,0	5,5	4	1,8				
DL VORTEX/A	62 339,00	107560140	Rp2	1,1	20	8,0	7,6	6,8	5,8	5,1	3,5	2,5	
DLV100/A	80 098,00	107560150	Rp2	1,1	28	11,0	9,6	8,6	7,4	6,6	4,8	3,7	
DLV115/A	80 220,00	107560160	Rp2	1,5	26	13,0	12	11	9,9	9,3	7,7	6,6	4

3-фазный, напряжение 3 x 400 В

Модель DLF с комплектом напорного патрубка Rp 2" и опорой

Модель	Розничная цена без НДС, руб.	Артикул	Подключение вых.	Мощность [кВт]	Вес [кг]	Q [м³/ч] 0 [л/мин] 0	6 100	12 200	18 300	21 350	27 450	30 500	36 600
						H= напор [м]							
DLF VORTEX-N/A	62 339,00	107560140XXXPAK		1,1	20	8,0	7,6	6,8	5,8	5,1	4	2,5	
DLF80/A	73 488,00	107560060XXXPBJ		0,6	22	8,0	5,9	4,7	3,6	3			
DLF90/A	70 546,00	107560070XXXPBJ		0,6	18	10,0	7,8	6,4	5,3	4,7	3,5		
DLF105/A	72 873,00	107560080XXXPBJ		1,1	22	14,0	11,6	9,7	8,1	7,4	5,9	5,2	

3-фазный, напряжение 3 x 230 В

Модель	Розничная цена без НДС, руб.	Артикул	Подключение вых.	Мощность	Вес [кг]	Q	6 100	12 200	18 300	21 350	27 450	30 500	36 600
						H= напор [м]							
DL90/A (230 В)	67 118,00	107560070R	Rp2	0,6	20	10,0	7,8	6,4	5,3	4,7	3,5		
DL105/A (230 В)	69 565,00	107560080R	Rp2	1,1	20	14,0	11,6	9,7	8,1	7,4	5,9	5,2	
DL109/A (230 В)	80 098,00	107560090R	Rp2	1,1	26	18,0	15,4	13,1	11	10,1	8,2	7,3	5,4
DL125/A (230 В)	83 159,00	107560100R	Rp2	1,5	27	22,0	19,2	16,7	14,4	13,4	11,3	10,3	8,4
DLV100/A (230 В)	81 078,00	107560150R	Rp2	1,1	27	11,0	9,6	8,6	7,4	6,6	4,8	3,7	
DLV115/A (230 В)	81 078,00	107560160R	Rp2	1,5	27	13,0	12	11	9,9	9,3	7,7	6,6	4

SINGLEBOX PLUS FP

Жесткий отвод из ПВХ

Идеальное решение для перекачивания чистой и дождевой воды, грунтовых или сточных вод в канализационные коллекторы, находящиеся на более высоком уровне.

Области применения

Сточная вода в жилых зданиях и ЖКХ

Группа скидок

8F

Исполнение FP 1-фазные, 1 x 220-240 В

Модель	Розничная цена без НДС, руб.	Артикул		Мощность [кВт]	Вес [кг]	Q [м³/ч] 0	6	12	18	24	30	36	40,2
						[л/мин] 0	100	200	300	400	500	600	670
						H= напор [м]							
SINGLEBOX DOMO 7/B FP	78 998,00	109430560	Rp 1 ½"	0,55	42	11,0	7,5	5,2	2,7				
SINGLEBOX DOMO 10/B FP	96 877,00	109430600	Rp 2"	0,75	40	10,0	8,5	7,2	6	4,7	3,2		
SINGLEBOX DOMO 15/B FP	103 245,00	109430640	Rp 2"	1,1	43	13,0	11	9,5	8	6,6	5,2	3,6	

Модель	Розничная цена без НДС, руб.	Артикул		Мощность [кВт]	Вес [кг]	Q [м³/ч] 0	6	9	12	15,6	24	27	33
						[л/мин] 0	100	150	200	260	400	450	550
						H= напор [м]							
SINGLEBOX DOMO 7VX/B FP	78 998,00	109430580	Rp 1 ½"	0,55	40	9,0	6,6	5,1	3,7	2			
SINGLEBOX DOMO 10VX/B FP	96 877,00	109430620	Rp 2"	0,75	42	8,0	7,1	6,7	6,2	5,4	3,1		
SINGLEBOX DOMO 15VX/B FP	103 245,00	109430660	Rp 2"	1,1	45	9,0	8,6	8,3	7,8	7,1	4,8	3,7	

Исполнение FP 3-фазные, 3 x 400 В

Модель	Розничная цена без НДС, руб.	Артикул		Мощность [кВт]	Вес [кг]	Q [м³/ч] 0	6	12	18	24	30	36	40,2
						[л/мин] 0	100	200	300	400	500	600	670
						H= напор [м]							
SINGLEBOX DOMO 7T/B FP	121 617,00	109430570	Rp 1 ½"	0,55	44	11,0	7,5	5,2	2,7				
SINGLEBOX DOMO 10T/B FP	130 186,00	109430610	Rp 2"	0,75	41	10,0	8,5	7,2	6	4,7	3,2		
SINGLEBOX DOMO 15T/B FP	134 720,00	109430650	Rp 2"	1,1	43	13,0	11	9,5	8	6,6	5,2	3,6	
SINGLEBOX DOMO 20T/B FP	145 501,00	109430680	Rp 2"	1,5	55	15,0	13,2	11,7	10,2	8,7	7,1	5,4	4,2

Модель	Розничная цена без НДС, руб.	Артикул		Мощность [кВт]	Вес [кг]	Q [м³/ч] 0	6	9	12	15,6	24	27	33
						[л/мин] 0	100	150	200	260	400	450	550
						H= напор [м]							
SINGLEBOX DOMO 7VXT/B FP	121 617,00	109430590	Rp 1 ½"	0,55	42	9,0	6,6	5,1	3,7	2			
SINGLEBOX DOMO 10VXT/B FP	130 186,00	109430630	Rp 2"	0,75	41	8,0	7,1	6,7	6,2	5,4	3,1		
SINGLEBOX DOMO 15VXT/B FP	134 720,00	109430670	Rp 2"	1,1	47	9,0	8,6	8,3	7,8	7,1	4,8	3,7	
SINGLEBOX DOMO 20VXT/B FP	143 660,00	109430690	Rp 2"	1,5	50	11,0	10,5	10,2	9,7	9,1	7	6,1	3,8

Исполнение FP/BG 1-фазные, 1 x 220-240 В

Модель	Розничная цена без НДС, руб.	Артикул		Мощность [кВт]	Вес [кг]	Q [м³/ч] 0	6	12	18	24	30	36	40,2
						[л/мин] 0	100	200	300	400	500	600	670
						H= напор [м]							
SINGLEBOX DOMO 7/B FP-BG	89 162,00	109430561	Rp 1 ½"	0,55	43	11,0	7,5	5,2	2,7				
SINGLEBOX DOMO 10/B FP-BG	111 822,00	109430601	Rp 2"	0,75	46	10,0	8,5	7,2	6	4,7	3,2		
SINGLEBOX DOMO 15/B FP-BG	118 188,00	109430641	Rp 2"	1,1	48	13,0	11	9,5	8	6,6	5,2	3,6	

Модель	Розничная цена без НДС, руб.	Артикул		Мощность [кВт]	Вес [кг]	Q [м³/ч] 0	6	9	12	15,6	24	27	33
						[л/мин] 0	100	150	200	260	400	450	550
						H= напор [м]							
SINGLEBOX DOMO 7VX/B FP-BG	89 162,00	109430581	Rp 1 ½"	0,55	41	9,0	6,6	5,1	3,7	2			
SINGLEBOX DOMO 10VX/B FP-B	111 822,00	109430621	Rp 2"	0,75	49	8,0	7,1	6,7	6,2	5,4	3,1		
SINGLEBOX DOMO 15VX/B FP-B	118 188,00	109430661	Rp 2"	1,1	50	9,0	8,6	8,3	7,8	7,1	4,8	3,7	

Исполнение FP/BG 3-фазные, 3 x 400 В

Модель	Розничная цена без НДС, руб.	Артикул		Мощность [кВт]	Вес [кг]	Q [м³/ч] 0	6	12	18	24	30	36	40,2
						[л/мин] 0	100	200	300	400	500	600	670
						H= напор [м]							
SINGLEBOX DOMO 7T/B FP-B	131 782,00	109430571	Rp 1 ½"	0,55	42	11,0	7,5	5,2	2,7				
SINGLEBOX DOMO 10T/B FP-B	145 254,00	109430611	Rp 2"	0,75	44	10,0	8,5	7,2	6	4,7	3,2		
SINGLEBOX DOMO 15T/B FP/B	149 786,00	109430651	Rp 2"	1,1	54	13,0	11	9,5	8	6,6	5,2	3,6	
SINGLEBOX DOMO 20T/B FP/B	160 444,00	109430681	Rp 2"	1,5	47	15,0	13,2	11,7	10,2	8,7	7,1	5,4	4,2

Модель	Розничная цена без НДС, руб.	Артикул		Мощность [кВт]	Вес [кг]	Q [м³/ч] 0	6	9	12	15,6	24	27	33
						[л/мин] 0	100	150	200	260	400	450	550
						H= напор [м]							
SINGLEBOX DOMO 20VXT/B FP	158 727,00	109430691	Rp 2"	1,5	47	11,0	10,5	10,2	9,7	9,1	7	6,1	3,8
SINGLEBOX DOMO 7VXT/B FP-B	131 782,00	109430591	Rp 1 ½"	0,55	46	9,0	6,6	5,1	3,7	2			
SINGLEBOX DOMO 10VXT/B FP-B	145 254,00	109430631	Rp 2"	0,75	51	8,0	7,1	6,7	6,2	5,4	3,1		
SINGLEBOX DOMO 15VXT/B FP-B	149 786,00	109430671	Rp 2"	1,1	59	9,0	8,6	8,3	7,8	7,1	4,8	3,7	

Исполнение FP/SG 1-фазные, 1 x 220-240 В

Модель	Розничная цена без НДС, руб.	Артикул		Мощность [кВт]	Вес [кг]	Q [м³/ч] 0	6	12	18	24	30	36	40,2
						[л/мин] 0	100	200	300	400	500	600	670
						H= напор [м]							
SINGLEBOX DOMO 7/B FP-SG	123 699,00	109430564	Rp 1 ½"	0,55	34	11,0	7,5	5,2	2,7				

Модель	Розничная цена без НДС, руб.	Артикул		Мощность [кВт]	Вес [кг]	Q [м³/ч] 0	6	9	12	15,6	24	27	33
						[л/мин] 0	100	150	200	260	400	450	550
						H= напор [м]							
SINGLEBOX DOMO 7VX/B FP-SG	123 699,00	109430584	Rp 1 ½"	0,55	42	9,0	6,6	5,1	3,7	2			

SINGLEBOX PLUS SL

Раздвижной механизм

Идеальное решение для перекачивания чистой и дождевой воды, грунтовых или сточных вод в канализационные коллекторы, находящиеся на более высоком уровне.

Области применения

Сточная вода в жилых зданиях и ЖКХ

Группа скидок

8F

Исполнение SL 1-фазные, 1 x 220-240 В

Модель	Розничная цена без НДС, руб.	Артикул		Мощность [кВт]	Вес [кг]	Q [м³/ч] 0 [л/мин] 0	6 100	12 200	18 300	21 350	27 450	30 500	36 600
						H= напор [м]							
SINGLEBOX DLFM 80-N/A SL	135 091,00	109430822	Rp 2"	0,6	52	8,0	5,9	4,7	3,6	3			
SINGLEBOX DLFM 90-N/A SL	135 703,00	109430842	Rp 2"	0,6	62	10,0	7,8	6,4	5,3	4,7	3,5		
SINGLEBOX DLM 109-N/A SL	138 521,00	109430882	Rp 2"	1,1	60	18,0	15,4	13,1	11	10,1	8,2	7,3	5,4
SINGLEBOX MINIVX F-M/AN SL	131 173,00	109430862	Rp 2"	0,6	58	7,0	5,5	4	1,8				
SINGLEBOX DLVM 100-N/A SL	138 521,00	109430902	Rp 2"	1,1	68	11,0	9,6	8,6	7,4	6,6	4,8	3,7	
SINGLEBOX DLVM 100-N/A SL	138 521,00	109430902	Rp 2"	1,1	68	11,0	9,6	8,6	7,4	6,6	4,8	3,7	

Модель	Розничная цена без НДС, руб.	Артикул		Мощность [кВт]	Вес [кг]	Q [м³/ч] 0 [л/мин] 0	6 100	12 200	18 300	24 400	30 500	36 600	40,2 670
						H= напор [м]							
SINGLEBOX DOMO 10/B SL	120 146,00	109430602	Rp 2"	0,75	51	10,0	8,5	7,2	6	4,7	3,2		
SINGLEBOX DOMO 15/B SL	126 517,00	109430642	Rp 2"	1,1	48	13,0	11	9,5	8	6,6	5,2	3,6	

Модель	Розничная цена без НДС, руб.	Артикул		Мощность [кВт]	Вес [кг]	Q [м³/ч] 0 [л/мин] 0	6 100	9 150	12 200	15,6 260	24 400	27 450	33 550
						H= напор [м]							
SINGLEBOX DOMO 10VX/B SL	120 146,00	109430622	Rp 2"	0,75	50	8,0	7,1	6,7	6,2	5,4	3,1		
SINGLEBOX DOMO 15VX/B SL	126 517,00	109430662	Rp 2"	1,1	51	9,0	8,6	8,3	7,8	7,1	4,8	3,7	

Исполнение SL 3-фазные, 3 x 400 В with sliding device

Модель	Розничная цена без НДС, руб.	Артикул		Мощность [кВт]	Вес [кг]	Q [м³/ч] 0	6	12	18	21	27	30	36
						[л/мин] 0	100	200	300	350	450	500	600
						H= напор [м]							
SINGLEBOX DLF 80-N/A SL	175 995,00	109430832	Rp 2"	0,6	58	8,0	5,9	4,7	3,6	3			
SINGLEBOX DLF 90-N/A SL	176 733,00	109430852	Rp 2"	0,6	58	10,0	7,8	6,4	5,3	4,7	3,5		
SINGLEBOX DLF 105-N/A SL	170 118,00	109430922	Rp 2"	1,1	59	14,0	11,6	9,7	8,1	7,4	5,9	5,2	
SINGLEBOX DL 109-N/A SL	175 995,00	109430892	Rp 2"	1,1	65	18,0	15,4	13,1	11	10,1	8,2	7,3	5,4
SINGLEBOX DL 125-N/A SL	171 834,00	109430942	Rp 2"	1,5	68	22,0	19,2	16,7	14,4	13,4	11,3	10,3	8,4
SINGLEBOX MINIVX F-T/AN SL	171 710,00	109430872	Rp 2"	0,6	57	7,0	5,5	4	1,8				
SINGLEBOX DLFVORTEX-N/A SL	167 420,00	109430932	Rp 2"	1,1	57	8,0	7,6	6,8	5,8	5,1	3,5	2,5	
SINGLEBOX DLV 100-N/A SL	174 403,00	109430912	Rp 2"	1,1	70	11,0	9,6	8,6	7,4	6,6	4,8	3,7	
SINGLEBOX DLV 100-N/A SL	174 403,00	109430912	Rp 2"	1,1	70	11,0	9,6	8,6	7,4	6,6	4,8	3,7	
SINGLEBOX DLV 115-N/A SL	175 383,00	109430952	Rp 2"	1,5	68	13,0	12	11	9,9	9,3	7,7	6,6	4

Модель	Розничная цена без НДС, руб.	Артикул		Мощность [кВт]	Вес [кг]	Q [м³/ч] 0	6	12	18	24	30	36	40,2
						[л/мин] 0	100	200	300	400	500	600	670
						H= напор [м]							
SINGLEBOX DOMO 10T/B SL	153 583,00	109430612	Rp 2"	0,75	50	10,0	8,5	7,2	6	4,7	3,2		
SINGLEBOX DOMO 15T/B SL	158 115,00	109430652	Rp 2"	1,1	52	13,0	11	9,5	8	6,6	5,2	3,6	
SINGLEBOX DOMO 20T/B SL	168 643,00	109430682	Rp 2"	1,5	53	15,0	13,2	11,7	10,2	8,7	7,1	5,4	4,2

Модель	Розничная цена без НДС, руб.	Артикул		Мощность [кВт]	Вес [кг]	Q [м³/ч] 0	6	9	12	15,6	24	27	33
						[л/мин] 0	100	150	200	260	400	450	550
						H= напор [м]							
SINGLEBOX DOMO 10VXT/B SL	153 583,00	109430632	Rp 2"	0,75	60	8,0	7,1	6,7	6,2	5,4	3,1		
SINGLEBOX DOMO 15VXT/B SL	158 115,00	109430672	Rp 2"	1,1	52	9,0	8,6	8,3	7,8	7,1	4,8	3,7	
SINGLEBOX DOMO 20VXT/B SL	167 055,00	109430692	Rp 2"	1,5	57	11,0	10,5	10,2	9,7	9,1	7	6,1	3,8

Исполнение SL/BV 1-фазные, 1 x 220-240 В

Модель	Розничная цена без НДС, руб.	Артикул		Мощность [кВт]	Вес [кг]	Q [м³/ч] 0	6	12	18	21	27	30	36
						[л/мин] 0	100	200	300	350	450	500	600
						H= напор [м]							
SINGLEBOX DLFM 80-N/A SL-BV	144 397,00	109430823	Rp 2"	0,6	67	8,0	5,9	4,7	3,6	3			
SINGLEBOX DLFM 90-N/A SL-BV	144 888,00	109430843	Rp 2"	0,6	56	10,0	7,8	6,4	5,3	4,7	3,5		
SINGLEBOX DLM 109-N/A SL-BV	147 703,00	109430883	Rp 2"	1,1	68	18,0	15,4	13,1	11	10,1	8,2	7,3	5,4
SINGLEBOX DLVM 100-N/A SL-BV	147 703,00	109430903	Rp 2"	1,1	70	11,0	9,6	8,6	7,4	6,6	4,8	3,7	
SINGLEBOX DLVM 100-N/A SL-BV	147 703,00	109430903	Rp 2"	1,1	70	11,0	9,6	8,6	7,4	6,6	4,8	3,7	

Модель	Розничная цена без НДС, руб.	Артикул		Мощность [кВт]	Вес [кг]	Q [м³/ч] 0	6	12	18	24	30	36	40,2
						[л/мин] 0	100	200	300	400	500	600	670
						H= напор [м]							
SINGLEBOX DOMO 10/B SL-BV	129 334,00	109430603	Rp 2"	0,75	49	10,0	8,5	7,2	6	4,7	3,2		
SINGLEBOX DOMO 15/B SL-BV	135 703,00	109430643	Rp 2"	1,1	55	13,0	11	9,5	8	6,6	5,2	3,6	

Модель	Розничная цена без НДС, руб.	Артикул		Мощность [кВт]	Вес [кг]	Q [м³/ч] 0	6	9	12	15,6	24	27	33
						[л/мин] 0	100	150	200	260	400	450	550
						H= напор [м]							
SINGLEBOX DOMO 10VX/B SL-BV	129 334,00	109430623	Rp 2"	0,75	54	8,0	7,1	6,7	6,2	5,4	3,1		
SINGLEBOX DOMO 15VX/B SL-BV	135 703,00	109430663	Rp 2"	1,1	60	9,0	8,6	8,3	7,8	7,1	4,8	3,7	

Исполнение SL/BV 3-фазные, 3 x 400 В

Модель	Розничная цена без НДС, руб.	Артикул		Мощность [кВт]	Вес [кг]	Q [м³/ч] 0	6	12	18	21	27	30	36
						[л/мин] 0	100	200	300	350	450	500	600
						H= напор [м]							
SINGLEBOX DLF 80-N/A SL-BV	185 182,00	109430833	Rp 2"	0,6	61	8,0	5,9	4,7	3,6	3			
SINGLEBOX DLF 90-N/A SL-BV	185 917,00	109430853	Rp 2"	0,6	62	10,0	7,8	6,4	5,3	4,7	3,5		
SINGLEBOX DLF 105-N/A SL-BV	179 545,00	109430923	Rp 2"	1,1	63	14,0	11,6	9,7	8,1	7,4	5,9	5,2	
SINGLEBOX DL 109-N/A SL-BV	185 307,00	109430893	Rp 2"	1,1	69	18,0	15,4	13,1	11	10,1	8,2	7,3	5,4
SINGLEBOX DL 125-N/A SL-BV	180 895,00	109430943	Rp 2"	1,5	70	22,0	19,2	16,7	14,4	13,4	11,3	10,3	8,4
SINGLEBOX DLV 100-N/A SL-BV	183 587,00	109430913	Rp 2"	1,1	71	11,0	9,6	8,6	7,4	6,6	4,8	3,7	
SINGLEBOX DLV 100-N/A SL-BV	183 587,00	109430913	Rp 2"	1,1	71	11,0	9,6	8,6	7,4	6,6	4,8	3,7	
SINGLEBOX DLV 115-N/A SL-BV	184 689,00	109430953	Rp 2"	1,5	73	13,0	12	11	9,9	9,3	7,7	6,6	4

Модель	Розничная цена без НДС, руб.	Артикул		Мощность [кВт]	Вес [кг]	Q [м³/ч] 0	6	12	18	24	30	36	40,2
						[л/мин] 0	100	200	300	400	500	600	670
						H= напор [м]							
SINGLEBOX DOMO 10T/B SL-BV	162 770,00	109430613	Rp 2"	0,75	56	10,0	8,5	7,2	6	4,7	3,2		
SINGLEBOX DOMO 15T/B SL-BV	167 301,00	109430653	Rp 2"	1,1	55	13,0	11	9,5	8	6,6	5,2	3,6	
SINGLEBOX DOMO 20T/B SL-BV	177 833,00	109430683	Rp 2"	1,5	56	15,0	13,2	11,7	10,2	8,7	7,1	5,4	4,2

Модель	Розничная цена без НДС, руб.	Артикул		Мощность [кВт]	Вес [кг]	Q [м³/ч] 0	6	9	12	15,6	24	27	33
						[л/мин] 0	100	150	200	260	400	450	550
						H= напор [м]							
SINGLEBOX DOMO 10VXT/B SL-B	162 770,00	109430633	Rp 2"	0,75	53	8,0	7,1	6,7	6,2	5,4	3,1		
SINGLEBOX DOMO 15VXT/B SL-B	167 301,00	109430673	Rp 2"	1,1	48	9,0	8,6	8,3	7,8	7,1	4,8	3,7	
SINGLEBOX DOMO 20VXT/B SL-B	176 239,00	109430693	Rp 2"	1,5	56	11,0	10,5	10,2	9,7	9,1	7	6,1	3,8

DOUBLEBOX PLUS FP

Жесткий отвод из ПВХ

Идеальное решение для перекачивания чистой и дождевой воды, грунтовых или сточных вод в канализационные коллекторы, находящиеся на более высоком уровне.

Области применения

Сточная вода в жилых зданиях и ЖКХ

Группа скидок

8F

Исполнение FP 1-фазные, 1 x 220-240 В

Модель	Розничная цена без НДС, руб.	Артикул		Мощность [кВт]	Вес [кг]	Q [м³/ч] 0 [л/мин] 0	6 100	24 200	36 300	48 400	60 500	72 600	80,4 670
						H= напор [м]							
DOUBLEBOX DOMO 7/B FP	167 420,00	109431160	1" ½	2x 0,55	65	11,0	7,5	5,2	2,7				
DOUBLEBOX DOMO 10/B FP	205 141,00	109431200	Rp 2"	2x 0,75	70	10,0	8,5	7,2	6	4,7	3,2		
DOUBLEBOX DOMO 15/B FP	218 860,00	109431240	Rp 2"	2x 1,1	74	13,0	11	9,5	8	6,6	5,2	3,6	

Модель	Розничная цена без НДС, руб.	Артикул		Мощность [кВт]	Вес [кг]	Q [м³/ч] 0 [л/мин] 0	6 100	18 150	24 200	31,2 260	48 400	54 450	66 550
						H= напор [м]							
DOUBLEBOX DOMO 7VX/B FP	167 420,00	109431180	1" ½	2x 0,55	67	9,0	6,6	5,1	3,7	2			
DOUBLEBOX DOMO 10VX/B FP	205 141,00	109431220	Rp 2"	2x 0,75	71	8,0	7,1	6,7	6,2	5,4	3,1		
DOUBLEBOX DOMO 15VX/B FP	218 860,00	109431260	Rp 2"	2x 1,1	70	9,0	8,6	8,3	7,8	7,1	4,8	3,7	

Исполнение FP/BG 1-фазные, 1 x 220-240 В

Модель	Розничная цена без НДС, руб.	Артикул		Мощность [кВт]	Вес [кг]	Q [м³/ч] 0	6	24	36	48	60	72	80,4
						[л/мин] 0	100	200	300	400	500	600	670
						H= напор [м]							
DOUBLEBOX DOMO 7/B FP-BG	187 635,00	109431161	1" ½	2x 0,55	65	11,0	7,5	5,2	2,7				
DOUBLEBOX DOMO 10/B FP-BG	235 150,00	109431201	Rp 2"	2x 0,75	100	10,0	8,5	7,2	6	4,7	3,2		
DOUBLEBOX DOMO 15/B FP-BG	248 743,00	109431241	Rp 2"	2x 1,1	82	13,0	11	9,5	8	6,6	5,2	3,6	

Модель	Розничная цена без НДС, руб.	Артикул		Мощность [кВт]	Вес [кг]	Q [м³/ч] 0	6	18	24	31,2	48	54	66
						[л/мин] 0	100	150	200	260	400	450	550
						H= напор [м]							
DOUBLEBOX DOMO 7VX/B FP-B	187 635,00	109431181	1" ½	2x 0,55	80	9,0	6,6	5,1	3,7	2			
DOUBLEBOX DOMO 10VX/B FP-B	235 150,00	109431221	Rp 2"	2x 0,75	79	8,0	7,1	6,7	6,2	5,4	3,1		
DOUBLEBOX DOMO 15VX/B FP-B	248 743,00	109431261	Rp 2"	2x 1,1	82	9,0	8,6	8,3	7,8	7,1	4,8	3,7	

Исполнение FP 3-фазные, 3 x 400 В

Модель	Розничная цена без НДС, руб.	Артикул		Мощность [кВт]	Вес [кг]	Q [м³/ч] 0	6	24	36	48	60	72	80,4
						[л/мин] 0	100	200	300	400	500	600	670
						H= напор [м]							
DOUBLEBOX DOMO 7T/B FP	257 810,00	109431170	1" ½	2x 0,55	73	11,0	7,5	5,2	2,7				
DOUBLEBOX DOMO 10T/B FP	276 179,00	109431210	Rp 2"	2x 0,75	79	10,0	8,5	7,2	6	4,7	3,2		
DOUBLEBOX DOMO 15T/B FP	285 733,00	109431250	Rp 2"	2x 1,1	85	13,0	11	9,5	8	6,6	5,2	3,6	
DOUBLEBOX DOMO 20T/B FP	308 145,00	109431280	Rp 2"	2x 1,5	91	15,0	13,2	11,7	10,2	8,7	7,1	5,4	4,2

Модель	Розничная цена без НДС, руб.	Артикул		Мощность [кВт]	Вес [кг]	Q [м³/ч] 0	6	18	24	31,2	48	54	66
						[л/мин] 0	100	150	200	260	400	450	550
						H= напор [м]							
DOUBLEBOX DOMO 7VXT/B FP	257 810,00	109431190	1" ½	2x 0,55	80	9,0	6,6	5,1	3,7	2			
DOUBLEBOX DOMO 10VXT/B FP	276 179,00	109431230	Rp 2"	2x 0,75	79	8,0	7,1	6,7	6,2	5,4	3,1		
DOUBLEBOX DOMO 15VXT/B FP	285 733,00	109431270	Rp 2"	2x 1,1	102	9,0	8,6	8,3	7,8	7,1	4,8	3,7	
DOUBLEBOX DOMO 20VXT/B FP	304 596,00	109431290	Rp 2"	2x 1,5	91	11,0	10,5	10,2	9,7	9,1	7	6,1	3,8

Исполнение FP/BG 3-фазные, 3 x 400 В

Модель	Розничная цена без НДС, руб.	Артикул		Мощность [кВт]	Вес [кг]	Q [м³/ч] 0	6	24	36	48	60	72	80,4
						[л/мин] 0	100	200	300	400	500	600	670
						H= напор [м]							
DOUBLEBOX DOMO 7T/B FP-BG	278 017,00	109431171	1" ½	2x 0,55	80	11,0	7,5	5,2	2,7				
DOUBLEBOX DOMO 10T/B FP-B	306 184,00	109431211	Rp 2"	2x 0,75	86	10,0	8,5	7,2	6	4,7	3,2		
DOUBLEBOX DOMO 15T/B FP-B	315 618,00	109431251	Rp 2"	2x 1,1	98	13,0	11	9,5	8	6,6	5,2	3,6	
DOUBLEBOX DOMO 20T/B FP-B	338 152,00	109431281	Rp 2"	2x 1,5	92	15,0	13,2	11,7	10,2	8,7	7,1	5,4	4,2

Модель	Розничная цена без НДС, руб.	Артикул		Мощность [кВт]	Вес [кг]	Q [м³/ч] 0	6	18	24	31,2	48	54	66
						[л/мин] 0	100	150	200	260	400	450	550
						H= напор [м]							
DOUBLEBOX DOMO 20VXT/B FP-	334 600,00	109431291	Rp 2"	2x 1,5	101	11,0	10,5	10,2	9,7	9,1	7	6,1	3,8
DOUBLEBOX DOMO 7VXT/B FP-B	278 017,00	109431191	1" ½	2x 0,55	80	9,0	6,6	5,1	3,7	2			
DOUBLEBOX DOMO 10VXT/B FP-	306 184,00	109431231	Rp 2"	2x 0,75	106	8,0	7,1	6,7	6,2	5,4	3,1		
DOUBLEBOX DOM.15VXT/B FP-B	315 618,00	109431271	Rp 2"	2x 1,1	97	9,0	8,6	8,3	7,8	7,1	4,8	3,7	

DOUBLEBOX PLUS SL

Раздвижной механизм

Идеальное решение для перекачивания чистой и дождевой воды, грунтовых или сточных вод в канализационные коллекторы, находящиеся на более высоком уровне.

Области применения

Сточная вода в жилых зданиях и ЖКХ

Группа скидок

8F

Исполнение SL 1-фазные, 1 x 220-240 В

Модель	Розничная цена без НДС, руб.	Артикул		Мощность [кВт]	Вес [кг]	Q [м³/ч] 0 [л/мин] 0	6 100	24 200	36 300	42 350	54 450	60 500	72 600
						H= напор [м]							
DOUBLEBOX DLFM 80-N/A SL	286 465,00	109431422	Rp 2"	2x 0,6	101	8,0	5,9	4,7	3,6	3			
DOUBLEBOX DLFM 90-N/A SL	287 693,00	109431442	Rp 2"	2x 0,6	103	10,0	7,8	6,4	5,3	4,7	3,5		
DOUBLEBOX DLM 109-N/A SL	293 571,00	109431482	Rp 2"	2x 1,1	118	18,0	15,4	13,1	11	10,1	8,2	7,3	5,4
DOUBLEBOX DLF 80-N/A SL	373 176,00	109431432	Rp 2"	2x 0,6	113	8,0	5,9	4,7	3,6	3			
DOUBLEBOX DLF 90-N/A SL	374 525,00	109431452	Rp 2"	2x 0,6	117	10,0	7,8	6,4	5,3	4,7	3,5		
DOUBLEBOX DLF 105-N/A SL	360 932,00	109431522	Rp 2"	2x 1,1	116	14,0	11,6	9,7	8,1	7,4	5,9	5,2	
DOUBLEBOX MINIVX F-M/AN SL	278 017,00	109431462	Rp 2"	2x 0,6	100	7,0	5,5	4	1,8				
DOUBLEBOX DLVM 100-N/A SL	293 571,00	109431502	Rp 2"	2x 1,1	116	11,0	9,6	8,6	7,4	6,6	4,8	3,7	
DOUBLEBOX DLVM 100-N/A SL	293 571,00	109431502	Rp 2"	2x 1,1	116	11,0	9,6	8,6	7,4	6,6	4,8	3,7	

Модель	Розничная цена без НДС, руб.	Артикул		Мощность [кВт]	Вес [кг]	Q [м³/ч] 0 [л/мин] 0	6 100	24 200	36 300	48 400	60 500	72 600	80,4 670
						H= напор [м]							
DOUBLEBOX DOMO 10/B SL	240 173,00	109431202	Rp 2"	2x 0,75	92	10,0	8,5	7,2	6	4,7	3,2		
DOUBLEBOX DOMO 15/B SL	253 766,00	109431242	Rp 2"	2x 1,1	93	13,0	11	9,5	8	6,6	5,2	3,6	

Модель	Розничная цена без НДС, руб.	Артикул		Мощность [кВт]	Вес [кг]	Q [м³/ч] 0 [л/мин] 0	6 100	18 150	24 200	31,2 260	48 400	54 450	66 550
						H= напор [м]							
DOUBLEBOX DOMO 10VX/B SL	240 173,00	109431222	Rp 2"	2x 0,75	84	8,0	7,1	6,7	6,2	5,4	3,1		
DOUBLEBOX DOMO 15VX/B SL	253 766,00	109431262	Rp 2"	2x 1,1	93	9,0	8,6	8,3	7,8	7,1	4,8	3,7	

Исполнение SL/BV 1-фазные, 1 x 220-240 В

Модель	Розничная цена без НДС, руб.	Артикул		Мощность [кВт]	Вес [кг]	Q [м³/ч] 0	6	24	36	42	54	60	72
						[л/мин] 0	100	200	300	350	450	500	600
						H= напор [м]							
DOUBLEBOX DLFM 80-N/A SL-BV	304 962,00	109431423	Rp 2"	2x 0,6	108	8,0	5,9	4,7	3,6	3			
DOUBLEBOX DLFM 90-N/A SL-BV	306 184,00	109431443	Rp 2"	2x 0,6	109	10,0	7,8	6,4	5,3	4,7	3,5		
DOUBLEBOX DLM 109-N/A SL-BV	312 067,00	109431483	Rp 2"	2x 1,1	120	18,0	15,4	13,1	11	10,1	8,2	7,3	5,4
DOUBLEBOX DLVM 100-N/A SL-B	312 067,00	109431503	Rp 2"	2x 1,1	118	11,0	9,6	8,6	7,4	6,6	4,8	3,7	
DOUBLEBOX DLVM 100-N/A SL-B	312 067,00	109431503	Rp 2"	2x 1,1	118	11,0	9,6	8,6	7,4	6,6	4,8	3,7	

Модель	Розничная цена без НДС, руб.	Артикул		Мощность [кВт]	Вес [кг]	Q [м³/ч] 0	6	24	36	48	60	72	80,4
						[л/мин] 0	100	200	300	400	500	600	670
						H= напор [м]							
DOUBLEBOX DOMO 10/B SL-BV	258 667,00	109431203	Rp 2"	2x 0,75	95	10,0	8,5	7,2	6	4,7	3,2		
DOUBLEBOX DOMO 15/B SL-BV	272 260,00	109431243	Rp 2"	2x 1,1	100	13,0	11	9,5	8	6,6	5,2	3,6	

Модель	Розничная цена без НДС, руб.	Артикул		Мощность [кВт]	Вес [кг]	Q [м³/ч] 0	6	18	24	31,2	48	54	66
						[л/мин] 0	100	150	200	260	400	450	550
						H= напор [м]							
DOUBLEBOX DOMO 10VX/B SL-B	258 667,00	109431223	Rp 2"	2x 0,75	116	8,0	7,1	6,7	6,2	5,4	3,1		
DOUBLEBOX DOMO 15VX/B SL-B	272 260,00	109431263	Rp 2"	2x 1,1	103	9,0	8,6	8,3	7,8	7,1	4,8	3,7	

Исполнение SL 3-фазные, 3 x 400 В

Модель	Розничная цена без НДС, руб.	Артикул		Мощность [кВт]	Вес [кг]	Q [м³/ч] 0	6	24	36	42	54	60	72
						[л/мин] 0	100	200	300	350	450	500	600
						H= напор [м]							
DOUBLEBOX DL 109-N/A SL	373 303,00	109431492	Rp 2"	2x 1,1	132	18,0	15,4	13,1	11	10,1	8,2	7,3	5,4
DOUBLEBOX DL 125-N/A SL	364 118,00	109431542	Rp 2"	2x 1,5	131	22,0	19,2	16,7	14,4	13,4	11,3	10,3	8,4
DOUBLEBOX MINIVX F-T/AN SL	363 872,00	109431472	Rp 2"	2x 0,6	116	7,0	5,5	4	1,8				
DOUBLEBOX DLFVORTEX-N/A SL	355 053,00	109431532	Rp 2"	2x 1,1	112	8,0	7,6	6,8	5,8	5,1	3,5	2,5	
DOUBLEBOX DLV 100-N/A SL	369 872,00	109431512	Rp 2"	2x 1,1	128	11,0	9,6	8,6	7,4	6,6	4,8	3,7	
DOUBLEBOX DLV 100-N/A SL	369 872,00	109431512	Rp 2"	2x 1,1	128	11,0	9,6	8,6	7,4	6,6	4,8	3,7	
DOUBLEBOX DLV 115-N/A SL	371 711,00	109431552	Rp 2"	2x 1,5	129	13,0	12	11	9,9	9,3	7,7	6,6	4

Модель	Розничная цена без НДС, руб.	Артикул		Мощность [кВт]	Вес [кг]	Q [м³/ч] 0	6	24	36	48	60	72	80,4
						[л/мин] 0	100	200	300	400	500	600	670
						H= напор [м]							
DOUBLEBOX DOMO 10T/B SL	310 962,00	109431212	Rp 2"	2x 0,75	98	10,0	8,5	7,2	6	4,7	3,2		
DOUBLEBOX DOMO 15T/B SL	320 639,00	109431252	Rp 2"	2x 1,1	107	13,0	11	9,5	8	6,6	5,2	3,6	
DOUBLEBOX DOMO 20T/B SL	343 294,00	109431282	Rp 2"	2x 1,5	103	15,0	13,2	11,7	10,2	8,7	7,1	5,4	4,2

Модель	Розничная цена без НДС, руб.	Артикул		Мощность [кВт]	Вес [кг]	Q [м³/ч] 0	6	18	24	31,2	48	54	66
						[л/мин] 0	100	150	200	260	400	450	550
						H= напор [м]							
DOUBLEBOX DOMO 10VXT/B SL	310 962,00	109431232	Rp 2"	2x 0,75	95	8,0	7,1	6,7	6,2	5,4	3,1		
DOUBLEBOX DOMO 15VXT/B SL	320 639,00	109431272	Rp 2"	2x 1,1	98	9,0	8,6	8,3	7,8	7,1	4,8	3,7	
DOUBLEBOX DOMO 20VXT/B SL	339 621,00	109431292	Rp 2"	2x 1,5	104	11,0	10,5	10,2	9,7	9,1	7	6,1	3,8

Исполнение SL/BV 3-фазные, 3 x 400 В

Модель	Розничная цена без НДС, руб.	Артикул		Мощность [кВт]	Вес [кг]	Q [м³/ч] 0	6	24	36	42	54	60	72
						[л/мин] 0	100	200	300	350	450	500	600
						H= напор [м]							
DOUBLEBOX DLF 80-N/A SL-BV	391 551,00	109431433	Rp 2"	2x 0,6	120	8,0	5,9	4,7	3,6	3			
DOUBLEBOX DLF 90-N/A SL-BV	392 897,00	109431453	Rp 2"	2x 0,6	120	10,0	7,8	6,4	5,3	4,7	3,5		
DOUBLEBOX DLF 105-N/A SL-BV	379 303,00	109431523	Rp 2"	2x 1,1	120	14,0	11,6	9,7	8,1	7,4	5,9	5,2	
DOUBLEBOX DL 109-N/A SL-BV	391 670,00	109431493	Rp 2"	2x 1,1	130	18,0	15,4	13,1	11	10,1	8,2	7,3	5,4
DOUBLEBOX DL 125-N/A SL-BV	382 609,00	109431543	Rp 2"	2x 1,5	139	22,0	19,2	16,7	14,4	13,4	11,3	10,3	8,4
DOUBLEBOX DLV 100-N/A SL-BV	388 244,00	109431513	Rp 2"	2x 1,1	128	11,0	9,6	8,6	7,4	6,6	4,8	3,7	
DOUBLEBOX DLV 100-N/A SL-BV	388 244,00	109431513	Rp 2"	2x 1,1	128	11,0	9,6	8,6	7,4	6,6	4,8	3,7	
DOUBLEBOX DLV 115-N/A SL-BV	390 323,00	109431553	Rp 2"	2x 1,5	135	13,0	12	11	9,9	9,3	7,7	6,6	4

Модель	Розничная цена без НДС, руб.	Артикул		Мощность [кВт]	Вес [кг]	Q [м³/ч] 0	6	24	36	48	60	72	80,4
						[л/мин] 0	100	200	300	400	500	600	670
						H= напор [м]							
DOUBLEBOX DOMO 10T/B SL-B	329 453,00	109431213	Rp 2"	2x 0,75	104	10,0	8,5	7,2	6	4,7	3,2		
DOUBLEBOX DOMO 15T/B SL-B	339 133,00	109431253	Rp 2"	2x 1,1	102	13,0	11	9,5	8	6,6	5,2	3,6	
DOUBLEBOX DOMO 20T/B SL-BV	361 669,00	109431283	Rp 2"	2x 1,5	110	15,0	13,2	11,7	10,2	8,7	7,1	5,4	4,2

Модель	Розничная цена без НДС, руб.	Артикул		Мощность [кВт]	Вес [кг]	Q [м³/ч] 0	6	18	24	31,2	48	54	66
						[л/мин] 0	100	150	200	260	400	450	550
						H= напор [м]							
DOUBLEBOX DOMO 10VXT/B SL-	329 453,00	109431233	Rp 2"	2x 0,75	109	8,0	7,1	6,7	6,2	5,4	3,1		
DOUBLEBOX DOMO 15VXT/B SL-	339 133,00	109431273	Rp 2"	2x 1,1	105	9,0	8,6	8,3	7,8	7,1	4,8	3,7	
DOUBLEBOX DOMO 20VXT/B SL-	357 993,00	109431293	Rp 2"	2x 1,5	110	11,0	10,5	10,2	9,7	9,1	7	6,1	3,8

DOMO GRI

DOMO GRI погружные насосы для сточных вод
Разработаны для работы с жидкостями, содержащей частицы до 25 мм в диаметре.

Области применения

Сточная вода в жилых зданиях

Характеристики

Подача: до 6,6 м^3/ч
Напор: до 23,5 м
Мощность: 1,1 кВт
Глубина погружения: до 5 метров
Минимальный уровень всасывания: 5 мм
Температура перекачиваемой жидкости: до 35°C

Двигатель

Напряжение: 1 ~220-240 В, 3~230/400 В
Класс изоляции: F
Степень защиты корпуса: X8

Группа скидок

8B

1-фазный, напряжение 1 x 220-240 В с поплавковым выключателем

Модель	Розничная цена без НДС, руб.	Артикул	Подключение вых.	Мощность [кВт]	Вес [кг]	Q [м^3/ч] 0	0,9	1,8	3	3,6	4,8	5,4	6,6
						[л/мин] 0	15	30	50	60	80	90	110
						H= напор [м]							
DOMO GRI 11/A	74 957,00	107678600	Rp1	1,1	22	25,0	23,5	21,7	19,3	18	15,2	13,5	9,5
DOMO GRI 11 HF	87 269,00	107678530		1,1	20								
DOMO GRI 15	90 471,00	107678510		1,1	20								

1-фазный, напряжение 1 x 220-240 В, тип "SG" без поплавкового выключателя

Модель	Розничная цена без НДС, руб.	Артикул	Подключение вых.	Мощность [кВт]	Вес [кг]	Q [м³/ч] 0	0,9	1,8	3	3,6	4,8	5,4	6,6
						[л/мин] 0	15	30	50	60	80	90	110
						H= напор [м]							
DOMO GRI 11/A SG	72 505,00	107678590	Rp1	1,1	20	25,0	23,5	21,7	19,3	18	15,2	13,5	9,5
DOMO GRI 11 HF SG	87 269,00	107678520		1,1	20								
DOMO GRI 15 SG	90 471,00	107678500		1,1	20								

3-фазный, напряжение 3 x 400 В

Модель	Розничная цена без НДС, руб.	Артикул	Подключение вых.	Мощность [кВт]	Вес [кг]	Q [м³/ч] 0	0,9	1,8	3	3,6	4,8	5,4	6,6
						[л/мин] 0	15	30	50	60	80	90	110
						H= напор [м]							
DOMO GRI 11T/A	70 792,00	107678595	Rp1	1,1	20	25,0	23,5	21,7	19,3	18	15,2	13,5	9,5
DOMO GRI 11 T HF	87 269,00	107678525		1,1	20								
DOMO GRI 15 T	90 471,00	107678505		1,1	20								
DOMO GRI 11T/A 220-240 50	71 770,00	107678596	Rp1	1,1	20	25,0	23,5	21,7	19,3	18	15,2	13,5	9,5

Lowara® 1300:
Доступная цена
Отличное качество
Высокая надежность

Широкий выбор самоочищающихся и вихревых рабочих колес поможет легко подобрать насос для решения ваших задач. Конструкция рабочего колеса дает возможность эффективного перекачивания механических примесей. Такое решение гарантирует бесперебойную работу, экономию потребляемой энергии и сокращение эксплуатационных затрат. Все насосы серии 1300 оснащены двигателем, предназначенными для надежной работы в условиях погружения. Двигатели имеют класс изоляции F или лучше, что позволяет работать без перегрева, обеспечивая оптимальное охлаждение и длительный срок эксплуатации. Кроме того, насосы выдерживают до 15 пусков в час. Как правило, эти насосы предусматривают стационарный монтаж. Однако, некоторые модели устанавливаются свободно, чтобы насос можно было легко перемещать с одного места на другое. Дополнительную информацию можно найти в разделе о способах установки (стр. 5).

Области применения

- Бытовые канализационные насосные станции
- Насосные станции для перекачивания сточных вод
- Насосные станции для перекачивания ливневых вод
- Дренажная вода
- Грунтовая вода

Ударопрочные

Надежные
Все компоненты изготовлены из прочных материалов, что обеспечивает простоту обслуживания и длительный срок службы.

Мощные
Двигатель разработан специально для надежной работы в условиях погружения и может работать непрерывно без перегрева.

Долговечные
Усиленные подшипники с длительным сроком службы гарантируют надежную длительную эксплуатацию.

Экологически безопасные
Система охлаждения насоса спроектирована таким образом, что использует окружающую его среду, то есть, без применения таких экологически вредных жидкостей, как масла.

Безопасные и простые
Кабельный ввод предотвращает натяжение кабеля и утечки.

Бесперебойность работы
Двойное торцевое уплотнение обеспечивает дополнительную надежность и защиту от утечек.

Гибкость
Корпус насоса готов к любому способу установки.

LOWARA
a xylem brand

СЕРИЯ 1300
МАРКИРОВКА

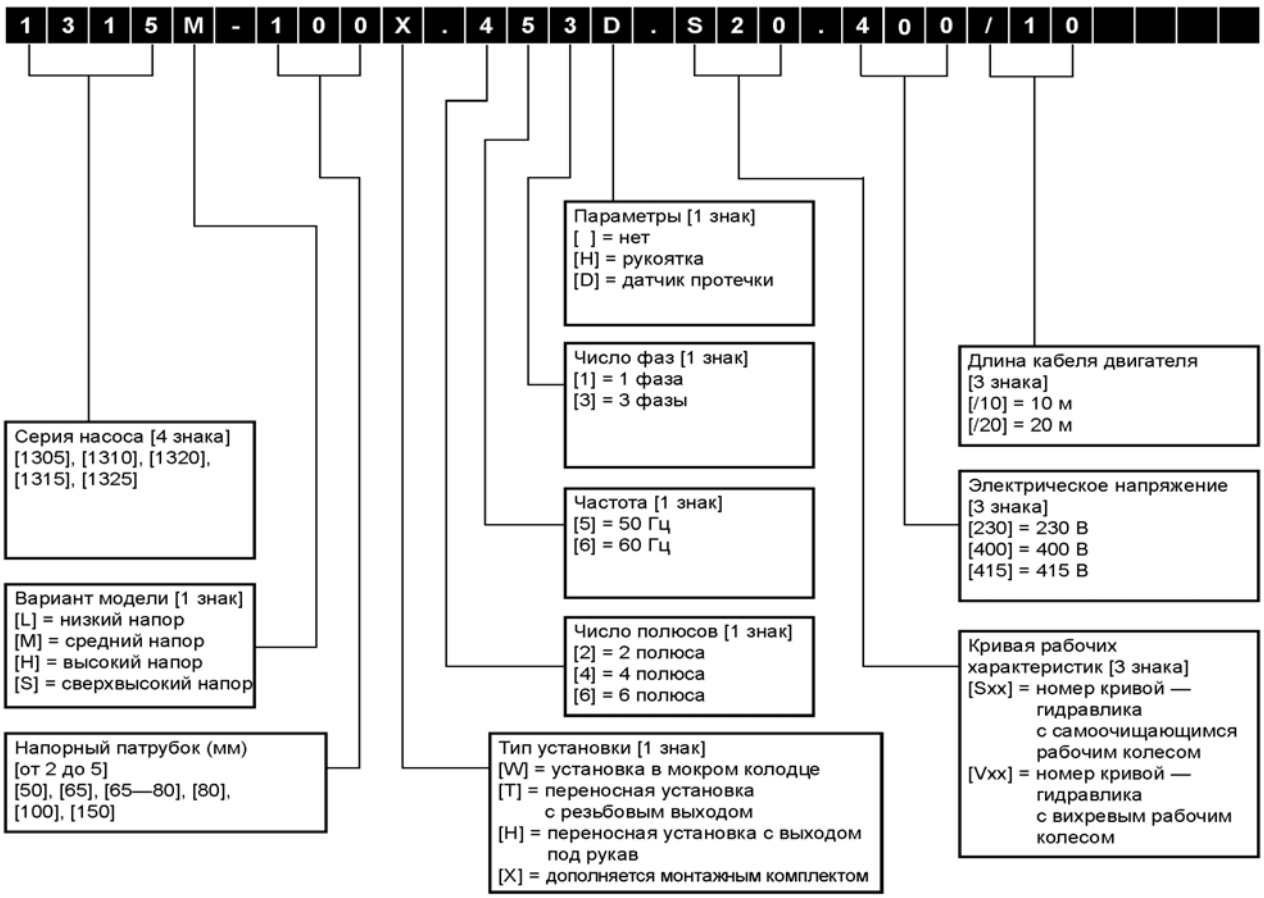

ПРИМЕР

1315M-100X.453.S20.400/10
Серия электрических насосов 1315, средний напор, номинальный диаметр напорного патрубка 100 мм, тип установки X, 4-полюсная версия, 50 Гц, трехфазный, номер кривой S20 — самоочищающаяся гидравлика, напряжение 400 В, длина кабеля 10 м.

Lowara 1305 с вихревой гидравликой (Vortex)

Погружной насос для перекачивания сточных вод и дренажа. Низкое потребление электроэнергии на протяжении всего жизненного цикла насоса.

Тип гидравлики:
V - Вихревое рабочее колесо (Vortex)

Тип напорного патрубка:
W - Направляющий кронштейн, для установки на автоматической трубной муфте
T - Патрубок под крепление шланга с резьбой или насечкой
X - Фланец

Области применения

Для применения в КНС хозяйственно-бытовых стоков, перекачивания сточных вод.

Характеристики

Глубина погружения: до 20 метров
Температура перекачиваемой жидкости: до 40°C
Плотность жидкости: до 1100 кг/м^3
Стандартная длина кабеля: 10 м.

Двигатель

Напряжение: 1 ~220-240 В, 3~230/400 В
Класс изоляции: F

Группа скидок

8K

Модель	Розничная цена без НДС, руб.	Артикул	Напорный патрубок	P ном [кВт]	Напряжение [В]	Тип установки	Вес [кг]
1305H-50W.253.V90.400/10	73 648,00	FL0013051800015	DN50	1,20	400	W	34,0
1305H-50T.253.V90.400/10	73 648,00	FL0013051800016	DN50	1,20	400	T	34,0
1305H-50W.253.V92.400/10	66 091,00	FL0013051800019	DN50	0,75	400	W	34,0
1305H-50T.253.V92.400/10	66 091,00	FL0013051800020	DN50	0,75	400	T	34,0
1305H-50W.251.V92.230/10	66 091,00	FL0013051800023	DN50	0,75	230	W	34,0
1305H-50T.251.V92.230/10	66 091,00	FL0013051800024	DN50	0,75	230	T	34,0

Внимание! по специальному запросу доступны следующие опции: 20 м силового кабеля, датчик протечки, взрывозащищенное исполнение, подъемная ручка.

Набор для установки

Группа скидок: BQ

Модель	Розничная цена без НДС, руб.	Артикул	Тип установки
DN50: комплект для погружной установки с автоматической трубной муфтой	28 621,00	FL0000007903820	1305-50W

Lowara 1305 незабиваемое рабочее колесо

Погружной насос для перекачивания сточных вод и дренажа. Низкое потребление электроэнергии на протяжении всего жизненного цикла насоса.

Тип гидравлики:
S - Незабиваемое рабочее колесо

Тип напорного патрубка:
W - Направляющий кронштейн, для установки на автоматической трубной муфте
T - Патрубок под крепление шланга с резьбой или насечкой
X - Фланец

Области применения

Для применения в КНС хозяйственно-бытовых стоков, перекачивания сточных вод.

Характеристики

Глубина погружения: до 20 метров
Температура перекачиваемой жидкости: до 40°C
Плотность жидкости: до 1100 кг/м^3
Стандартная длина кабеля: 10 м.

Двигатель

Напряжение: 1 ~220-240 В, 3~230/400 В
Класс изоляции: F

Группа скидок

8K

Модель	Розничная цена без НДС, руб.	Артикул	Напорный патрубок	P ном [кВт]	Напряжение [В]	Тип установки	Вес [кг]
1305S-50W.253.S66.400/10	66 091,00	FL0013051800017	DN50	0,75	400	W	32
1305S-50T.253.S66.400/10	66 091,00	FL0013051800018	DN50	0,75	400	T	32
1305S-50W.251.S66.230/10	66 091,00	FL0013051800021	DN50	0,75	230	W	32
1305S-50T.251.S66.230/10	66 091,00	FL0013051800022	DN50	0,75	230	T	32
1305S-50W.251.S64.230/10	66 091,00	FL0013051800207	DN50	0,75	230	W	32
1305S-50T.251.S64.230/10	66 091,00	FL0013051800321	DN50	0,75	230	T	32
1305S-50W.253.S60.400/10	73 648,00	FL0013051800011	DN50	1,20	400	W	32
1305S-50T.253.S60.400/10	73 648,00	FL0013051800012	DN50	1,20	400	T	32
1305S-50W.253.S62.400/10	73 648,00	FL0013051800013	DN50	1,20	400	W	32
1305S-50T.253.S62.400/10	73 648,00	FL0013051800014	DN50	1,20	400	T	32

Внимание! по специальному запросу доступны следующие опции: 20 м силового кабеля, датчик протечки, взрывозащищенное исполнение, подъемная ручка.

Набор для установки

Группа скидок: BQ

Модель	Розничная цена без НДС, руб.	Артикул	Тип установки
DN50: комплект для погружной установки с автоматической трубной муфтой	28 621,00	FL0000007903820	1305-50W

Lowara 1310 вихревое рабочее колесо (Vortex)

Погружной насос для перекачивания сточных вод и дренажа. Низкое потребление электроэнергии на протяжении всего жизненного цикла насоса.

Тип гидравлики:
V - Вихревое рабочее колесо (Vortex)

Тип напорного патрубка:
W - Направляющий кронштейн, для установки на автоматической трубной муфте
T - Патрубок под крепление шланга с резьбой или насечкой
X - Фланец

Области применения

Для применения в КНС хозяйственно-бытовых стоков, перекачивания сточных вод.

Характеристики

Глубина погружения: до 20 метров
Температура перекачиваемой жидкости: до 40°C
Плотность жидкости: до 1100 кг/м^3
Стандартная длина кабеля: 10 м.

Двигатель

Напряжение: 1 ~220-240 В, 3~230/400 В
Класс изоляции: F

Группа скидок

FA

Модель	Розничная цена без НДС, руб.	Артикул	Напорный патрубок	P ном [кВт]	Напряжение [В]	Тип установки	Вес [кг]
1310H-50W.253.V94.400/10	93 338,00	FL0013101810052	DN50	1,4	400	W	35,0
1310H-50T.253.V94.400/10	93 338,00	FL0013101810053	DN50	1,4	400	T	35,0
1310H-50W.251.V94.230/10	94 207,00	FL0013101810084	DN50	1,4	230	W	35,0
1310H-50T.251.V94.230/10	94 207,00	FL0013101810085	DN50	1,4	230	T	35,0
1310H-50W.253.V92.400/10	95 945,00	FL0013101810044	DN50	1,7	400	W	35,0
1310H-50T.253.V92.400/10	95 945,00	FL0013101810045	DN50	1,7	400	T	35,0
1310H-50W.251.V92.230/10	95 945,00	FL0013101810076	DN50	1,7	230	W	35,0
1310H-50T.251.V92.230/10	95 945,00	FL0013101810077	DN50	1,7	230	T	35,0
1310H-50W.253.V90.400/10	102 029,00	FL0013101810036	DN50	2,4	400	W	35,0
1310H-50T.253.V90.400/10	102 029,00	FL0013101810037	DN50	2,4	400	T	35,0
1310H-50W.251.V90.230/10	102 029,00	FL0013101810068	DN50	2,4	230	W	35,0
1310H-50T.251.V90.230/10	102 029,00	FL0013101810069	DN50	2,4	230	T	35,0
1310L-65X.451.V83.230/10	102 029,00	FL0013101810865	DN65	1,0	230	X	41,0
1310L-65X.451.V84.230/10	102 029,00	FL0013101810870	DN65	1,0	230	X	41,0
1310L-65X.453.V82.400/10	103 767,00	FL0013101810843	DN65	1,2	400	X	41,0
1310L-65X.453.V83.400/10	103 767,00	FL0013101810844	DN65	1,2	400	X	41,0
1310L-65X.453.V84.400/10	103 767,00	FL0013101810845	DN65	1,2	400	X	41,0
1310L-65X.451.V82.230/10	104 636,00	FL0013101810860	DN65	1,3	230	X	41,0
1310L-65X.453.V81.400/10	106 374,00	FL0013101810842	DN65	1,5	400	X	41,0
1310M-65X.253.V89.400/10	99 422,00	FL0013101811024	DN65	1,7	400	X	40,0
1310M-65X.251.V89.230/10	99 422,00	FL0013101811305	DN65	1,7	230	X	40,0
1310L-65X.453.V80.400/10	110 719,00	FL0013101810841	DN65	2,0	400	X	41,0
1310M-65X.253.V85.400/10	105 505,00	FL0013101810035	DN65	2,4	400	X	40,0
1310M-65X.251.V85.230/10	105 505,00	FL0013101810067	DN65	2,4	230	X	40,0
1310M-65X.251.V87.230/10	105 505,00	FL0013101810998	DN65	2,4	230	X	40,0
1310M-65X.253.V87.400/10	105 505,00	FL0013101811049	DN65	2,4	400	X	40,0
1310L-80X.451.V83.230/10	102 029,00	FL0013101811361	DN80	1,0	230	X	41,0
1310L-80X.451.V84.230/10	102 029,00	FL0013101811362	DN80	1,0	230	X	41,0
1310L-80X.453.V83.400/10	103 767,00	FL0013101811302	DN80	1,2	400	X	41,0
1310L-80X.453.V82.400/10	103 767,00	FL0013101811358	DN80	1,2	400	X	41,0
1310L-80X.453.V84.400/10	103 767,00	FL0013101811359	DN80	1,2	400	X	41,0
1310L-80X.451.V82.230/10	104 636,00	FL0013101811360	DN80	1,3	230	X	41,0
1310L-80X.453.V81.400/10	106 374,00	FL0013101811341	DN80	1,5	400	X	41,0
1310L-80X.453.V80.400/10	110 719,00	FL0013101811266	DN80	2,0	400	X	41,0

Внимание! по специальному запросу доступны следующие опции: 20 м силового кабеля, датчик протечки, взрывозащищенное исполнение, подъемная ручка.

Набор для установки

Группа скидок: BQ

Модель	Розничная цена без НДС, руб.	Артикул			Тип установки
		3/4"	1"	2"	
DN50: комплект для погружной установки с автоматической трубной муфтой	28 621,00	FL0000007903820		-	1310-50W
DN65: комплект для погружной установки с автоматической трубной муфтой	39 396,00	-	FL0000007903821	-	1310-65W
DN80: комплект для погружной установки с автоматической трубной муфтой	48 467,00	-	FL0000007903822	-	1310-80W
DN65: комплект для погружной установки с автоматической трубной муфтой	72 743,00	-	-	FL0000007903850	1310-65W
DN80: комплект для погружной установки с автоматической трубной муфтой	70 316,00	-	-	FL0000007903832	1310-80W
DN65: комплект для свободной погружной установки со шланговым соединением 75мм	12 905,00	FL0000007903801			1310-65H
DN65: комплект для свободной погружной установки с резьбовым соединением ISO G3	12 905,00	FL0000007903806			1310-65T
DN80: комплект для свободной погружной установки со шланговым соединением 75мм	15 503,00	FL0000007903890			1310-80H
DN80: комплект для свободной погружной установки с резьбовым соединением ISO G3	15 503,00	FL0000007903891			1310-80T

Lowara 1310 незабиваемое рабочее колесо

Погружной насос для перекачивания сточных вод и дренажа. Низкое потребление электроэнергии на протяжении всего жизненного цикла насоса.

Тип гидравлики:
S - Незабиваемое рабочее колесо

Тип напорного патрубка:
W - Направляющий кронштейн, для установки на автоматической трубной муфте
T - Патрубок под крепление шланга с резьбой или насечкой
X - Фланец

Области применения

Для применения в КНС хозяйственно-бытовых стоков, перекачивания сточных вод.

Характеристики

Глубина погружения: до 20 метров
Температура перекачиваемой жидкости: до 40°C
Плотность жидкости: до 1100 кг/м^3
Стандартная длина кабеля: 10 м.

Двигатель

Напряжение: 1 ~220-240 В, 3~230/400 В
Класс изоляции: F

Группа скидок

FA

Модель	Розничная цена без НДС, руб.	Артикул	Напорный патрубок	P ном [кВт]	Напряжение [В]	Тип установки	Вес [кг]
1310S-50W.253.S64.400/10	94 190,00	FL0013101810046	DN50	1,4	400	W	35,0
1310S-50T.253.S64.400/10	94 190,00	FL0013101810047	DN50	1,4	400	T	35,0
1310S-50W.251.S64.230/10	95 076,00	FL0013101810078	DN50	1,4	230	W	35,0
1310S-50T.251.S64.230/10	95 076,00	FL0013101810079	DN50	1,4	230	T	35,0
1310S-50W.251.S64.400/10	95 076,00	FL0013101810853	DN50	1,4	400	W	35,0
1310S-50W.253.S62.400/10	96 848,00	FL0013101810038	DN50	1,7	400	W	35,0
1310S-50T.253.S62.400/10	96 848,00	FL0013101810039	DN50	1,7	400	T	35,0
1310S-50W.251.S62.230/10	96 848,00	FL0013101810070	DN50	1,7	230	W	35,0
1310S-50T.251.S62.230/10	96 848,00	FL0013101810071	DN50	1,7	230	T	35,0
1310S-50W.253.S60.400/10	103 051,00	FL0013101810030	DN50	2,4	400	W	35,0
1310S-50T.253.S60.400/10	103 051,00	FL0013101810031	DN50	2,4	400	T	35,0
1310S-50T.251.S60.230/10	103 051,00	FL0013101810063	DN50	2,4	230	T	35,0
1310S-50W.251.S60.230/10	103 051,00	FL0013101811409	DN50	2,4	230	W	35,0
1310S-65X.253.S64.400/10	99 507,00	FL0013101810049	DN65	1,4	400	X	38,0
1310S-65X.251.S64.230/10	100 393,00	FL0013101810081	DN65	1,4	230	X	38,0
1310S-65X.253.S62.400/10	102 165,00	FL0013101810041	DN65	1,7	400	X	38,0
1310S-65X.251.S62.230/10	102 165,00	FL0013101810073	DN65	1,7	230	X	38,0
1310S-65X.253.S60.400/10	108 368,00	FL0013101810033	DN65	2,4	400	X	38,0
1310S-65X.251.S60.230/10	108 368,00	FL0013101810065	DN65	2,4	230	X	38,0

Внимание! по специальному запросу доступны следующие опции: 20 м силового кабеля, датчик протечки, взрывозащищенное исполнение, подъемная ручка.

Набор для установки

Группа скидок: BQ

Модель	Розничная цена без НДС, руб.	Артикул			Тип установки
		3/4"	1"	2"	
DN50: комплект для погружной установки с автоматической трубной муфтой	28 621,00	FL0000007903820		-	1310-50W
DN65: комплект для погружной установки с автоматической трубной муфтой	39 396,00	-	FL0000007903821	-	1310-65W
DN80: комплект для погружной установки с автоматической трубной муфтой	48 467,00	-	FL0000007903822	-	1310-80W
DN65: комплект для погружной установки с автоматической трубной муфтой	72 743,00	-	-	FL0000007903850	1310-65W
DN80: комплект для погружной установки с автоматической трубной муфтой	70 316,00	-	-	FL0000007903832	1310-80W
DN65: комплект для свободной погружной установки со шланговым соединением 75мм	12 905,00	FL0000007903801			1310-65H
DN65: комплект для свободной погружной установки с резьбовым соединением ISO G3	12 905,00	FL0000007903806			1310-65T
DN80: комплект для свободной погружной установки со шланговым соединением 75мм	15 503,00	FL0000007903890			1310-80H
DN80: комплект для свободной погружной установки с резьбовым соединением ISO G3	15 503,00	FL0000007903891			1310-80T

Lowara 1315 вихревое рабочее колесо (Vortex)

Погружной насос для перекачивания сточных вод и дренажа. Низкое потребление электроэнергии на протяжении всего жизненного цикла насоса.

Тип гидравлики:
V - Вихревое рабочее колесо (Vortex)

Тип напорного патрубка:
W - Направляющий кронштейн, для установки на автоматической трубной муфте
T - Патрубок под крепление шланга с резьбой или насечкой
X - Фланец

Области применения

Для применения в КНС хозяйственно-бытовых стоков, перекачивания сточных вод.

Характеристики

Глубина погружения: до 20 метров
Температура перекачиваемой жидкости: до 40°C
Плотность жидкости: до 1100 кг/м^3
Стандартная длина кабеля: 10 м.

Двигатель

Напряжение: 3~230/400 В
Класс изоляции: F

Группа скидок

FA

Модель	Розничная цена без НДС, руб.	Артикул	Напорный патрубок	P ном [кВт]	Напряжение [В]	Тип установки	Вес [кг]
1315H-65X.253.V93.400/10	231 517,00	FL0013151810037	DN65	3,3	400	X	81,0
1315H-65X.253.V94.400/10	231 517,00	FL0013151810038	DN65	3,3	400	X	81,0
1315H-65X.253.V91.400/10	260 196,00	FL0013151810036	DN65	4,4	400	X	81,0
1315M-100X.453.V83.400/10	210 660,00	FL0013151810032	DN100	2,2	400	X	89,0
1315M-100X.453H.V83.400/10	213 267,00	FL0013151810678	DN100	2,2	400	X	89,0
1315M-100X.453.V81.400/10	239 339,00	FL0013151810030	DN100	3,3	400	X	89,0
1315M-100X.453.V82.400/10	239 339,00	FL0013151810031	DN100	3,3	400	X	89,0
1315M-100X.453H.V81.400/10	241 946,00	FL0013151810676	DN100	3,3	400	X	89,0
1315M-100X.453H.V82.400/10	241 946,00	FL0013151810677	DN100	3,3	400	X	89,0

Внимание! по специальному запросу доступны следующие опции: 20 м силового кабеля, датчик протечки, взрывозащищенное исполнение, подъемная ручка.

Набор для установки

Группа скидок: BQ

Модель	Розничная цена без НДС, руб.	Артикул		Тип установки
		1"	2"	
DN65: комплект для погружной установки с автоматической трубной муфтой	39 396,00	FL0000007903821	-	1315-65W
DN100: комплект для погружной установки с автоматической трубной муфтой	53 791,00	FL0000007903823	-	1315-100W
DN65: комплект для погружной установки с автоматической трубной муфтой	72 743,00	-	FL0000007903850	1315-65W
DN100: комплект для погружной установки с автоматической трубной муфтой	51 704,00	-	FL0000007903852	1315-100W
DN65: комплект для свободной погружной установки со шланговым соединением 75мм	19 081,00	FL0000007903812		1315-65H
DN65: комплект для свободной погружной установки с резьбовым соединением ISO G3	19 081,00	FL0000007903816		1315-65T
DN100: комплект для свободной погружной установки со шланговым соединением 100мм	45 060,00	FL0000007903803		1315-100H
DN100: комплект для свободной погружной установки с резьбовым соединением ISO G4	45 060,00	FL0000007903808		1315-100T

Lowara 1315 незабиваемое рабочее колесо

Погружной насос для перекачивания сточных вод и дренажа. Низкое потребление электроэнергии на протяжении всего жизненного цикла насоса.

Тип гидравлики:
S - Незабиваемое рабочее колесо

Тип напорного патрубка:
W - Направляющий кронштейн, для установки на автоматической трубной муфте
T - Патрубок под крепление шланга с резьбой или насечкой
X - Фланец

Области применения

Для применения в КНС хозяйственно-бытовых стоков, перекачивания сточных вод.

Характеристики

Глубина погружения: до 20 метров
Температура перекачиваемой жидкости: до 40°C
Плотность жидкости: до 1100 кг/м^3
Стандартная длина кабеля: 10 м.

Двигатель

Напряжение: 3~230/400 В
Класс изоляции: F

Группа скидок

FA

Модель	Розничная цена без НДС, руб.	Артикул	Напорный патрубок	P ном [кВт]	Напряжение [В]	Тип установки	Вес [кг]
1315S-65X.253.S63.400/10	279 085,00	FL0013151810029	DN65	3,3	400	X	81,0
1315S-65X.253.S61.400/10	310 064,00	FL0013151810027	DN65	4,4	400	X	81,0
1315S-65X.253.S62.400/10	310 064,00	FL0013151810028	DN65	4,4	400	X	81,0
1315M-100X.453H.S23.400/10	218 337,00	FL0013151810675	DN100	1,8	400	X	84,0
1315M-100X.453.S23.400/10	218 771,00	FL0013151810706	DN100	1,8	400	X	84,0
1315M-100X.453H.S22.400/10	229 600,00	FL0013151810674	DN100	2,2	400	X	84,0
1315M-100X.453.S22.400/10	230 035,00	FL0013151810707	DN100	2,2	400	X	84,0
1315M-100X.453.S20.400/10	257 972,00	FL0013151810001	DN100	3,3	400	X	84,0
1315M-100X.453.S21.400/10	257 972,00	FL0013151810021	DN100	3,3	400	X	84,0
1315M-100X.453H.S20.400/10	260 579,00	FL0013151810672	DN100	3,3	400	X	84,0
1315M-100X.453H.S21.400/10	260 579,00	FL0013151810673	DN100	3,3	400	X	84,0

Внимание! по специальному запросу доступны следующие опции: 20 м силового кабеля, датчик протечки, взрывозащищенное исполнение, подъемная ручка.

Набор для установки

Группа скидок: BQ

Модель	Розничная цена без НДС, руб.	Артикул 1"	Артикул 2"	Тип установки
DN65: комплект для погружной установки с автоматической трубной муфтой	39 396,00	FL0000007903821	-	1315-65W
DN100: комплект для погружной установки с автоматической трубной муфтой	53 791,00	FL0000007903823	-	1315-100W
DN65: комплект для погружной установки с автоматической трубной муфтой	72 743,00	-	FL0000007903850	1315-65W
DN100: комплект для погружной установки с автоматической трубной муфтой	51 704,00	-	FL0000007903852	1315-100W
DN65: комплект для свободной погружной установки со шланговым соединением 75мм	19 081,00	FL0000007903812		1315-65H
DN65: комплект для свободной погружной установки с резьбовым соединением ISO G3	19 081,00	FL0000007903816		1315-65T
DN100: комплект для свободной погружной установки со шланговым соединением 100мм	45 060,00	FL0000007903803		1315-100H
DN100: комплект для свободной погружной установки с резьбовым соединением ISO G4	45 060,00	FL0000007903808		1315-100T

Lowara 1320 вихревое рабочее колесо (Vortex)

Погружной насос для перекачивания сточных вод и дренажа. Низкое потребление электроэнергии на протяжении всего жизненного цикла насоса.

Тип гидравлики:
V - Вихревое рабочее колесо (Vortex)

Тип напорного патрубка:
W - Направляющий кронштейн, для установки на автоматической трубной муфте
T - Патрубок под крепление шланга с резьбой или насечкой
X - Фланец

Области применения

Для применения в КНС хозяйственно-бытовых стоков, перекачивания сточных вод.

Характеристики

Глубина погружения: до 20 метров
Температура перекачиваемой жидкости: до 40°C
Плотность жидкости: до 1100 кг/м^3
Стандартная длина кабеля: 10 м.

Двигатель

Напряжение: 3~230/400 В
Класс изоляции: F

Группа скидок

FA

Модель	Розничная цена без НДС, руб.	Артикул	Напорный патрубок	P ном [кВт]	Напряжение [В]	Тип установки	Вес [кг]
1320H-80X.253.V94.400/10	341 580,00	FL0013201810066	DN80	4,8	400	X	125,0
1320H-80X.253.V92.400/10	365 547,00	FL0013201810063	DN80	6,2	400	X	125,0
1320H-80X.253.V93.400/10	365 547,00	FL0013201810064	DN80	6,2	400	X	125,0
1320H-80X.253.V91.400/10	387 801,00	FL0013201810061	DN80	7,5	400	X	125,0
1320M-100X.453.V84.400/10	308 820,00	FL0013201810059	DN100	3,5	400	X	134,0
1320M-100X.453.V83.400/10	325 937,00	FL0013201810056	DN100	4,5	400	X	134,0
1320M-100X.453.V81.400/10	349 904,00	FL0013201810127	DN100	5,9	400	X	134,0

Внимание! по специальному запросу доступны следующие опции: 20 м силового кабеля, датчик протечки, взрывозащищенное исполнение, подъемная ручка.

Набор для установки

Группа скидок: BQ

Модель	Розничная цена без НДС, руб.	Артикул		Тип установки
		1"	2"	
DN80: комплект для погружной установки с автоматической трубной муфтой	48 467,00	FL0000007903822	-	1320-80W
DN100: комплект для погружной установки с автоматической трубной муфтой	53 791,00	FL0000007903823	-	1320-100W
DN80: комплект для погружной установки с автоматической трубной муфтой	70 316,00	-	FL0000007903832	1320-80W
DN100: комплект для погружной установки с автоматической трубной муфтой	51 704,00	-	FL0000007903852	1320-100W
DN80: комплект для свободной погружной установки со шланговым соединением 75мм	38 161,00	FL0000007903802		1320-80H
DN80: комплект для свободной погружной установки с резьбовым соединением ISO G3	45 060,00	FL0000007903807		1320-80T
DN100: комплект для свободной погружной установки со шланговым соединением 100мм	45 060,00	FL0000007903803		1320-100H
DN100: комплект для свободной погружной установки с резьбовым соединением ISO G4	45 060,00	FL0000007903808		1320-100T
DN100: комплект для свободной погружной установки со шланговым соединением 100мм	45 060,00	FL0000007903804		1320M-100H
DN100: комплект для свободной погружной установки для с резьбовым соединением ISO G4	45 060,00	FL0000007903809		1320M-100T

Lowara 1320 незабиваемое рабочее колесо

Погружной насос для перекачивания сточных вод и дренажа. Низкое потребление электроэнергии на протяжении всего жизненного цикла насоса.

Тип гидравлики:
S - Незабиваемое рабочее колесо

Тип напорного патрубка:
W - Направляющий кронштейн, для установки на автоматической трубной муфте
T - Патрубок под крепление шланга с резьбой или насечкой
X - Фланец

Области применения

Для применения в КНС хозяйственно-бытовых стоков, перекачивания сточных вод.

Характеристики

Глубина погружения: до 20 метров
Температура перекачиваемой жидкости: до 40°C
Плотность жидкости: до 1100 кг/м^3
Стандартная длина кабеля: 10 м.

Двигатель

Напряжение: 3~230/400 В
Класс изоляции: F

Группа скидок

FA

Модель	Розничная цена без НДС, руб.	Артикул	Напорный патрубок	P ном [кВт]	Напряжение [В]	Тип установки	Вес [кг]
1320S-80X.253.S64.400/10	338 905,00	FL0013201810065	DN80	4,8	400	X	115,0
1320S-80X.253.S62.400/10	364 635,00	FL0013201810062	DN80	6,2	400	X	115,0
1320S-80X.253.S60.400/10	388 534,00	FL0013201810060	DN80	7,5	400	X	115,0
1320M-100X.453.S24.400/10	331 100,00	FL0013201810057	DN100	3,5	400	X	134,0
1320H-100X.453.S43.400/10	342 381,00	FL0013201810058	DN100	3,5	400	X	134,0
1320M-100X.453.S22.400/10	349 478,00	FL0013201810128	DN100	4,5	400	X	134,0
1320H-100X.453.S42.400/10	360 759,00	FL0013201810129	DN100	4,5	400	X	134,0
1320M-100X.453.S20.400/10	375 217,00	FL0013201810034	DN100	5,9	400	X	134,0
1320H-100X.453.S41.400/10	386 498,00	FL0013201810035	DN100	5,9	400	X	134,0
1320M-100X.453H.S20.400/10	377 824,00	FL0013201810774	DN100	5,9	400	X	134,0

Внимание! по специальному запросу доступны следующие опции: 20 м силового кабеля, датчик протечки, взрывозащищенное исполнение, подъемная ручка.

Набор для установки

Группа скидок: BQ

Модель	Розничная цена без НДС, руб.	Артикул		Тип установки
		1"	2"	
DN80: комплект для погружной установки с автоматической трубной муфтой	48 467,00	FL0000007903822	-	1320-80W
DN100: комплект для погружной установки с автоматической трубной муфтой	53 791,00	FL0000007903823	-	1320-100W
DN80: комплект для погружной установки с автоматической трубной муфтой	70 316,00	-	FL0000007903832	1320-80W
DN100: комплект для погружной установки с автоматической трубной муфтой	51 704,00	-	FL0000007903852	1320-100W
DN80: комплект для свободной погружной установки со шланговым соединением 75мм	38 161,00	FL0000007903802		1320-80H
DN80: комплект для свободной погружной установки с резьбовым соединением ISO G3	45 060,00	FL0000007903807		1320-80T
DN100: комплект для свободной погружной установки со шланговым соединением 100мм	45 060,00	FL0000007903803		1320-100H
DN100: комплект для свободной погружной установки с резьбовым соединением ISO G4	45 060,00	FL0000007903808		1320-100T
DN100: комплект для свободной погружной установки со шланговым соединением 100мм	45 060,00	FL0000007903804		1320M-100H
DN100: комплект для свободной погружной установки для с резьбовым соединением ISO G4	45 060,00	FL0000007903809		1320M-100T

Lowara 1325 незабиваемое рабочее колесо

Погружной насос для перекачивания сточных вод и дренажа. Низкое потребление электроэнергии на протяжении всего жизненного цикла насоса.

Тип гидравлики:
S - Незабиваемое рабочее колесо

Тип напорного патрубка:
W - Направляющий кронштейн, для установки на автоматической трубной муфте
T - Патрубок под крепление шланга с резьбой или насечкой
X - Фланец

Области применения

Для применения в КНС хозяйственно-бытовых стоков, перекачивания сточных вод.

Характеристики

Глубина погружения: до 20 метров
Температура перекачиваемой жидкости: до 40°C
Плотность жидкости: до 1100 кг/м^3
Стандартная длина кабеля: 10 м.

Двигатель

Напряжение: 3~230/400 В
Класс изоляции: F

Группа скидок

FB

Модель	Розничная цена без НДС, руб.	Артикул	Напорный патрубок	P ном [кВт]	Напряжение [В]	Тип установки	Вес [кг]
1325S-80X.253.S63.400/10	440 694,00	FL0013251810016	DN80	9	400	X	172
1325S-80X.253.S62.400/10	492 837,00	FL0013251810015	DN80	12	400	X	172
1325S-80X.253.S61.400/10	544 980,00	FL0013251810014	DN80	15	400	X	172
1325S-80X.253.S60.400/10	597 123,00	FL0013251810013	DN80	18	400	X	172
1325M-150X.453.S24.400/10	608 855,00	FL0013251810259	DN150	9	400	X	179
1325M-150X.453H.S24.400/10	605 814,00	FL0013251810505	DN150	9,0	400	X	179
1325M-150X.453.S22.400/10	643 617,00	FL0013251810255	DN150	11	400	X	179
1325M-150X.453.S23.400/10	643 617,00	FL0013251810256	DN150	11	400	X	179
1325M-150X.453.S21.400/10	687 070,00	FL0013251810251	DN150	14	400	X	179
1325H-100X.453.S43.400/10	593 647,00	FL0013251810258	DN100	9,0	400	X	164
1325H-100X.453.S42.400/10	628 409,00	FL0013251810254	DN100	11	400	X	164
1325H-100X.453.S41.400/10	671 862,00	FL0013251810250	DN100	13,5	400	X	164

Внимание! по специальному запросу доступны следующие опции: 20 м силового кабеля, датчик протечки, взрывозащищенное исполнение, подъемная ручка.

Набор для установки

Группа скидок: BQ

Модель	Розничная цена без НДС, руб.	Артикул	Тип установки
DN80: комплект для погружной установки с автоматической трубной муфтой	70 316,00	FL0000007903832	1325-80W
DN100: комплект для погружной установки с автоматической трубной муфтой	79 217,00	FL0000007903824	1325-100W
DN150: комплект для погружной установки с автоматической трубной муфтой	104 600,00	FL0000007903825	1325-150W
DN80: комплект для свободной погружной установки со шланговым соединением 75мм	38 161,00	FL0000007903802	1325-80H
DN80: комплект для свободной погружной установки с резьбовым соединением ISO G3	45 060,00	FL0000007903807	1325-80T
DN100: комплект для свободной погружной установки со шланговым соединением 100мм	45 060,00	FL0000007903804	1325-100H
DN100: комплект для свободной погружной установки с резьбовым соединением ISO G4	45 060,00	FL0000007903809	1325-100T
DN150: комплект для свободной погружной установки со шланговым соединением 150мм	114 566,00	FL0000007903805	1325-150H
DN150: комплект для свободной погружной установки с резьбовым соединением ISO 228/1-G6	114 566,00	FL0000007903810	1325-150T

Lowara 1330 незабиваемое рабочее колесо

Погружной насос для перекачивания сточных вод и дренажа. Низкое потребление электроэнергии на протяжении всего жизненного цикла насоса.

Тип гидравлики:
S - Незабиваемое рабочее колесо

Тип напорного патрубка:
W - Направляющий кронштейн, для установки на автоматической трубной муфте
T - Патрубок под крепление шланга с резьбой или насечкой
X - Фланец

Области применения

Для применения в КНС хозяйственно-бытовых стоков, перекачивания сточных вод.

Характеристики

Глубина погружения: до 20 метров

Температура перекачиваемой жидкости: до 40°C

Плотность жидкости: до 1100 кг/м^3

Стандартная длина кабеля: 10 м.

Двигатель

Напряжение: 3~230/400 В

Класс изоляции: F

Группа скидок

FB

Модель	Розничная цена без НДС, руб.	Артикул	Напорный патрубок	P ном [кВт]	Напряжение [В]	Тип установки	Вес [кг]
1330H-100X.453.S43.400/10	1 001 666,00	FL0013301810018	DN100	18	400	X	289
1330H-100X.453.S42.400/10	1 090 309,00	FL0013301810016	DN100	21	400	X	289
1330S-100X.253.S64.400/10	1 147 666,00	FL0013301810013	DN100	22	400	X	278
1330S-100X.253.S62.400/10	1 206 762,00	FL0013301810012	DN100	24	400	X	278
1330H-100X.453.S41.400/10	1 178 952,00	FL0013301810015	DN100	24	400	X	289
1330M-150X.453.S23.400/10	977 333,00	FL0013301810019	DN150	16	400	X	289
1330M-150X.453.S22.400/10	1 036 428,00	FL0013301810017	DN150	18	400	X	289
1330M-150X.453.S21.400/10	1 213 714,00	FL0013301810014	DN150	24	400	X	289
1330L-250X.653.S05.400/10	1 096 827,00	FL0013301810022	DN250	10	400	X	399
1330L-250X.653.S03.400/10	1 155 922,00	FL0013301810021	DN250	12	400	X	399
1330L-250X.653.S01.400/10	1 244 566,00	FL0013301810020	DN250	15	400	X	399

Внимание! по специальному запросу доступны следующие опции: 20 м силового кабеля, датчик протечки, взрывозащищенное исполнение, подъемная ручка.

Набор для установки

Группа скидок: BQ

Модель	Розничная цена без НДС, руб.	Артикул	Тип установки
DN100: комплект для погружной установки с автоматической трубной муфтой	79 217,00	FL0000007903824	1330-100W
DN150: комплект для погружной установки с автоматической трубной муфтой	104 600,00	FL0000007903825	1330-150W
DN250: комплект для погружной установки с автоматической трубной муфтой	204 578,00	FL0000007903828	1330-250W

Lowara 1335 незабиваемое рабочее колесо

Погружной насос для перекачивания сточных вод и дренажа. Низкое потребление электроэнергии на протяжении всего жизненного цикла насоса.

Тип гидравлики:
S - Незабиваемое рабочее колесо

Тип напорного патрубка:
W - Направляющий кронштейн, для установки на автоматической трубной муфте
T - Патрубок под крепление шланга с резьбой или насечкой
X - Фланец

Области применения

Для применения в КНС хозяйственно-бытовых стоков, перекачивания сточных вод.

Характеристики

Глубина погружения: до 20 метров

Температура перекачиваемой жидкости: до 40°C

Плотность жидкости: до 1100 кг/м^3

Стандартная длина кабеля: 10 м.

Двигатель

Напряжение: 3~230/400 В

Класс изоляции: F

Группа скидок

FB

Модель	Розничная цена без НДС, руб.	Артикул	Напорный патрубок	P ном [кВт]	Напряжение [В]	Тип установки	Вес [кг]
1335H-150X.453.S45.400/10	1 855 857,00	FL0013351810024	DN150	37	400	X	536
1335H-150X.453.S44.400/10	1 994 905,00	FL0013351810023	DN150	45	400	X	536
1335H-150X.453.S42.400/10	2 081 810,00	FL0013351810021	DN150	50	400	X	536
1335H-150X.453.S43.400/10	2 081 810,00	FL0013351810022	DN150	50	400	X	536
1335M-200X.453.S23.400/10	1 942 762,00	FL0013351810020	DN200	22	400	X	536
1335M-200X.453.S22.400/10	2 081 810,00	FL0013351810019	DN200	30	400	X	536
1335M-200X.453.S21.400/10	2 203 477,00	FL0013351810018	DN200	37	400	X	536
1335M-200X.453.S20.400/10	2 342 525,00	FL0013351810017	DN200	45	400	X	536
1335L-300X.653.S03.400/10	1 908 869,00	FL0013351810016	DN300	18	400	X	706
1335L-300X.653.S02.400/10	2 082 679,00	FL0013351810015	DN300	28	400	X	706
1335L-300X.653.S01.400/10	2 239 108,00	FL0013351810014	DN300	37	400	X	706
1335L-300X.653.S00.400/10	2 291 251,00	FL0013351810013	DN300	40	400	X	706

Внимание! по специальному запросу доступны следующие опции: 20 м силового кабеля, датчик протечки, взрывозащищенное исполнение, подъемная ручка.

Набор для установки

Группа скидок: BQ

Модель	Розничная цена без НДС, руб.	Артикул	Тип установки
DN150: комплект для погружной установки с автоматической трубной муфтой	127 769,00	FL0000008354800	1335-150W
DN200: комплект для погружной установки с автоматической трубной муфтой	170 273,00	FL0000008354900	1335-200W
DN300: комплект для погружной установки с автоматической трубной муфтой	286 372,00	FL0000007903829	1335-300W

NEW PRODUCT

SEKAMATIK 10E 15M

Sekamatik - станции перекачивания сточных вод для бытовых и коммерческих применений.

Области применения

Системы канализации.

Характеристики

Подключение: 230 В/1-фазное, 50 Гц
Скорость: 2900 об./мин
Номинальный ток: 7 А
Кабель: H 07RN-F 4G1,5
Степень защиты корпуса: IP68

Группа скидок

8O

Модель	Розничная цена без НДС, руб.	Артикул	Кол-во емкостей/насосов	P_2 [кВт]	Вых. патрубок	H до [м]	Q до [л/мин]	Вес [кг]
SEKAMATIK 10 E 15M	306782,00	707512000	1/1	1,1	BSP 2" M	32	252	32

SEKAMATIK 50

Sekamatik - станции перекачивания сточных вод для бытовых и коммерческих применений.

Области применения

Системы канализации.

Характеристики

Подключение: 230 В/1-фазное или 400/3-фазное
Скорость: 2900 об./мин
Номинальный ток: 2,6 А
Кабель: -
Степень защиты корпуса: -

Группа скидок

8O

Сборный резервуар с 1-фазным подключением 230-240 В, объем 46 л

Модель	Розничная цена без НДС, руб.	Артикул	Кол-во емкостей/насосов	P_2 [кВт]	Вых. патрубок	H до [м]	Q до [л/мин]	Вес [кг]
SEKAMATIK 50 E 15M H1	391031,00	707521000	1/1	1,1	BSP 2" M	37	312	37
SEKAMATIK 50 E 15M H2	391031,00	707521030	1/1	1,1	BSP 2" M	37	312	-

Сборный резервуар с 3-фазным подключением 400 В, объем 46 л

Модель	Розничная цена без НДС, руб.	Артикул	Кол-во емкостей/насосов	P_2 [кВт]	Вых. патрубок	H до [м]	Q до [л/мин]	Вес [кг]
SEKAMATIK 50 E 13T H1	361979,00	707521010	1/1	0,9	37		312	37
SEKAMATIK 50 E 13T H2	361979,00	707521040	1/1	0,9	BSP 2" M	37	312	-
SEKAMATIK 50 E 25T H1	400231,00	707521020	1/1	1,9	BSP 2" M	51	348	39
SEKAMATIK 50 E 25T H2	400231,00	707521050	1/1	1,9	BSP 2" M	51	348	-

Сборный резервуар с 1-фазным подключением 230-240 В, объем 46 л

Модель	Розничная цена без НДС, руб.	Артикул	Кол-во емкостей/насосов	P_2 [кВт]	Вых. патрубок	H до [м]	Q до [л/мин]	Вес [кг]
SEKAMATIK 50 D 15M H1	698974,00	707522000	1/2	1,1	BSP 2" M	62	312	62
SEKAMATIK 50 D 15M H2	698974,00	707522030	1/2	1,1	BSP 2" M	62	312	-

Сборный резервуар с 3-фазным подключением 400 В, объем 46 л

Модель	Розничная цена без НДС, руб.	Артикул	Кол-во емкостей/насосов	P_2 [кВт]	Вых. патрубок	H до [м]	Q до [л/мин]	Вес [кг]
SEKAMATIK 50 D 13T H1	659657,00	707522010	1/2	0,9	BSP 2" M	62	312	62
SEKAMATIK 50 D 13T H2	659657,00	707522040	1/2	0,9	BSP 2" M	62	312	62
SEKAMATIK 50 D 25T H1	712048,00	707522020	1/2	1,9	BSP 2" M	89	348	-
SEKAMATIK 50 D 25T H2	712048,00	707522050	1/2	1,9	BSP 2" M	89	348	-

SEKAMATIK 100E S

Sekamatik - станции перекачивания сточных вод для бытовых и коммерческих применений.

Области применения

Системы канализации.

Характеристики

Подключение: 230 В/1-фазное или 400/3-фазное
Скорость: 2900 об./мин
Номинальный ток: -
Кабель: -
Степень защиты корпуса: -

Группа скидок

8O

Сборный резервуар с 1-фазным подключением 230-240 В, объем 70 л

Модель	Розничная цена без НДС, руб.	Артикул	Кол-во емкостей/насосов	P_2 [кВт]	Вых. патрубок	H до [м]	Q до [л/мин]	Вес [кг]
SEKAMATIK 100 E S16M	295548,00	707564190	1/1	1,2	DN80	33	570	34

Сборный резервуар с 3-фазным подключением 400 В, объем 70 л

Модель	Розничная цена без НДС, руб.	Артикул	Кол-во емкостей/насосов	P_2 [кВт]	Вых. патрубок	H до [м]	Q до [л/мин]	Вес [кг]
SEKAMATIK 100 E S15T	295548,00	707564140	1/1	1,2	DN80	33	570	35

SEKAMATIK 100

Sekamatik - станции перекачивания сточных вод для бытовых и коммерческих применений.

Области применения

Системы канализации.

Характеристики

Подключение: 230 В/1-фазное или 400/3-фазное
Скорость: 2900 об./мин
Номинальный ток: -
Кабель: -
Степень защиты корпуса: -

Группа скидок

8O

Сборный резервуар с 1-фазным подключением 230-240 В, объем 70 л

Модель	Розничная цена без НДС, руб.	Артикул	Кол-во емкостей/насосов	P_2 [кВт]	Вых. патрубок	H до [м]	Q до [л/мин]	Вес [кг]
SEKAMATIK 100 E 16M	369630,00	707564150	1/1	1,1	DN80	64	533	64
SEKAMATIK 100 E 17M	377959,00	707531000	1/1	1,3	DN80	66	737	66
SEKAMATIK 100 E 23M	430444,00	707531020	1/1	1,7	DN80	73	798	-

Сборный резервуар с 3-фазным подключением 400 В, объем 70 л

Модель	Розничная цена без НДС, руб.	Артикул	Кол-во емкостей/насосов	P_2 [кВт]	Вых. патрубок	H до [м]	Q до [л/мин]	Вес [кг]
SEKAMATIK 100 E 15TA	359074,00	707564160	1/1	1,1	DN80	64	533	62
SEKAMATIK 100 E 15T	356169,00	707531010	1/1	1,1	DN80	66	737	60
SEKAMATIK 100 E 23T	409915,00	707531030	1/1	1,7	DN80	73	826	73
SEKAMATIK 100 E 30T	423084,00	707531040	1/1	2,1	DN80	73	600	73

Сборный резервуар с 1-фазным подключением 230-240 В, объем 95 л

Модель	Розничная цена без НДС, руб.	Артикул	Кол-во емкостей/насосов	P_2 [кВт]	Вых. патрубок	H до [м]	Q до [л/мин]	Вес [кг]
SEKAMATIK 100 D 16M	543164,00	707564170	1/2	1,1	DN80	92	533	102
SEKAMATIK 100 D 17M	672731,00	707532000	1/2	1,3	DN80	96	737	-
SEKAMATIK 100 D 23M	746910,00	707532020	1/2	1,7	DN80	110	798	110

Сборный резервуар с 3-фазным подключением 400 В, объем 95 л

Модель	Розничная цена без НДС, руб.	Артикул	Кол-во емкостей/насосов	P_2 [кВт]	Вых. патрубок	H до [м]	Q до [л/мин]	Вес [кг]
SEKAMATIK 100 D 15TA	541032,00	707564180	1/2	1,1	DN80	92	533	101
SEKAMATIK 100 D 15T	652298,00	707532010	1/2	1,1	DN80	96	737	96
SEKAMATIK 100 D 23T	726767,00	707532030	1/2	1,7	DN80	110	826	110
SEKAMATIK 100 D 30T	743906,00	707532040	1/2	2,1	DN80	110	600	110

NEW PRODUCT

SEKAMATIK 300

Sekamatik - станции перекачивания сточных вод для бытовых и коммерческих применений.

Области применения

Системы канализации.

Характеристики

Подключение: 400/3-фазное
Скорость: 2900 об./мин
Номинальный ток: -
Кабель: -
Степень защиты корпуса: -

Группа скидок

8O

Сборный резервуар с 1-фазным подключением 230-240 В, объем 300 л

Модель	Розничная цена без НДС, руб.	Артикул	Кол-во емкостей/насосов	P_2 [кВт]	Вых. патрубок	H до [м]	Q до [л/мин]	Вес [кг]
SEKAMATIK 300 D 23M	774798,00	707541000	1/2	1,7	DN80	132	798	-
SEKAMATIK 300 TD 23M	955593,00	707542000	2/2	1,7	DN80	204	798	-

Сборный резервуар с 3-фазным подключением 400 В, объем 300 л

Модель	Розничная цена без НДС, руб.	Артикул	Кол-во емкостей/насосов	P_2 [кВт]	Вых. патрубок	H до [м]	Q до [л/мин]	Вес [кг]
SEKAMATIK 300 D 23T	755818,00	707541010	1/2	1,7	DN80	132	826	132
SEKAMATIK 300 D 37T	764823,00	707541020	1/2	2,9	DN80	148	975	158
SEKAMATIK 300 D 30T	773345,00	707541030	1/2	2,1	DN80	132	600	132
SEKAMATIK 300 D 40T	782157,00	707541040	1/2	3,3	DN80	148	624	148
SEKAMATIK 300 TD 23T	936711,00	707542010	2/2	1,7	DN80	204	826	204
SEKAMATIK 300 TD 37T	944263,00	707542020	2/2	2,9	DN80	220	975	220
SEKAMATIK 300 TD 30T	954430,00	707542030	2/2	2,1	DN80	204	600	141
SEKAMATIK 300 TD 40T	961694,00	707542040	2/2	3,3	DN80	220	624	-

SEKAMATIK 400

Sekamatik - станции перекачивания сточных вод для бытовых и коммерческих применений.

Области применения

Системы канализации.

Характеристики

Подключение: 400/3-фазное
Скорость: 2900 об./мин или 1450 об./мин
Номинальный ток: -
Кабель: -
Степень защиты корпуса: -

Группа скидок

8O

Сборный резервуар с 3-фазным подключением 400 В, объем 400 л

Модель	Розничная цена без НДС, руб.	Артикул	Кол-во емкостей/насосов	P_2 [кВт]	Вых. патрубок	H до [м]	Q до [л/мин]	Вес [кг]
SEKAMATIK 408 PE E 9T	671085,00	707543000	1/1	0,9	DN80	106	911	-
SEKAMATIK 408 PE E 13T	678444,00	707543010	1/1	1,3	DN80	106	1110	-
SEKAMATIK 408 PE E 19T	712048,00	707543020	1/1	1,9	DN80	132	1825	-
SEKAMATIK 408 PE E 24T	725314,00	707543030	1/1	2,4	DN80	132	2034	-
SEKAMATIK 408 PE E 29T	692001,00	707543040	1/1	2,9	DN80	122	529	-

Сборный резервуар с 3-фазным подключением 400 В, объем 400 л

Модель	Розничная цена без НДС, руб.	Артикул	Кол-во емкостей/насосов	P_2 [кВт]	Вых. патрубок	H до [м]	Q до [л/мин]	Вес [кг]
SEKAMATIK 408 PE D 9T	1056982,00	707544000	1/2	0,9	DN80	160	911	-
SEKAMATIK 408 PE D 13T	1068410,00	707544010	1/2	1,3	DN80	160	1110	160
SEKAMATIK 408 PE D 19T	1136970,00	707544020	1/2	1,9	DN80	212	1825	-
SEKAMATIK 408 PE D 24T	1163795,00	707544030	1/2	2,4	DN80	212	2034	212
SEKAMATIK 408 PE D 29T	1091264,00	707544040	1/2	2,9	DN80	192	529	-

Другие модели доступны по запросу.

SCUBA

Колодезные насосы с рабочим колесом из технополисера и диффузора из AISI 304обеспечивают высокую производительность и максимальную эффективность работы.

Однофазная версия встроенную защиту от перегрева. Данные насосы не требуют подключения к панели управления для работы.

Области применения

Чистая вода в жилых зданиях, ирригация в сельском хозяйстве.

Характеристики

Подача: до 11 м^3/ч
Напор: до 100 м
Мощность: 0,55 ÷ 2,2 кВт
Глубина погружения: до 17 м

Двигатель

Напряжение: 1 ~220-240 В, 3~230/400 В
Класс изоляции: F
Степень защиты корпуса: IP68

Группа скидок

1S

1-фазный, 1 x 230 В: с поплавковым выключателем, кабель H07RN8-F длиной 20 м

Модель	Розничная цена без НДС, руб.	Артикул	Подключение Ø мотор	вых.	Мощность [кВт]	Вес [кг]	Q [м^3/ч] 0 [л/мин] 0	0,7	1,1	1,3	1,5	1,7	1,9	2,4
							H= напор [м]							
1SC6/05C G L20 DE	51115,00	107700040	5"	Rp1¼	0,55	14	51	45,6	41,4	39	36,5	33,8	31,1	23,4
1SC7/07C G L20 DE	54689,00	107700045	5"	Rp1¼	0,75	17	72	63,6	56,9	53,2	49,2	45,1	40,9	29,9
1SC9/09C G L20 DE	57344,00	107700050	5"	Rp1¼	0,9	17	91	80,6	72	67,3	62,3	57,2	51,9	38,1

Модель	Розничная цена без НДС, руб.	Артикул	Подключение Ø мотор	вых.	Мощность [кВт]	Вес [кг]	Q [м^3/ч] 0 [л/мин] 0	1,2	2	2,4	2,8	3,2	3,6	4,2
							H= напор [м]							
3SC4/05C G L20 DE	47817,00	107700230	5"	Rp1¼	0,55	14	45	40,8	36,5	33,9	31	27,7	24	17,8
3SC5/07C G L20 DE	51481,00	107700235	5"	Rp1¼	0,75	16	56	51,1	45,5	42,2	38,4	34,2	29,6	22
3SC7/09C G L20 DE	55055,00	107700240	5"	Rp1¼	0,9	18	77	68,6	60,1	55,1	49,6	43,8	37,5	27,4
3SC8/11C G L20 DE	60002,00	107700250	5"	Rp1¼	1,1	19	86	75,6	66,9	61,7	55,9	49,4	42,1	29,3
3SC9/15C G L20 DE	63666,00	107700260	5"	Rp1¼	1,5	22	98	88,4	78	71,7	64,9	57,6	49,7	37,2

1-фазный, 1 x 230 В: с поплавковым выключателем, кабель H07RN8-F длиной 20 м

Модель	Розничная цена без НДС, руб.	Артикул	Подключение Ø мотор	вых.	Мощность [кВт]	Вес [кг]	Q [м³/ч] 0 [л/мин] 0	2,4	3,6	4,2	4,8	5,4	6	7,2
							H= напор [м]							
5SC3/05C G L20 DE	52581,00	107700500	5"	Rp1¼	0,55	14	35	29,9	26,7	24,7	22,6	20,2	17,4	10,8
5SC4/07C G L20 DE	54413,00	107700505	5"	Rp1¼	0,75	17	46	39,4	35,2	32,6	29,7	26,3	22,4	13,3
5SC5/09C G L20 DE	56245,00	107700510	5"	Rp1¼	0,9	17	58	48,9	43,5	40,3	36,7	32,5	27,8	16,4
5SC6/11C G L20 DE	58169,00	107700520	5"	Rp1¼	1,1	17	69	58,3	51,8	47,8	43,3	38,2	32,4	18,6
5SC8/15C G L20 DE	60002,00	107700530	5"	Rp1¼	1,5	21	92	77	68,5	63,2	57	50	41,9	23,2

Модель	Розничная цена без НДС, руб.	Артикул	Подключение Ø мотор	вых.	Мощность [кВт]	Вес [кг]	Q [м³/ч] 0 [л/мин] 0	4	5,8	6,7	7,6	8,5	9,4	10,8
							H= напор [м]							
8SC2/05C G L20 DE	61192,00	107700770	5"	Rp1¼	0,55	14	21	17,9	16,1	15,2	14,1	12,9	11,5	8,8
8SC3/09C G L20 DE	64765,00	107700780	5"	Rp1¼	0,9	16	32	27,8	25,4	24	22,3	20,5	18,3	14,2
8SC6/15C G L20 DE	74748,00	107700800	5"	Rp1¼	1,5	20	64	56,1	51,1	48,2	45	41,2	36,9	28,6

3-фазный, 3 x 400 В: без поплавкового выключателя, кабель H07RN8-F длиной 20 м

Модель	Розничная цена без НДС, руб.	Артикул	Подключение Ø мотор	вых.	Мощность [кВт]	Вес [кг]	Q [м³/ч] 0 [л/мин] 0	1,2	2	2,4	2,8	3,2	3,6	4,2
							H= напор [м]							
3SC4/05T L20	45162,00	107700380	5"	Rp1¼	0,55	15	47	42,6	38,6	36,1	33,2	30	26,5	20,4
3SC5/07T L20	48826,00	107700385	5"	Rp1¼	0,75	16	57	52,2	46,9	43,7	40,1	36,1	31,6	24,1
3SC7/09T L20	52397,00	107700390	5"	Rp1¼	0,9	17	78	70,3	62,8	58,3	53,1	47,3	40,8	29,7
3SC8/15T L20	57344,00	107700410	5"	Rp1¼	1,5	18	89	79,6	71,2	66,1	60,2	53,5	45,8	32,3
3SC9/22T L20	61008,00	107700420	5"	Rp1¼	2,2	21	100	89	78,2	71,9	65,1	57,7	49,9	37,5

Модель	Розничная цена без НДС, руб.	Артикул	Подключение Ø мотор	вых.	Мощность [кВт]	Вес [кг]	Q [м³/ч] 0 [л/мин] 0	2,4	3,6	4,2	4,8	5,4	6	7,2
							H= напор [м]							
5SC3/05T L20	49925,00	107700650	5"	Rp1¼	0,55	14	35	30,4	27,2	25,4	23,3	20,9	18,2	11,5
5SC4/07T L20	51757,00	107700655	5"	Rp1¼	0,75	17	47	41,4	37,5	35,2	32,4	29,2	25,4	16,3
5SC5/09T L20	53589,00	107700660	5"	Rp1¼	0,9	17	60	51,5	46,2	43,1	39,5	35,4	30,7	19
5SC6/11T L20	55512,00	107700670	5"	Rp1¼	1,1	19	69	58,8	52,6	48,8	44,2	39	33,1	19,1
5SC7/15T L20	59818,00	107700680	5"	Rp1¼	1,5	20	82	70,9	63,8	59,2	53,8	47,6	40,5	24,1
5SC8/22T L20	по запросу	107700690	5"	Rp1¼	2,2	22	94	80	72	66,8	60,8	53,7	45,6	26,4

Модель	Розничная цена без НДС, руб.	Артикул	Подключение Ø мотор	вых.	Мощность [кВт]	Вес [кг]	Q [м³/ч] 0 [л/мин] 0	4	5,8	6,7	7,6	8,5	9,4	10,8
							H= напор [м]							
8SC2/05T L20	58535,00	107700920	5"	Rp1¼	0,55	14	21	18,5	16,8	15,8	14,7	13,6	12,2	9,6
8SC3/09T L20	62107,00	107700930	5"	Rp1¼	0,9	17	33	28,7	26,4	25,1	23,7	22	20	16
8SC4/11T L20	66688,00	107700940	5"	Rp1¼	1,1	18	43	38,3	35,4	33,7	31,7	29,3	26,6	21,2
8SC5/15T L20	72184,00	107700950	5"	Rp1¼	1,5	20	55	48,6	44,9	42,5	39,8	36,5	32,6	24,8
8SC6/22T L20	77680,00	107700960	5"	Rp1¼	2,2	22	65	57,9	54	51,5	48,6	45,1	40,9	33

NEW

SCUBA DRY

Модульный многоступенчатый насос с электродвигателем, охлаждаемый перекачиваемой жидкостью и наружным кожухом.
SCUBA DRY может использоваться как погружной насос, так и поверхностный.

Области применения

Водоснабжение, перекачивание ливневых стоков, полив, легкая промышленность.

Характеристики

Подача: до 11 м^3/ч
Напор: до 100 м
Мощность: 0,55 ÷ 2,2 кВт
Глубина погружения: до 17 м

Двигатель

Напряжение: 1 ~220-240 В, 3~230/400 В
Класс изоляции: F
Степень защиты корпуса: IP68

Группа скидок

1S

1-фазный, 1 x 230 В: со встроенным конденсатором и поплавковым выключателем. Кабель H07RN8-F длиной 20 м

Модель	Розничная цена без НДС, руб.	Артикул	Подключение Ø мотор	вых.	Мощность [кВт]	Вес [кг]	Q [м^3/ч] 0	0,7	1,1	1,3	1,5	1,7	1,9	2,4
							[л/мин] 0	11,7	18,3	21,7	25	28,3	31,7	40
							H= напор [м]							
1SCDS6/05/5 C G L20	70070,00	107720040	5"	Rp1¼	0,55	21	51	45,6	41,4	39	36,5	33,8	31,1	23,4
1SCDS7/07/5 C G L20	73757,00	107720045	5"	Rp1¼	0,75	24	72	63,6	56,9	53,2	49,2	45,1	40,9	29,9
1SCDS9/09/5 C G L20	76339,00	107720050	5"	Rp1¼	0,9	25	91	80,6	72	67,3	62,3	57,2	51,9	38,1

Модель	Розничная цена без НДС, руб.	Артикул	Подключение Ø мотор	вых.	Мощность [кВт]	Вес [кг]	Q [м^3/ч] 0	1,2	2	2,4	2,8	3,2	3,6	4,2
							[л/мин] 0	20	33,3	40	46,7	53,3	60	70
							H= напор [м]							
3SCDS4/05/5 C G L20	66843,00	107720230	5"	Rp1¼	0,55	21	45	40,8	36,5	33,9	31	27,7	24	17,8
3SCDS5/07/5 C G L20	70531,00	107720235	5"	Rp1¼	0,75	23	56	51,1	45,5	42,2	38,4	34,2	29,6	22
3SCDS7/09/5 C G L20	74126,00	107720240	5"	Rp1¼	0,9	24	77	68,6	60,1	55,1	49,6	43,8	37,5	27,4
3SCDS8/11/5 C G L20	79104,00	107720250	5"	Rp1¼	1,1	24	86	75,6	66,9	61,7	55,9	49,4	42,1	29,3
3SCDS9/15/5 C G L20	82700,00	107720260	5"	Rp1¼	1,5	28	98	88,4	78	71,7	64,9	57,6	49,7	37,2

1-фазный, 1 x 230 В: с поплавковым выключателем, кабель H07RN8-F длиной 20 м

Модель	Розничная цена без НДС, руб.	Артикул	Подключение Ø мотор	вых.	Мощность [кВт]	Вес [кг]	Q [м³/ч] 0	2,4	3,6	4,2	4,8	5,4	6	7,2
							[л/мин] 0	40	60	70	80	90	100	120
							H= напор [м]							
5SCDS3/05/5 C G L20	71636,00	107720500	5"	Rp1¼	0,55	20	35	29,9	26,7	24,7	22,6	20,2	17,4	10,8
5SCDS4/07/5 C G L20	73481,00	107720505	5"	Rp1¼	0,75	23	46	39,4	35,2	32,6	29,7	26,3	22,4	13,3
5SCDS5/09/5 C G L20	75232,00	107720510	5"	Rp1¼	0,9	23	58	48,9	43,5	40,3	36,7	32,5	27,8	16,4
5SCDS6/11/5 C G L20	77168,00	107720520	5"	Rp1¼	1,1	25	69	58,3	51,8	47,8	43,3	38,2	32,4	18,6
5SCDS8/15/5 C G L20	79104,00	107720530	5"	Rp1¼	1,5	24	92	77	68,5	63,2	57	50	41,9	23,2

Модель	Розничная цена без НДС, руб.	Артикул	Подключение Ø мотор	вых.	Мощность [кВт]	Вес [кг]	Q [м³/ч] 0	4	5,8	6,7	7,6	8,5	9,4	10,8
							[л/мин] 0	66,7	96,7	112	127	142	157	180
							H= напор [м]							
8SCDS2/05/5 C G L20	80211,00	107720770	5"	Rp1¼	0,55	20	21	17,9	16,1	15,2	14,1	12,9	11,5	8,8
8SCDS3/09/5 C G L20	83807,00	107720780	5"	Rp1¼	0,9	22	32	27,8	25,4	24	22,3	20,5	18,3	14,2
8SCDS6/15/5 C G L20	93949,00	107720800	5"	Rp1¼	1,5	27	64	56,1	51,1	48,2	45	41,2	36,9	28,6

1-фазный, 1 x 230 В: со встроенным конденсатором, без поплавкового выключателя. Кабель H07RN8-F длиной 20 м

Модель	Розничная цена без НДС, руб.	Артикул	Подключение Ø мотор	вых.	Мощность [кВт]	Вес [кг]	Q [м³/ч] 0	0,7	1,1	1,3	1,5	1,7	1,9	2,4
							[л/мин] 0	11,7	18,3	21,7	25	28,3	31,7	40
							H= напор [м]							
1SCDS6/05/5 C L20 DE	67396,00	107720010	5"	Rp1¼	0,55	21	51	45,6	41,4	39	36,5	33,8	31,1	23,4
1SCDS7/07/5 C L20 DE	71084,00	107720015	5"	Rp1¼	0,75	24	72	63,6	56,9	53,2	49,2	45,1	40,9	29,9
1SCDS9/09/5 C L20 DE	73665,00	107720020	5"	Rp1¼	0,9	25	91	80,6	72	67,3	62,3	57,2	51,9	38,1

Модель	Розничная цена без НДС, руб.	Артикул	Подключение Ø мотор	вых.	Мощность [кВт]	Вес [кг]	Q [м³/ч] 0	1,2	2	2,4	2,8	3,2	3,6	4,2
							[л/мин] 0	20	33,3	40	46,7	53,3	60	70
							H= напор [м]							
3SCDS4/05/5 C L20 DE	64169,00	107720180	5"	Rp1¼	0,55	20	45	40,8	36,5	33,9	31	27,7	24	17,8
3SCDS5/07/5 C L20 DE	67764,00	107720185	5"	Rp1¼	0,75	23	56	51,1	45,5	42,2	38,4	34,2	29,6	22
3SCDS7/09/5 C L20 DE	71360,00	107720190	5"	Rp1¼	0,9	24	77	68,6	60,1	55,1	49,6	43,8	37,5	27,4
3SCDS8/11/5 C L20 DE	76339,00	107720200	5"	Rp1¼	1,1	24	86	75,6	66,9	61,7	55,9	49,4	42,1	29,3
3SCDS9/15/5 C L20 DE	80027,00	107720210	5"	Rp1¼	1,5	28	98	88,4	78	71,7	64,9	57,6	49,7	37,2

Модель	Розничная цена без НДС, руб.	Артикул	Подключение Ø мотор	вых.	Мощность [кВт]	Вес [кг]	Q [м³/ч] 0	2,4	3,6	4,2	4,8	5,4	6	7,2
							[л/мин] 0	40	60	70	80	90	100	120
							H= напор [м]							
5SCDS3/05/5 C L20 DE	68871,00	107720450	5"	Rp1¼	0,55	20	35	29,9	26,7	24,7	22,6	20,2	17,4	10,8
5SCDS4/07/5 C L20 DE	70807,00	107720455	5"	Rp1¼	0,75	22	46	39,4	35,2	32,6	29,7	26,3	22,4	13,3
5SCDS5/09/5 C L20 DE	72559,00	107720460	5"	Rp1¼	0,9	23	58	48,9	43,5	40,3	36,7	32,5	27,8	16,4
5SCDS6/11/5 C L20 DE	74495,00	107720470	5"	Rp1¼	1,1	25	69	58,3	51,8	47,8	43,3	38,2	32,4	18,6
5SCDS8/15/5 C L20 DE	76339,00	107720480	5"	Rp1¼	1,5	27	92	77	68,5	63,2	57	50	41,9	23,2

1-фазный, 1 x 230 В: со встроенным конденсатором, без поплавкового выключателя. Кабель H07RN8-F длиной 20 м

Модель	Розничная цена без НДС, руб.	Артикул	Подключение Ø мотор	вых.	Мощность [кВт]	Вес [кг]	Q [м³/ч] 0	0,7	1,1	1,3	1,5	1,7	1,9	2,4
							[л/мин] 0	11,7	18,3	21,7	25	28,3	31,7	40
							H= напор [м]							
1SCD6/05/5 C L05 DE	61864,00	107710010	5"	Rp1¼	0,55	18	51	45,6	41,4	39	36,5	33,8	31,1	23,4
1SCD7/07/5 C L05 DE	65552,00	107710015	5"	Rp1¼	0,75	20	72	63,6	56,9	53,2	49,2	45,1	40,9	29,9
1SCD9/09/5 C L05 DE	68133,00	107710020	5"	Rp1¼	0,9	21	91	80,6	72	67,3	62,3	57,2	51,9	38,1

Модель	Розничная цена без НДС, руб.	Артикул	Подключение Ø мотор	вых.	Мощность [кВт]	Вес [кг]	Q [м³/ч] 0	1,2	2	2,4	2,8	3,2	3,6	4,2
							[л/мин] 0	20	33,3	40	46,7	53,3	60	70
							H= напор [м]							
3SCD4/05/5 C L05 DE	58637,00	107710180	5"	Rp1¼	0,55	18	45	40,8	36,5	33,9	31	27,7	24	17,8
3SCD5/07/5 C L05 DE	62233,00	107710185	5"	Rp1¼	0,75	20	56	51,1	45,5	42,2	38,4	34,2	29,6	22
3SCD7/09/5 C L05 DE	65828,00	107710190	5"	Rp1¼	0,9	20	77	68,6	60,1	55,1	49,6	43,8	37,5	27,4
3SCD8/11/5 C L05 DE	70807,00	107710200	5"	Rp1¼	1,1	22	86	75,6	66,9	61,7	55,9	49,4	42,1	29,3
3SCD9/15/5 C L05 DE	74495,00	107710210	5"	Rp1¼	1,5	24	98	88,4	78	71,7	64,9	57,6	49,7	37,2

1-фазный, 1 x 230 В: со встроенным конденсатором, без поплавкового выключателя. Кабель H07RN8-F длиной 20 м

Модель	Розничная цена без НДС, руб.	Артикул	Подключение Ø мотор	вых.	Мощность [кВт]	Вес [кг]	Q [м³/ч] 0	2,4	3,6	4,2	4,8	5,4	6	7,2
							[л/мин] 0	40	60	70	80	90	100	120
							H= напор [м]							
5SCD3/05/5 C L05 DE	63339,00	107710450	5"	Rp1¼	0,55	17	35	29,9	26,7	24,7	22,6	20,2	17,4	10,8
5SCD4/07/5 C L05 DE	65275,00	107710455	5"	Rp1¼	0,75	19	46	39,4	35,2	32,6	29,7	26,3	22,4	13,3
5SCD5/09/5 C L05 DE	67027,00	107710460	5"	Rp1¼	0,9	19	58	48,9	43,5	40,3	36,7	32,5	27,8	16,4
5SCD6/11/5 C L05 DE	68963,00	107710470	5"	Rp1¼	1,1	21	69	58,3	51,8	47,8	43,3	38,2	32,4	18,6
5SCD8/15/5 C L05 DE	70807,00	107710480	5"	Rp1¼	1,5	24	92	77	68,5	63,2	57	50	41,9	23,2

Модель	Розничная цена без НДС, руб.	Артикул	Подключение Ø мотор	вых.	Мощность [кВт]	Вес [кг]	Q [м³/ч] 0	4	5,8	6,7	7,6	8,5	9,4	10,8
							[л/мин] 0	66,7	96,7	112	127	142	157	180
							H= напор [м]							
8SCD2/05/5 C L05 DE	72006,00	107710720	5"	Rp1¼	0,55	17	21	17,9	16,1	15,2	14,1	12,9	11,5	8,8
8SCD3/09/5 C L05 DE	75601,00	107710730	5"	Rp1¼	0,9	17	32	27,8	25,4	24	22,3	20,5	18,3	14,2
8SCD6/15/5 C L05 DE	85743,00	107710750	5"	Rp1¼	1,5	24	64	56,1	51,1	48,2	45	41,2	36,9	28,6

3-фазный, 3 x 400 В: с поплавковым выключателем, кабель H07RN8-F длиной 20 м

Модель	Розничная цена без НДС, руб.	Артикул	Подключение Ø мотор	вых.	Мощность [кВт]	Вес [кг]	Q [м³/ч] 0	0,7	1,1	1,3	1,5	1,7	1,9	2,4
							[л/мин] 0	11,7	18,3	21,7	25	28,3	31,7	40
							H= напор [м]							
1SCDS6/05/5 T L20	67396,00	107720130	5"	Rp1¼	0,55	21	59	52	46,6	43,6	40,5	37,2	33,8	25
1SCDS7/07/5 T L20	71084,00	107720135	5"	Rp1¼	0,9	24	74	67,5	61,7	58,3	54,7	50,8	46,7	35,7
1SCDS9/09/5 T L20	73665,00	107720140	5"	Rp1¼	1,5	25	90	79,5	70,8	66	60,9	55,7	50,3	36,6

Модель	Розничная цена без НДС, руб.	Артикул	Подключение Ø мотор	вых.	Мощность [кВт]	Вес [кг]	Q [м³/ч] 0	1,2	2	2,4	2,8	3,2	3,6	4,2
							[л/мин] 0	20	33,3	40	46,7	53,3	60	70
							H= напор [м]							
3SCDS4/05/5 T L20	64169,00	107720380	5"	Rp1¼	0,55	21	47	42,6	38,6	36,1	33,2	30	26,5	20,4
3SCDS5/07/5 T L20	67764,00	107720385	5"	Rp1¼	0,75	23	57	52,2	46,9	43,7	40,1	36,1	31,6	24,1
3SCDS7/09/5 T L20	71360,00	107720390	5"	Rp1¼	0,9	24	78	70,3	62,8	58,3	53,1	47,3	40,8	29,7
3SCDS8/15/5 T L20	76339,00	107720410	5"	Rp1¼	1,5	26	89	79,6	71,2	66,1	60,2	53,5	45,8	32,3
3SCDS9/22/5 T L20	80027,00	107720420	5"	Rp1¼	2,2	27	100	89	78,2	71,9	65,1	57,7	49,9	37,5

Модель	Розничная цена без НДС, руб.	Артикул	Подключение Ø мотор	вых.	Мощность [кВт]	Вес [кг]	Q [м³/ч] 0	2,4	3,6	4,2	4,8	5,4	6	7,2
							[л/мин] 0	40	60	70	80	90	100	120
							H= напор [м]							
5SCDS3/05/5 T L20	68871,00	107720650	5"	Rp1¼	0,55	20	35	30,4	27,2	25,4	23,3	20,9	18,2	11,5
5SCDS4/07/5 T L20	70807,00	107720655	5"	Rp1¼	0,75	23	47	41,4	37,5	35,2	32,4	29,2	25,4	16,3
5SCDS5/09/5 T L20	72559,00	107720660	5"	Rp1¼	0,9	23	60	51,5	46,2	43,1	39,5	35,4	30,7	19
5SCDS6/11/5 T L20	74495,00	107720670	5"	Rp1¼	1,1	25	69	58,8	52,6	48,8	44,2	39	33,1	19,1
5SCDS7/15/5 T L20	78828,00	107720680	5"	Rp1¼	1,5	26	82	70,9	63,8	59,2	53,8	47,6	40,5	24,1
5SCDS8/22/5 T L20	84360,00	107720690	5"	Rp1¼	2,2	28	94	80	72	66,8	60,8	53,7	45,6	26,4

3-фазный, 3 x 400 В: без поплавкового выключателя, кабель H07RN8-F длиной 20 м

Модель	Розничная цена без НДС, руб.	Артикул	Подключение Ø мотор	вых.	Мощность [кВт]	Вес [кг]	Q [м³/ч] 0	4	5,8	6,7	7,6	8,5	9,4	10,8
							[л/мин] 0	66,7	96,7	112	127	142	157	180
							H= напор [м]							
8SCDS2/05/5 T L20	77538,00	107720920	5"	Rp1¼	0,55	20	21	18,5	16,8	15,8	14,7	13,6	12,2	9,6
8SCDS3/09/5 T L20	81133,00	107720930	5"	Rp1¼	0,9	23	33	28,7	26,4	25,1	23,7	22	20	16
8SCDS4/11/5 T L20	85743,00	107720940	5"	Rp1¼	1,1	24	43	38,3	35,4	33,7	31,7	29,3	26,6	21,2
8SCDS5/15/5 T L20	91275,00	107720950	5"	Rp1¼	1,5	26	55	48,6	44,9	42,5	39,8	36,5	32,6	24,8
8SCDS6/22/5 T L20	96807,00	107720960	5"	Rp1¼	2,2	28	65	57,9	54	51,5	48,6	45,1	40,9	33

Модель	Розничная цена без НДС, руб.	Артикул	Подключение Ø мотор	вых.	Мощность [кВт]	Вес [кг]	Q [м³/ч] 0	0,7	1,1	1,3	1,5	1,7	1,9	2,4
							[л/мин] 0	11,7	18,3	21,7	25	28,3	31,7	40
							H= напор [м]							
1SCD6/05/5 T L05	61864,00	107710130	5"	Rp1¼	0,55	18	59	52	46,6	43,6	40,5	37,2	33,8	25
1SCD7/07/5 T L05	65552,00	107710135	5"	Rp1¼	0,9	21	74	67,5	61,7	58,3	54,7	50,8	46,7	35,7
1SCD9/09/5 T L05	68133,00	107710140	5"	Rp1¼	1,5	21	90	79,5	70,8	66	60,9	55,7	50,3	36,6

3-фазный, 3 x 400 В: без поплавкового выключателя, кабель H07RN8-F длиной 20 м

Модель	Розничная цена без НДС, руб.	Артикул	Подключение Ø мотор	вых.	Мощность [кВт]	Вес [кг]	Q [м³/ч] 0	1,2	2	2,4	2,8	3,2	3,6	4,2
							[л/мин] 0	20	33,3	40	46,7	53,3	60	70
							H= напор [м]							
3SCD4/05/5 T L05	58637,00	107710380	5"	Rp1¼	0,55	17	47	42,6	38,6	36,1	33,2	30	26,5	20,4
3SCD5/07/5 T L05	62233,00	107710385	5"	Rp1¼	0,75	20	57	52,2	46,9	43,7	40,1	36,1	31,6	24,1
3SCD7/09/5 T L05	65828,00	107710390	5"	Rp1¼	0,9	21	78	70,3	62,8	58,3	53,1	47,3	40,8	29,7
3SCD8/15/5 T L05	70807,00	107710410	5"	Rp1¼	1,5	23	89	79,6	71,2	66,1	60,2	53,5	45,8	32,3
3SCD9/22/5 T L05	74495,00	107710420	5"	Rp1¼	2,2	21	100	89	78,2	71,9	65,1	57,7	49,9	37,5

Модель	Розничная цена без НДС, руб.	Артикул	Подключение Ø мотор	вых.	Мощность [кВт]	Вес [кг]	Q [м³/ч] 0	2,4	3,6	4,2	4,8	5,4	6	7,2
							[л/мин] 0	40	60	70	80	90	100	120
							H= напор [м]							
5SCD3/05/5 T L05	63339,00	107710650	5"	Rp1¼	0,55	17	35	30,4	27,2	25,4	23,3	20,9	18,2	11,5
5SCD4/07/5 T L05	65275,00	107710655	5"	Rp1¼	0,75	20	47	41,4	37,5	35,2	32,4	29,2	25,4	16,3
5SCD5/09/5 T L05	67027,00	107710660	5"	Rp1¼	0,9	20	60	51,5	46,2	43,1	39,5	35,4	30,7	19
5SCD6/11/5 T L05	68963,00	107710670	5"	Rp1¼	1,1	22	69	58,8	52,6	48,8	44,2	39	33,1	19,1
5SCD7/15/5 T L05	73296,00	107710680	5"	Rp1¼	1,5	23	82	70,9	63,8	59,2	53,8	47,6	40,5	24,1
5SCD8/22/5 T L05	78828,00	107710690	5"	Rp1¼	2,2	20	94	80	72	66,8	60,8	53,7	45,6	26,4

Модель	Розничная цена без НДС, руб.	Артикул	Подключение Ø мотор	вых.	Мощность [кВт]	Вес [кг]	Q [м³/ч] 0	4	5,8	6,7	7,6	8,5	9,4	10,8
							[л/мин] 0	66,7	96,7	112	127	142	157	180
							H= напор [м]							
8SCD2/05/5 T L05	72006,00	107710920	5"	Rp1¼	0,55	17	21	18,5	16,8	15,8	14,7	13,6	12,2	9,6
8SCD3/09/5 T L05	75601,00	107710930	5"	Rp1¼	0,9	20	33	28,7	26,4	25,1	23,7	22	20	16
8SCD4/11/5 T L05	80211,00	107710940	5"	Rp1¼	1,1	21	43	38,3	35,4	33,7	31,7	29,3	26,6	21,2
8SCD5/15/5 T L05	85743,00	107710950	5"	Rp1¼	1,5	23	55	48,6	44,9	42,5	39,8	36,5	32,6	24,8
8SCD6/22/5 T L05	91275,00	107710960	5"	Rp1¼	2,2	24	65	57,9	54	51,5	48,6	45,1	40,9	33

GS 4"-4OS

Современная конструкция и гидравлические характеристики, оптимизированные для использования совместно с преобразователем частоты, делают насосы серии GS лучшим выбором для использования в коммунальном секторе.

Плавающие рабочие колеса обеспечивают непривзойденную стойкость к абразивному износу.

Встроенный обратный клапан из нержавеющей стали предотвращает обратный поток жидкости и смягчает гидравлические удары, защищая таким образом рабочие колеса и диффузоры.

Области применения

Скважинное водоснабжение частных домов и ЖКХ, ирригация в сельском хозяйстве

Характеристики

Подача: до 21 м^3/ч
Напор: до 340 м
Мощность: 0,25 ÷ 7,5 кВт
Глубина погружения: до 300 м
Температура перекачиваемой жидкости: до 35 °C

Двигатель

Напряжение: 1 ~220-240 В, 3~230/400 В
Класс изоляции: F
Степень защиты корпуса: IP68

Группа скидок

1A

1GSL, 1-фазное подключение, 1 x 220-240 В, двигатель 4OS, 50 Гц

Модель	Розничная цена без НДС, руб.	Артикул	Подключение вых.	Мощность [кВт]	Вес [кг]	Q [м^3/ч] 0 [л/мин] 0	0,5 8,3	0,6 10	0,9 15	1,2 20	1,35 22,5		
						H= напор [м]							
1GSL03M-4OS	61728,00	104070020	Rp1 ¼	0,37	14	79,0	69,9	67	55	40	30,9		
1GSL05M-4OS	68218,00	104070030	Rp1 ¼	0,55	16	119,0	105	100	83	60	46,3		
1GSL07M-4OS	73240,00	104070040	Rp1 ¼	0,75	16	159,0	140	133	110	80	61,7		
1GSL11M-4OS	102512,00	104070050	Rp1 ¼	1,1	21	232,0	204	194	160	116	90		
1GSL15M-4OS	122352,00	104070060	Rp1 ¼	1,5	25	324,0	285	272	224	163	126		

GS 4" без двигателя

Модель	Проточная часть Модель	Цена без НДС, руб.	Артикул	Двигатель Модель	Цена без НДС, руб.	Артикул
1GSL02M-4OS	1GSL02/A	28535,00	102050081	4OS03M235/C	30742,00	107027010
1GSL03M-4OS	1GSL03/A	30863,00	102050082	4OS03M235/C	30742,00	107027010
1GSL05M-4OS	1GSL05/A	35520,00	102050083	4OS05M235/C	32824,00	107027020
1GSL07M-4OS	1GSL07/A	40296,00	102050084	4OS07M235/C	33315,00	107027030
1GSL11M-4OS	1GSL11/A	65404,00	102050570	4OS11M235/C	37356,00	107027040
1GSL15M-4OS	1GSL15/A	77161,00	102050580	4OS15M235/C	45070,00	107027050

1GSL, 3-фазный 3 x 380-415 В, двигатель 4OS, 50 Гц

Модель	Розничная цена без НДС, руб.	Артикул	Подключение вых.	Мощность [кВт]	Вес [кг]	Q [м³/ч] 0	0,5	0,6	0,9	1,2	1,35		
						[л/мин] 0	8,3	10	15	20	22,5		
						H= напор [м]							
1GSL03T-4OS	61971,00	104070550	Rp1 ¼	0,37	12	79,0	69,9	67	55	40	30,9		
1GSL05T-4OS	66873,00	104070560	Rp1 ¼	0,55	16	119,0	105	100	83	60	46,3		
1GSL07T-4OS	71404,00	104070570	Rp1 ¼	0,75	19	159,0	140	133	110	80	61,7		
1GSL11T-4OS	99937,00	104070580	Rp1 ¼	1,1	22	232,0	204	194	160	116	90		
1GSL15T-4OS	117086,00	104070590	Rp1 ¼	1,5	25	324,0	285	272	224	163	126		

GS 4" без двигателя

Модель	Проточная часть Модель	Цена без НДС, руб.	Артикул	Двигатель Модель	Цена без НДС, руб.	Артикул
1GSL03T-4OS	1GSL03/A	30863,00	102050082	4OS03T405/C	30988,00	107027100
1GSL05T-4OS	1GSL05/A	35520,00	102050083	4OS05T405/C	31352,00	107027110
1GSL07T-4OS	1GSL07/A	40296,00	102050084	4OS07T405/C	31235,00	107027120
1GSL11T-4OS	1GSL11/A	65404,00	102050570	4OS11T405/C	34780,00	107027130
1GSL15T-4OS	1GSL15/A	77161,00	102050580	4OS15T405/C	40050,00	107027140

2GS, 1-фазное подключение, 1 x 220-240 В, двигатель 4OS, 50 Гц

Модель	Розничная цена без НДС, руб.	Артикул	Подключение вых.	Мощность [кВт]	Вес [кг]	Q [м³/ч] 0	1,2	1,5	1,8	2,4	3		
						[л/мин] 0	20	25	30	40	50		
						H= напор [м]							
2GS02M-4OS	55113,00	104070090	Rp1 ¼	0,37	11	33,0	30	28	26	20	13		
2GS03M-4OS	56219,00	104070100	Rp1 ¼	0,37	11	47,0	42	40	36	29	19		
2GS05M-4OS	59646,00	104070110	Rp1 ¼	0,55	13	67,0	60	56	52	41	27		
2GS07M-4OS	62950,00	104070120	Rp1 ¼	0,75	14	93,0	83	79	73	57	37		
2GS11M-4OS	71281,00	104070130	Rp1 ¼	1,1	17	133,0	119	113	104	82	53		
2GS15M-4OS	86955,00	104070140	Rp1 ¼	1,5	20	187,0	167	158	146	115	74		
2GS22M-4OS	120146,00	104070150	Rp1 ¼	2,2	25	267,0	238	226	208	164	106		

GS 4" без двигателя

Модель	Проточная часть Модель	Цена без НДС, руб.	Артикул	Двигатель Модель	Цена без НДС, руб.	Артикул
2GS02M-4OS	2GS02/A	24373,00	102050100	4OS03M235/C	30742,00	107027010
2GS03M-4OS	2GS03/A	25354,00	102050110	4OS03M235/C	30742,00	107027010
2GS05M-4OS	2GS05/A	26947,00	102050120	4OS05M235/C	32824,00	107027020
2GS07M-4OS	2GS07/A	29759,00	102050130	4OS07M235/C	33315,00	107027030
2GS11M-4OS	2GS11/A	34048,00	102050140	4OS11M235/C	37356,00	107027040
2GS15M-4OS	2GS15/A	41889,00	102050150	4OS15M235/C	45070,00	107027050
2GS22M-4OS	2GS22/A	62950,00	102050600	4OS22M235/C	57318,00	107027060

2GS, 3-фазный 3 x 380-415 В, двигатель 4OS, 50 Гц

Модель	Розничная цена без НДС, руб.	Артикул	Подключение вых.	Мощность [кВт]	Вес [кг]	Q [м³/ч] 0	1,2	1,5	1,8	2,4	3		
						[л/мин] 0	20	25	30	40	50		
						H= напор [м]							
2GS03T-4OS	56337,00	104070670	Rp1 ¼	0,37	11	47,0	42	40	36	29	19		
2GS05T-4OS	58543,00	104070680	Rp1 ¼	0,55	13	67,0	60	56	52	41	27		
2GS07T-4OS	61237,00	104070690	Rp1 ¼	0,75	12	93,0	83	79	73	57	37		
2GS11T-4OS	68708,00	104070700	Rp1 ¼	1,1	17	133,0	119	113	104	82	53		
2GS15T-4OS	81692,00	104070710	Rp1 ¼	1,5	19	187,0	167	158	146	115	74		
2GS22T-4OS	111698,00	104070720	Rp1 ¼	2,2	23	267,0	238	226	208	164	106		
2GS30T-4OS	135458,00	104070730	Rp1 ¼	3	27	347,0	309	294	271	213	138		

GS 4" без двигателя

Модель	Проточная часть			Двигатель		
	Модель	Цена без НДС, руб.	Артикул	Модель	Цена без НДС, руб.	Артикул
2GS02T-4OS	2GS02/A	24373,00	102050100	4OS03T235/C	30988,00	107027250
2GS03T-4OS	2GS03/A	25354,00	102050110	4OS03T405/C	30988,00	107027100
2GS05T-4OS	2GS05/A	26947,00	102050120	4OS05T405/C	31352,00	107027110
2GS07T-4OS	2GS07/A	29759,00	102050130	4OS07T405/C	31235,00	107027120
2GS11T-4OS	2GS11/A	34048,00	102050140	4OS11T405/C	34780,00	107027130
2GS15T-4OS	2GS15/A	41889,00	102050150	4OS15T405/C	40050,00	107027140
2GS22T-4OS	2GS22/A	62950,00	102050600	4OS22T405/C	48871,00	107027150
2GS30T-4OS	2GS30/A	73116,00	102050610	4OS30T405/C	62462,00	107027160

4GS, 1-фазное подключение, 1 x 220-240 В, двигатель 4OS, 50 Гц

Модель	Розничная цена без НДС, руб.	Артикул	Подключение вых.	Мощность [кВт]	Вес [кг]	Q [м³/ч] 0	1,8	2,4	3,6	4,8	5,4		
						[л/мин] 0	30	40	60	80	90		
						H= напор [м]							
4GS03M-4OS	54749,00	104070180	Rp1 ¼	0,37	10	27,0	24	23	19	13	9		
4GS05M-4OS	58543,00	104070190	Rp1 ¼	0,55	12	47,0	42	40	33	22	15		
4GS07M-4OS	60135,00	104070200	Rp1 ¼	0,75	14	60,0	54	51	42	28	19		
4GS11M-4OS	67727,00	104070210	Rp1 ¼	1,1	16	94,0	84	80	66	44	30		
4GS15M-4OS	80098,00	104070220	Rp1 ¼	1,5	18	127,0	114	108	89	60	40		
4GS22M-4OS	100552,00	104070230	Rp1 ¼	2,2	23	181,0	162	154	127	85	57		

GS 4" без двигателя

Модель	Проточная часть			Двигатель		
	Модель	Цена без НДС, руб.	Артикул	Модель	Цена без НДС, руб.	Артикул
4GS03M-4OS	4GS03/A	23880,00	102050210	4OS03M235/C	30742,00	107027010
4GS05M-4OS	4GS05/A	25721,00	102050220	4OS05M235/C	32824,00	107027020
4GS07M-4OS	4GS07/A	26947,00	102050230	4OS07M235/C	33315,00	107027030
4GS11M-4OS	4GS11/A	30496,00	102050240	4OS11M235/C	37356,00	107027040
4GS15M-4OS	4GS15/A	35152,00	102050250	4OS15M235/C	45070,00	107027050
4GS22M-4OS	4GS22/A	43482,00	102050260	4OS22M235/C	57318,00	107027060

4GS, 3-фазный 3 x 380-415 В, двигатель 4OS, 50 Гц

Модель	Розничная цена без НДС, руб.	Артикул	Подключение вых.	Мощность [кВт]	Вес [кг]	Q [м³/ч] 0	1,8	2,4	3,6	4,8	5,4		
						[л/мин] 0	30	40	60	80	90		
						H= напор [м]							
4GS03T-4OS	54868,00	104070840	Rp1 ¼	0,37	10	27,0	24	23	19	13	9		
4GS05T-4OS	57318,00	104070850	Rp1 ¼	0,55	11	47,0	42	40	33	22	15		
4GS07T-4OS	58300,00	104070860	Rp1 ¼	0,75	12	60,0	54	51	42	28	19		
4GS11T-4OS	65280,00	104070870	Rp1 ¼	1,1	14	94,0	84	80	66	44	30		
4GS15T-4OS	74957,00	104070880	Rp1 ¼	1,5	18	127,0	114	108	89	60	40		
4GS22T-4OS	92224,00	104070890	Rp1 ¼	2,2	22	181,0	162	154	127	85	57		
4GS30T-4OS	124678,00	104070900	Rp1 ¼	3	24	228,0	204	194	160	107	72		
4GS40T-4OS	159216,00	104070910	Rp1 ¼	3	31	228,0	204	194	160	107	72		

GS 4" без двигателя

Модель	Проточная часть Модель	Цена без НДС, руб.	Артикул	Двигатель Модель	Цена без НДС, руб.	Артикул
4GS03T-4OS	4GS03/A	23880,00	102050210	4OS03T405/C	30988,00	107027100
4GS05T-4OS	4GS05/A	25721,00	102050220	4OS05T405/C	31352,00	107027110
4GS07T-4OS	4GS07/A	26947,00	102050230	4OS07T405/C	31235,00	107027120
4GS11T-4OS	4GS11/A	30496,00	102050240	4OS11T405/C	34780,00	107027130
4GS15T-4OS	4GS15/A	35152,00	102050250	4OS15T405/C	40050,00	107027140
4GS22T-4OS	4GS22/A	43482,00	102050260	4OS22T405/C	48871,00	107027150
4GS30T-4OS	4GS30/A	62462,00	102050630	4OS30T405/C	62462,00	107027160
4GS40T-4OS	4GS40/A	72996,00	102050640	4OS40T405/C	86346,00	107027170

6GS, 1-фазное подключение, 1 x 220-240 В, двигатель 4OS, 50 Гц

Модель	Розничная цена без НДС, руб.	Артикул	Подключение вых.	Мощность [кВт]	Вес [кг]	Q [м³/ч] 0	3,6	4,8	6	7,2	8,4		
						[л/мин] 0	60	80	100	120	140		
						H= напор [м]							
6GS05M/B-4OS	65346,00	104060260	Rp1 ¼	0,55	15	31,0	25,7	23,2	19,8	15,4	9,9		
6GS11M/B-4OS	74480,00	104060280	Rp1 ¼	1,1	15	62,0	51,8	47	40,3	31,5	20,7		
6GS07M/B-4OS	67043,00	104060270	Rp1 ¼	0,75	14	43,0	36	32,5	27,7	21,5	13,8		
6GS15M/B-4OS	89741,00	104060290	Rp1 ¼	1,5	25	87,0	72,6	65,7	56,4	44,1	29		
6GS22M/B-4OS	112958,00	104060300	Rp1 ¼	2,2	23	132,0	113	102	87,7	68,4	44,8		

GS 4" без двигателя

Модель	Проточная часть Модель	Цена без НДС, руб.	Артикул	Двигатель Модель	Цена без НДС, руб.	Артикул
6GS05M/B-4OS	6GS05/B	30263,00	102030300	4OS05M235/C	32824,00	107027020
6GS07M/B-4OS	6GS07/B	31698,00	102030310	4OS07M235/C	33315,00	107027030
6GS11M/B-4OS	6GS11/B	35089,00	102030320	4OS11M235/C	37356,00	107027040
6GS15M/B-4OS	6GS15/B	41610,00	102030330	4OS15M235/C	45070,00	107027050
6GS22M/B-4OS	6GS22/B	52049,00	102030340	4OS22M235/C	57318,00	107027060

6GS, 3-фазный 3 x 380-415 В, двигатель 4OS, 50 Гц

Модель	Розничная цена без НДС, руб.	Артикул	Подключение вых.	Мощность [кВт]	Вес [кг]	Q [м³/ч] 0	3,6	4,8	6	7,2	8,4		
						[л/мин] 0	60	80	100	120	140		
						H= напор [м]							
6GS05T/B-4OS	63655,00	104061020	Rp1 ¼	0,55	13	31,0	25,7	23,2	19,8	15,4	9,9		
6GS07T/B-4OS	65218,00	104061030	Rp1 ¼	0,75	12	43,0	36	32,5	27,7	21,5	13,8		
6GS11T/B-4OS	72001,00	104061040	Rp1 ¼	1,1	14	62,0	51,8	47	40,3	31,5	20,7		
6GS15T/B-4OS	84132,00	104061050	Rp1 ¼	1,5	19	87,0	72,6	65,7	56,4	44,1	29		
6GS22T/B-4OS	103825,00	104061060	Rp1 ¼	2,2	20	132,0	113	102	87,7	68,4	44,8		
6GS30T/B-4OS	139306,00	104061070	Rp1 ¼	3	30	183,0	156	141	121	94,6	62		
6GS40T/B-4OS	176607,00	104061080	Rp1 ¼	4	34	243,0	207	188	162	126	82,5		
6GS55T/B-4OS	209608,00	104061090	Rp1 ¼	5,5	41	333,0	284	258	221	172	113		

GS 4" без двигателя

Модель	Проточная часть Модель	Цена без НДС, руб.	Артикул	Двигатель Модель	Цена без НДС, руб.	Артикул
6GS05T/B-4OS	6GS05/B	30263,00	102030300	4OS05T405/C	31352,00	107027110
6GS07T/B-4OS	6GS07/B	31698,00	102030310	4OS07T405/C	31235,00	107027120
6GS11T/B-4OS	6GS11/B	35089,00	102030320	4OS11T405/C	34780,00	107027130
6GS15T/B-4OS	6GS15/B	41610,00	102030330	4OS15T405/C	40050,00	107027140
6GS22T/B-4OS	6GS22/B	52049,00	102030340	4OS22T405/C	48871,00	107027150
6GS30T/B-4OS	6GS30/B	72915,00	102030350	4OS30T405/C	62462,00	107027160
6GS40T/B-4OS	6GS40/B	84915,00	102030360	4OS40T405/C	86346,00	107027170
6GS55T/B-4OS	6GS55/B	103432,00	102030370	4OS55T405/C	99937,00	107027180

8GS, 1-фазное подключение, 1 x 220-240 В, двигатель 4OS, 50 Гц

Модель	Розничная цена без НДС, руб.	Артикул	Подключение вых.	Мощность [кВт]	Вес [кг]	Q [м³/ч] 0	5,4	7,2	8,4	9,6	11		
						[л/мин] 0	90	120	140	160	183		
						H= напор [м]							
8GS07M/B-4OS	61567,00	104060330	Rp2	0,75	12	33,0	26,6	22,9	19,5	15,3	9,3		
8GS11M/B-4OS	67696,00	104060340	Rp2	1,1	15	46,0	37,2	32	27,3	21,4	13,1		
8GS15M/B-4OS	78131,00	104060350	Rp2	1,5	17	66,0	53,1	45,7	39	30,6	18,7		
8GS22M/B-4OS	97044,00	104060360	Rp2	2,2	21	99,0	81,2	70,2	60	47,4	30,1		

GS 4" без двигателя

Модель	Проточная часть Модель	Цена без НДС, руб.	Артикул	Двигатель Модель	Цена без НДС, руб.	Артикул
8GS07M/B-4OS	8GS07/B	26217,00	102030400	4OS07M235/C	33315,00	107027030
8GS11M/B-4OS	8GS11/B	28175,00	102030410	4OS11M235/C	37356,00	107027040
8GS15M/B-4OS	8GS15/B	30263,00	102030420	4OS15M235/C	45070,00	107027050
8GS22M/B-4OS	8GS22/B	36260,00	102030430	4OS22M235/C	57318,00	107027060

8GS, 3-фазный 3 x 380-415 В, двигатель 4OS, 50 Гц

Модель	Розничная цена без НДС, руб.	Артикул	Подключение вых.	Мощность [кВт]	Вес [кг]	Q [м³/ч] 0	5,4	7,2	8,4	9,6	11		
						[л/мин] 0	90	120	140	160	183		
						H= напор [м]							
8GS07T/B-4OS	59480,00	104061160	Rp2	0,75	11	33,0	26,6	22,9	19,5	15,3	9,3		
8GS11T/B-4OS	65346,00	104061170	Rp2	1,1	13	46,0	37,2	32	27,3	21,4	13,1		
8GS15T/B-4OS	72524,00	104061180	Rp2	1,5	16	66,0	53,1	45,7	39	30,6	18,7		
8GS22T/B-4OS	88175,00	104061190	Rp2	2,2	20	99,0	81,2	70,2	60	47,4	30,1		
8GS30T/B-4OS	110345,00	104061200	Rp2	3	23	138,0	113	97,8	83,6	66,1	42		
8GS40T/B-4OS	144129,00	104061210	Rp2	4	29	189,0	155	134	114	90,5	57,5		
8GS55T/B-4OS	178957,00	104061220	Rp2	5,5	40	258,0	215	187	161	127	77,2		
8GS55RT/B-4OS	178957,00	104061225	Rp2	5,5	34	224,0	187	163	140	111	67		
8GS75T/B-4OS	219911,00	104061230	Rp2	7,5	48	340,0	283	247	212	167	102		

GS 4" без двигателя

Модель	Проточная часть Модель	Цена без НДС, руб.	Артикул	Двигатель Модель	Цена без НДС, руб.	Артикул
8GS07T/B-4OS	8GS07/B	26217,00	102030400	4OS07T405/C	31235,00	107027120
8GS11T/B-4OS	8GS11/B	28175,00	102030410	4OS11T405/C	34780,00	107027130
8GS15T/B-4OS	8GS15/B	30263,00	102030420	4OS15T405/C	40050,00	107027140
8GS22T/B-4OS	8GS22/B	36260,00	102030430	4OS22T405/C	48871,00	107027150
8GS30T/B-4OS	8GS30/B	43960,00	102030440	4OS30T405/C	62462,00	107027160
8GS40T/B-4OS	8GS40/B	52566,00	102030450	4OS40T405/C	86346,00	107027170
8GS55T/B-4OS	8GS55/B	72653,00	102030460	4OS55T405/C	99937,00	107027180
8GS75T/B-4OS	8GS75/B	87131,00	102030470	4OS75T405/C	124678,00	107027190

12GS, 1-фазное подключение, 1 x 220-240 В, двигатель 4OS, 50 Гц

Модель	Розничная цена без НДС, руб.	Артикул	Подключение вых.	Мощность [кВт]	Вес [кг]	Q [м³/ч] 0	9	10,5	12	13,5	15		
						[л/мин] 0	150	175	200	225	250		
						H= напор [м]							
12GS11M/B-4OS	68012,00	104060390	Rp2	1,1	18	37,0	26,1	22,7	18,6	13,9	8,5		
12GS15M/B-4OS	78265,00	104060400	Rp2	1,5	18	52,0	37,3	32,4	26,6	19,8	12,1		
12GS22M/B-4OS	97438,00	104060410	Rp2	2,2	24	74,0	56,2	50,1	42,8	34,5	25,2		

GS 4" без двигателя

Модель	Проточная часть Модель	Цена без НДС, руб.	Артикул	Двигатель Модель	Цена без НДС, руб.	Артикул
12GS11M/B-4OS	12GS11/B	28710,00	102030490	4OS11M235/C	37356,00	107027040
12GS15M/B-4OS	12GS15/B	30263,00	102030500	4OS15M235/C	45070,00	107027050
12GS22M/B-4OS	12GS22/B	36391,00	102030510	4OS22M235/C	57318,00	107027060

12GS, 3-фазный 3 x 380-415 В, двигатель 4OS, 50 Гц

Модель	Розничная цена без НДС, руб.	Артикул	Подключение вых.	Мощность [кВт]	Вес [кг]	Q [м³/ч] 0	9	10,5	12	13,5	15		
						[л/мин] 0	150	175	200	225	250		
						H= напор [м]							
12GS11T/B-4OS	65292,00	104061285	Rp2	1,1	17	37,0	26,1	22,7	18,6	13,9	8,5		
12GS15T/B-4OS	72653,00	104061290	Rp2	1,5	17	52,0	37,3	32,4	26,6	19,8	12,1		
12GS22T/B-4OS	88307,00	104061300	Rp2	2,2	21	74,0	56,2	50,1	42,8	34,5	25,2		
12GS30T/B-4OS	110345,00	104061310	Rp2	3	28	100,0	76,8	69	59,5	48,3	35,6		
12GS40T/B-4OS	145043,00	104061320	Rp2	4	33	133,0	101	90,1	77,1	62,1	45,5		
12GS55T/B-4OS	180260,00	104061330	Rp2	5,5	45	189,0	145	131	113	92,7	69,2		
12GS75T/B-4OS	222654,00	104061340	Rp2	7,5	54	232,0	178	161	139	114	85,1		

GS 4" без двигателя

Модель	Проточная часть Модель	Цена без НДС, руб.	Артикул	Двигатель Модель	Цена без НДС, руб.	Артикул
12GS11T/B-4OS	12GS11/B	28710,00	102030490	4OS11T405/C	34780,00	107027130
12GS15T/B-4OS	12GS15/B	30263,00	102030500	4OS15T405/C	40050,00	107027140
12GS22T/B-4OS	12GS22/B	36391,00	102030510	4OS22T405/C	48871,00	107027150
12GS30T/B-4OS	12GS30/B	43960,00	102030520	4OS30T405/C	62462,00	107027160
12GS40T/B-4OS	12GS40/B	53347,00	102030530	4OS40T405/C	86346,00	107027170
12GS55T/B-4OS	12GS55/B	74088,00	102030540	4OS55T405/C	99937,00	107027180
12GS75T/B-4OS	12GS75/B	89741,00	102030550	4OS75T405/C	124678,00	107027190

16GS, 1-фазное подключение, 1 x 220-240 В, двигатель 4OS, 50 Гц

Модель	Розничная цена без НДС, руб.	Артикул	Подключение вых.	Мощность [кВт]	Вес [кг]	Q [м³/ч] 0	10,2	12,3	15,6	18,6	22		
						[л/мин] 0	170	205	260	310	367		
						H= напор [м]							
16GS15M/B-4OS	87902,00	104060430	Rp2	1,5	18	38,0	30,6	27,6	22,1	16,4	9,2		
16GS22M/B-4OS	101089,00	104060440	Rp2	2,2	24	57,0	45,9	41,4	33,2	24,6	13,9		

GS 4" без двигателя

Модель	Проточная часть Модель	Цена без НДС, руб.	Артикул	Двигатель Модель	Цена без НДС, руб.	Артикул
16GS22M/B-4OS	16GS22/B	40174,00	102030620	4OS22M235/C	57318,00	107027060

16GS, 3-фазный 3 x 380-415 В, двигатель 4OS, 50 Гц

Модель	Розничная цена без НДС, руб.	Артикул	Подключение вых.	Мощность [кВт]	Вес [кг]	Q [м³/ч] 0	10,2	12,3	15,6	18,6	22		
						[л/мин] 0	170	205	260	310	367		
						H= напор [м]							
16GS22T/B-4OS	92090,00	104061380	Rp2	2,2	23	57,0	45,9	41,4	33,2	24,6	13,9		
16GS15T/B-4OS	78043,00	104061385	Rp2	1,5	18	38,0	30,6	27,6	22,1	16,4	9,2		
16GS30T/B-4OS	116477,00	104061390	Rp2	3	26	76,0	60,6	54,9	44,7	34	20,3		
16GS40T/B-4OS	155477,00	104061400	Rp2	4	36	98,0	76,7	69,3	56,4	43,2	25,3		
16GS55T/B-4OS	195132,00	104061410	Rp2	5,5	49	142,0	114	103	83,9	63,9	38,1		

GS 4" без двигателя

Модель	Проточная часть Модель	Цена без НДС, руб.	Артикул	Двигатель Модель	Цена без НДС, руб.	Артикул
16GS22T/B-4OS	16GS22/B	40174,00	102030620	4OS22T405/C	48871,00	107027150
16GS30T/B-4OS	16GS30/B	50087,00	102030630	4OS30T405/C	62462,00	107027160
16GS40T/B-4OS	16GS40/B	63655,00	102030640	4OS40T405/C	86346,00	107027170
16GS55T/B-4OS	16GS55/B	88959,00	102030650	4OS55T405/C	99937,00	107027180

GS 4"-L4C

Современная конструкция и гидравлические характеристики, оптимизированные для использования совместно с преобразователем частоты, делают насосы серии GS лучшим выбором для использования в коммунальном секторе.

Плавающие рабочие колеса обеспечивают непривзойденную стойкость к абразивному износу.

Встроенный обратный клапан из нержавеющей стали предотвращает обратный поток жидкости и смягчает гидравлические удары, защищая таким образом рабочие колеса и диффузоры.

Области применения

Скважинное водоснабжение частных домов и ЖКХ, ирригация в сельском хозяйстве

Характеристики

Подача: до 21 м^3/ч
Напор: до 340 м
Мощность: 0,25 ÷ 7,5 кВт
Глубина погружения: до 300 м
Температура перекачиваемой жидкости: до 35 °C

Двигатель

Напряжение: 1 ~220-240 В, 3~230/400 В
Класс изоляции: F
Степень защиты корпуса: IP68

Группа скидок

1A

1GSL, 1-фазное подключение, 1 x 220-240 В, с двигателем L4C, 50 Гц

Модель	Розничная цена без НДС, руб.	Артикул	Подключение вых.	Мощность [кВт]	Вес [кг]	Q [м^3/ч] 0 [л/мин] 0	0,5 8,3	0,6 10	0,9 15	1,2 20	1,35 22,5		
						H= напор [м]							
1GSL02M-L4C	59156,00	104150020	Rp1 ¼	0,37	11	53,0	46,6	45	37	27	20,6		
1GSL03M-L4C	61728,00	104150040	Rp1 ¼	0,37	11	79,0	69,9	67	55	40	30,9		
1GSL05M-L4C	68218,00	104150060	Rp1 ¼	0,55	14	119,0	105	100	83	60	46,3		
1GSL07M-L4C	73362,00	104150080	Rp1 ¼	0,75	15	159,0	140	133	110	80	61,7		
1GSL11M-L4C	102512,00	104150100	Rp1 ¼	1,1	20	232,0	204	194	160	116	90		
1GSL15M-L4C	122352,00	104150120	Rp1 ¼	1,5	29	324,0	285	272	224	163	126		

GS 4" без двигателя

Модель	Проточная часть Модель	Цена без НДС, руб.	Артикул	Двигатель Модель	Цена без НДС, руб.	Артикул
1GSL02M-L4C	1GSL02	28535,00	102050081	L4C03M235	30742,00	107020210
1GSL03M-L4C	1GSL03	30863,00	102050082	L4C03M235	30742,00	107020210
1GSL05M-L4C	1GSL05	35520,00	102050083	L4C05M235	32824,00	107020220
1GSL07M-L4C	1GSL07	40296,00	102050084	L4C07M235	33315,00	107020230
1GSL11M-L4C	1GSL11	65404,00	102050570	L4C11M235	37356,00	107020240
1GSL15M-L4C	1GSL15	77161,00	102050580	L4C15M235	45070,00	107020250

1GSL, 3-фазный 3 x 380-415 В, с двигателем L4C, 50 Гц

Модель	Розничная цена без НДС, руб.	Артикул	Подключение вых.	Мощность [кВт]	Вес [кг]	Q [м³/ч] 0	0,5	0,6	0,9	1,2	1,35		
						[л/мин] 0	8,3	10	15	20	22,5		
						H= напор [м]							
1GSL03T-L4C	61851,00	104150800	Rp1 ¼	0,37	10	79,0	69,9	67	55	40	30,9		
1GSL05T-L4C	66873,00	104150820	Rp1 ¼	0,55	12	119,0	105	100	83	60	46,3		
1GSL07T-L4C	71404,00	104150840	Rp1 ¼	0,75	15	159,0	140	133	110	80	61,7		
1GSL11T-L4C	100063,00	104150860	Rp1 ¼	1,1	18	232,0	204	194	160	116	90		
1GSL15T-L4C	117086,00	104150880	Rp1 ¼	1,5	23	324,0	285	272	224	163	126		

GS 4" без двигателя

Модель	Проточная часть Модель	Цена без НДС, руб.	Артикул	Двигатель Модель	Цена без НДС, руб.	Артикул
1GSL03T-L4C	1GSL03	30863,00	102050082	L4C03T405	30988,00	107020400
1GSL05T-L4C	1GSL05	35520,00	102050083	L4C05T405	31352,00	107020410
1GSL07T-L4C	1GSL07	40296,00	102050084	L4C07T405	31235,00	107020420
1GSL11T-L4C	1GSL11	65404,00	102050570	L4C11T405	34780,00	107020430
1GSL15T-L4C	1GSL15	77161,00	102050580	L4C15T405	40050,00	107020440

2GS, 1-фазное подключение, 1 x 220-240 В, с двигателем L4C, 50 Гц

Модель	Розничная цена без НДС, руб.	Артикул	Подключение вых.	Мощность [кВт]	Вес [кг]	Q [м³/ч] 0	1,2	1,5	1,8	2,4	3		
						[л/мин] 0	20	25	30	40	50		
						H= напор [м]							
2GS02M-L4C	55113,00	104150140	Rp1 ¼	0,37	10	33,0	30	28	26	20	13		
2GS03M-L4C	56219,00	104150160	Rp1 ¼	0,37	11	47,0	42	40	36	29	19		
2GS05M-L4C	59769,00	104150180	Rp1 ¼	0,55	12	67,0	60	56	52	41	27		
2GS07M-L4C	62950,00	104150200	Rp1 ¼	0,75	14	93,0	83	79	73	57	37		
2GS11M-L4C	71281,00	104150220	Rp1 ¼	1,1	17	133,0	119	113	104	82	53		
2GS15M-L4C	86955,00	104150240	Rp1 ¼	1,5	21	187,0	167	158	146	115	74		
2GS22M-L4C	120146,00	104150260	Rp1 ¼	2,2	25	267,0	238	226	208	164	106		

GS 4" без двигателя

Модель	Проточная часть Модель	Цена без НДС, руб.	Артикул	Двигатель Модель	Цена без НДС, руб.	Артикул
2GS02M-L4C	2GS02	24373,00	102050100	L4C03M235	30742,00	107020210
2GS03M-L4C	2GS03	25354,00	102050110	L4C03M235	30742,00	107020210
2GS05M-L4C	2GS05	26947,00	102050120	L4C05M235	32824,00	107020220
2GS07M-L4C	2GS07	29759,00	102050130	L4C07M235	33315,00	107020230
2GS11M-L4C	2GS11	34048,00	102050140	L4C11M235	37356,00	107020240
2GS15M-L4C	2GS15	41889,00	102050150	L4C15M235	45070,00	107020250
2GS22M-L4C	2GS22	62950,00	102050600	L4C22M235	57318,00	107020260

2GS, 3-фазный 3 x 380-415 В, с двигателем L4C, 50 Гц

Модель	Розничная цена без НДС, руб.	Артикул	Подключение вых.	Мощность [кВт]	Вес [кг]	Q [м³/ч] 0	1,2	1,5	1,8	2,4	3		
						[л/мин] 0	20	25	30	40	50		
						H= напор [м]							
2GS03T-L4C	56461,00	104151040	Rp1 ¼	0,37	10	47,0	42	40	36	29	19		
2GS05T-L4C	58543,00	104151060	Rp1 ¼	0,55	11	67,0	60	56	52	41	27		
2GS07T-L4C	61237,00	104151080	Rp1 ¼	0,75	13	93,0	83	79	73	57	37		
2GS11T-L4C	68708,00	104151100	Rp1 ¼	1,1	14	133,0	119	113	104	82	53		
2GS15T-L4C	81692,00	104151120	Rp1 ¼	1,5	19	187,0	167	158	146	115	74		
2GS22T-L4C	111698,00	104151140	Rp1 ¼	2,2	18	267,0	238	226	208	164	106		
2GS30T-L4C	135458,00	104151160	Rp1 ¼	3	32	347,0	309	294	271	213	138		

GS 4" без двигателя

Модель	Проточная часть			Двигатель		
	Модель	Цена без НДС, руб.	Артикул	Модель	Цена без НДС, руб.	Артикул
2GS03T-L4C	2GS03	25354,00	102050110	L4C03T405	30988,00	107020400
2GS05T-L4C	2GS05	26947,00	102050120	L4C05T405	31352,00	107020410
2GS07T-L4C	2GS07	29759,00	102050130	L4C07T405	31235,00	107020420
2GS11T-L4C	2GS11	34048,00	102050140	L4C11T405	34780,00	107020430
2GS15T-L4C	2GS15	41889,00	102050150	L4C15T405	40050,00	107020440
2GS22T-L4C	2GS22	62950,00	102050600	L4C22T405	48871,00	107020450
2GS30T-L4C	2GS30	73116,00	102050610	L4C30T405	62462,00	107020460

4GS, 1-фазное подключение, 1 x 220-240 В, с двигателем L4C, 50 Гц

Модель	Розничная цена без НДС, руб.	Артикул	Подключение вых.	Мощность [кВт]	Вес [кг]	Q [м³/ч] 0	1,8	2,4	3,6	4,8	5,4		
						[л/мин] 0	30	40	60	80	90		
						H= напор [м]							
4GS03M-L4C	54625,00	104150280	Rp1 ¼	0,37	10	27,0	24	23	19	13	9		
4GS05M-L4C	58543,00	104150300	Rp1 ¼	0,55	12	47,0	42	40	33	22	15		
4GS07M-L4C	60135,00	104150320	Rp1 ¼	0,75	13	60,0	54	51	42	28	19		
4GS11M-L4C	67727,00	104150340	Rp1 ¼	1,1	16	94,0	84	80	66	44	30		
4GS15M-L4C	80098,00	104150360	Rp1 ¼	1,5	19	127,0	114	108	89	60	40		
4GS22M-L4C	100552,00	104150380	Rp1 ¼	2,2	23	181,0	162	154	127	85	57		

GS 4" без двигателя

Модель	Проточная часть			Двигатель		
	Модель	Цена без НДС, руб.	Артикул	Модель	Цена без НДС, руб.	Артикул
4GS03M-L4C	4GS03	23880,00	102050210	L4C03M235	30742,00	107020210
4GS05M-L4C	4GS05	25721,00	102050220	L4C05M235	32824,00	107020220
4GS07M-L4C	4GS07	26947,00	102050230	L4C07M235	33315,00	107020230
4GS11M-L4C	4GS11	30496,00	102050240	L4C11M235	37356,00	107020240
4GS15M-L4C	4GS15	35152,00	102050250	L4C15M235	45070,00	107020250
4GS22M-L4C	4GS22	43482,00	102050260	L4C22M235	57318,00	107020260

4GS, 3-фазный 3 x 380-415 В, с двигателем L4C, 50 Гц

Модель	Розничная цена без НДС, руб.	Артикул	Подключение вых.	Мощность [кВт]	Вес [кг]	Q [м³/ч] 0	1,8	2,4	3,6	4,8	5,4		
						[л/мин] 0	30	40	60	80	90		
						H= напор [м]							
4GS03T-L4C	54868,00	104151360	Rp1 ¼	0,37	9	27,0	24	23	19	13	9		
4GS05T-L4C	57198,00	104151380	Rp1 ¼	0,55	11	47,0	42	40	33	22	15		
4GS07T-L4C	58178,00	104151400	Rp1 ¼	0,75	12	60,0	54	51	42	28	19		
4GS11T-L4C	65280,00	104151420	Rp1 ¼	1,1	14	94,0	84	80	66	44	30		
4GS15T-L4C	74957,00	104151440	Rp1 ¼	1,5	16	127,0	114	108	89	60	40		
4GS22T-L4C	92224,00	104151460	Rp1 ¼	2,2	22	181,0	162	154	127	85	57		
4GS30T-L4C	124803,00	104151480	Rp1 ¼	3	28	228,0	204	194	160	107	72		
4GS40T-L4C	159216,00	104151500	Rp1 ¼	3	34	228,0	204	194	160	107	72		

GS 4" без двигателя

Модель	Проточная часть Модель	Цена без НДС, руб.	Артикул	Двигатель Модель	Цена без НДС, руб.	Артикул
4GS03T-L4C	4GS03	23880,00	102050210	L4C03T405	30988,00	107020400
4GS05T-L4C	4GS05	25721,00	102050220	L4C05T405	31352,00	107020410
4GS07T-L4C	4GS07	26947,00	102050230	L4C07T405	31235,00	107020420
4GS11T-L4C	4GS11	30496,00	102050240	L4C11T405	34780,00	107020430
4GS15T-L4C	4GS15	35152,00	102050250	L4C15T405	40050,00	107020440
4GS22T-L4C	4GS22	43482,00	102050260	L4C22T405	48871,00	107020450
4GS30T-L4C	4GS30	62462,00	102050630	L4C30T405	62462,00	107020460
4GS40T-L4C	4GS40	72996,00	102050640	L4C40T405	86346,00	107020470
4GS41T-L4C	4GS41	75813,00	102050650	L4C40T405	86346,00	107020470

6GS, 1-фазное подключение, 1 x 220-240 В, с двигателем L4C, 50 Гц

Модель	Розничная цена без НДС, руб.	Артикул	Подключение вых.	Мощность [кВт]	Вес [кг]	Q [м³/ч] 0	3,6	4,8	6	7,2	8,4		
						[л/мин] 0	60	80	100	120	140		
						H= напор [м]							
6GS05M/B-L4C	65218,00	104152600	Rp1 ¼	0,55	12	31,0	25,7	23,2	19,8	15,4	9,9		
6GS07M/B-L4C	67043,00	104152610	Rp1 ¼	0,75	14	43,0	36	32,5	27,7	21,5	13,8		
6GS11M/B-L4C	74609,00	104152620	Rp1 ¼	1,1	22	62,0	51,8	47	40,3	31,5	20,7		
6GS15M/B-L4C	89612,00	104152630	Rp1 ¼	1,5	13	87,0	72,6	65,7	56,4	44,1	29		
6GS22M/B-L4C	112830,00	104152640	Rp1 ¼	2,2	23	132,0	113	102	87,7	68,4	44,8		

GS 4" без двигателя

Модель	Проточная часть Модель	Цена без НДС, руб.	Артикул	Двигатель Модель	Цена без НДС, руб.	Артикул
6GS05M/B-L4C	6GS05/B	30263,00	102030300	L4C05M235	32824,00	107020220
6GS07M/B-L4C	6GS07/B	31698,00	102030310	L4C07M235	33315,00	107020230
6GS11M/B-L4C	6GS11/B	35089,00	102030320	L4C11M235	37356,00	107020240
6GS15M/B-L4C	6GS15/B	41610,00	102030330	L4C15M235	45070,00	107020250
6GS22M/B-L4C	6GS22/B	52049,00	102030340	L4C22M235	57318,00	107020260

6GS, 3-фазный 3 x 380-415 В, с двигателем L4C, 50 Гц

Модель	Розничная цена без НДС, руб.	Артикул	Подключение вых.	Мощность [кВт]	Вес [кг]	Q [м³/ч] 0	3,6	4,8	6	7,2	8,4		
						[л/мин] 0	60	80	100	120	140		
						H= напор [м]							
6GS05T/B-L4C	63784,00	104153000	Rp1 ¼	0,55	11	31,0	25,7	23,2	19,8	15,4	9,9		
6GS07T/B-L4C	65218,00	104153010	Rp1 ¼	0,75	14	43,0	36	32,5	27,7	21,5	13,8		
6GS11T/B-L4C	72001,00	104153020	Rp1 ¼	1,1	15	62,0	51,8	47	40,3	31,5	20,7		
6GS15T/B-L4C	84132,00	104153030	Rp1 ¼	1,5	18	87,0	72,6	65,7	56,4	44,1	29		
6GS22T/B-L4C	103825,00	104153040	Rp1 ¼	2,2	23	132,0	113	102	87,7	68,4	44,8		
6GS30T/B-L4C	139306,00	104153050	Rp1 ¼	3	35	183,0	156	141	121	94,6	62		
6GS40T/B-L4C	176743,00	104153060	Rp1 ¼	4	41	243,0	207	188	162	126	82,5		
6GS55T/B-L4C	209741,00	104153070	Rp1 ¼	5,5	45	333,0	284	258	221	172	113		

GS 4" без двигателя

Модель	Проточная часть Модель	Цена без НДС, руб.	Артикул	Двигатель Модель	Цена без НДС, руб.	Артикул
6GS05T/B-L4C	6GS05/B	30263,00	102030300	L4C05T405	31352,00	107020410
6GS07T/B-L4C	6GS07/B	31698,00	102030310	L4C07T405	31235,00	107020420
6GS11T/B-L4C	6GS11/B	35089,00	102030320	L4C11T405	34780,00	107020430
6GS15T/B-L4C	6GS15/B	41610,00	102030330	L4C15T405	40050,00	107020440
6GS22T/B-L4C	6GS22/B	52049,00	102030340	L4C22T405	48871,00	107020450
6GS30T/B-L4C	6GS30/B	72915,00	102030350	L4C30T405	62462,00	107020460
6GS40T/B-L4C	6GS40/B	84915,00	102030360	L4C40T405	86346,00	107020470
6GS55T/B-L4C	6GS55/B	103432,00	102030370	L4C55T405	99937,00	107020480

8GS, 1-фазное подключение, 1 x 220-240 В, с двигателем L4C, 50 Гц

Модель	Розничная цена без НДС, руб.	Артикул	Подключение вых.	Мощность [кВт]	Вес [кг]	Q [м³/ч] 0	5,4	7,2	8,4	9,6	11		
						[л/мин] 0	90	120	140	160	183		
						H= напор [м]							
8GS07M/B-L4C	61567,00	104152700	Rp2	0,75	12	33,0	26,6	22,9	19,5	15,3	9,3		
8GS11M/B-L4C	67956,00	104152710	Rp2	1,1	15	46,0	37,2	32	27,3	21,4	13,1		
8GS15M/B-L4C	78131,00	104152720	Rp2	1,5	17	66,0	53,1	45,7	39	30,6	18,7		
8GS22M/B-L4C	97044,00	104152730	Rp2	2,2	21	99,0	81,2	70,2	60	47,4	30,1		

GS 4" без двигателя

Модель	Проточная часть Модель	Цена без НДС, руб.	Артикул	Двигатель Модель	Цена без НДС, руб.	Артикул
8GS07M/B-L4C	8GS07/B	26217,00	102030400	L4C07M235	33315,00	107020230
8GS11M/B-L4C	8GS11/B	28175,00	102030410	L4C11M235	37356,00	107020240
8GS15M/B-L4C	8GS15/B	30263,00	102030420	L4C15M235	45070,00	107020250
8GS22M/B-L4C	8GS22/B	36260,00	102030430	L4C22M235	57318,00	107020260
8GS40M/B-L4C	8GS40/B	52566,00	102030450	L4C40M235	109369,00	107020270

8GS, 3-фазный 3 x 380-415 В, с двигателем L4C, 50 Гц

Модель	Розничная цена без НДС, руб.	Артикул	Подключение вых.	Мощность [кВт]	Вес [кг]	Q [м³/ч] 0	5,4	7,2	8,4	9,6	11		
						[л/мин] 0	90	120	140	160	183		
						H= напор [м]							
8GS07T/B-L4C	59480,00	104153200	Rp2	0,75	13	33,0	26,6	22,9	19,5	15,3	9,3		
8GS11T/B-L4C	65346,00	104153210	Rp2	1,1	11	46,0	37,2	32	27,3	21,4	13,1		
8GS15T/B-L4C	72524,00	104153220	Rp2	1,5	15	66,0	53,1	45,7	39	30,6	18,7		
8GS22T/B-L4C	88175,00	104153230	Rp2	2,2	20	99,0	81,2	70,2	60	47,4	30,1		
8GS30T/B-L4C	110345,00	104153240	Rp2	3	30	138,0	113	97,8	83,6	66,1	42		
8GS40T/B-L4C	144260,00	104153250	Rp2	4	35	189,0	155	134	114	90,5	57,5		
8GS55RT/B-L4C	178957,00	104153265	Rp2	5,5	40	224,0	187	163	140	111	67		
8GS55T/B-L4C	178957,00	104153260	Rp2	5,5	50	258,0	215	187	161	127	77,2		
8GS75RT/B-L4C	212311,00	104153275	Rp2	7,5	45	299,0	249	217	187	147	89,4		
8GS75T/B-L4C	219911,00	104153270	Rp2	7,5	48	340,0	283	247	212	167	102		

GS 4" без двигателя

Модель	Проточная часть Модель	Цена без НДС, руб.	Артикул	Двигатель Модель	Цена без НДС, руб.	Артикул
8GS07T/B-L4C	8GS07/B	26217,00	102030400	L4C07T405	31235,00	107020420
8GS11T/B-L4C	8GS11/B	28175,00	102030410	L4C11T405	34780,00	107020430
8GS15T/B-L4C	8GS15/B	30263,00	102030420	L4C15T405	40050,00	107020440
8GS22T/B-L4C	8GS22/B	36260,00	102030430	L4C22T405	48871,00	107020450
8GS30T/B-L4C	8GS30/B	43960,00	102030440	L4C30T405	62462,00	107020460
8GS40T/B-L4C	8GS40/B	52566,00	102030450	L4C40T405	86346,00	107020470
8GS55T/B-L4C	8GS55/B	72653,00	102030460	L4C55T405	99937,00	107020480
8GS75T/B-L4C	8GS75/B	87131,00	102030470	L4C75T405	124678,00	107020490

12GS, 1-фазное подключение, 1 x 220-240 В, с двигателем L4C, 50 Гц

Модель	Розничная цена без НДС, руб.	Артикул	Подключение вых.	Мощность [кВт]	Вес [кг]	Q [м³/ч] 0	9	10,5	12	13,5	15		
						[л/мин] 0	150	175	200	225	250		
						H= напор [м]							
12GS15M/B-L4C	78131,00	104152780	Rp2	1,5	19	52,0	37,3	32,4	26,6	19,8	12,1		
12GS22M/B-L4C	97176,00	104152790	Rp2	2,2	21	74,0	56,2	50,1	42,8	34,5	25,2		

GS 4" без двигателя

Модель	Проточная часть Модель	Цена без НДС, руб.	Артикул	Двигатель Модель	Цена без НДС, руб.	Артикул
12GS11M/B-L4C	12GS11/B	28710,00	102030490	L4C11M235	37356,00	107020240
12GS15M/B-L4C	12GS15/B	30263,00	102030500	L4C15M235	45070,00	107020250
12GS22M/B-L4C	12GS22/B	36391,00	102030510	L4C22M235	57318,00	107020260
12GS40M/B-L4C	12GS40/B	53347,00	102030530	L4C40M235	109369,00	107020270

12GS, 3-фазный 3 x 380-415 В, с двигателем L4C, 50 Гц

Модель	Розничная цена без НДС, руб.	Артикул	Подключение вых.	Мощность [кВт]	Вес [кг]	Q [м³/ч] 0	9	10,5	12	13,5	15		
						[л/мин] 0	150	175	200	225	250		
						H= напор [м]							
12GS15T/B-L4C	72653,00	104153300	Rp2	1,5	17	52,0	37,3	32,4	26,6	19,8	12,1		
12GS22T/B-L4C	88307,00	104153310	Rp2	2,2	22	74,0	56,2	50,1	42,8	34,5	25,2		
12GS30T/B-L4C	110345,00	104153320	Rp2	3	28	100,0	76,8	69	59,5	48,3	35,6		
12GS40T/B-L4C	145043,00	104153330	Rp2	4	40	133,0	101	90,1	77,1	62,1	45,5		
12GS55T/B-L4C	180391,00	104153340	Rp2	5,5	52	189,0	145	131	113	92,7	69,2		
12GS75T/B-L4C	222654,00	104153350	Rp2	7,5	54	232,0	178	161	139	114	85,1		

GS 4" без двигателя

Модель	Проточная часть Модель	Цена без НДС, руб.	Артикул	Двигатель Модель	Цена без НДС, руб.	Артикул
12GS11T/B-L4C	12GS11/B	28710,00	102030490	L4C11T405	34780,00	107020430
12GS15T/B-L4C	12GS15/B	30263,00	102030500	L4C15T405	40050,00	107020440
12GS22T/B-L4C	12GS22/B	36391,00	102030510	L4C22T405	48871,00	107020450
12GS30T/B-L4C	12GS30/B	43960,00	102030520	L4C30T405	62462,00	107020460
12GS40T/B-L4C	12GS40/B	53347,00	102030530	L4C40T405	86346,00	107020470
12GS55T/B-L4C	12GS55/B	74088,00	102030540	L4C55T405	99937,00	107020480
12GS75T/B-L4C	12GS75/B	89741,00	102030550	L4C75T405	124678,00	107020490

16GS, 1-фазное подключение, 1 x 220-240 В, с двигателем L4C, 50 Гц

Модель	Розничная цена без НДС, руб.	Артикул	Подключение вых.	Мощность [кВт]	Вес [кг]	Q [м³/ч] 0	10,2	12,3	15,6	18,6	22		
						[л/мин] 0	170	205	260	310	367		
						H= напор [м]							
16GS15M/B-L4C	80080,00	104152810	Rp2	1,5	20	38,0	30,6	27,6	22,1	16,4	9,2		
16GS22M/B-L4C	101089,00	104152820	Rp2	2,2	23	57,0	45,9	41,4	33,2	24,6	13,9		

GS 4" без двигателя

Модель	Проточная часть Модель	Цена без НДС, руб.	Артикул	Двигатель Модель	Цена без НДС, руб.	Артикул
16GS22M/B-L4C	16GS22/B	40174,00	102030620	L4C22M235	57318,00	107020260
16GS40M/B-L4C	16GS40/B	63655,00	102030640	L4C40M235	109369,00	107020270

2GS, 3-фазный 3 x 380-415 В, с двигателем L4C, 50 Гц

Модель	Розничная цена без НДС, руб.	Артикул	Подключение вых.	Мощность [кВт]	Вес [кг]	Q [м³/ч] 0	10,2	12,3	15,6	18,6	22		
						[л/мин] 0	170	205	260	310	367		
						H= напор [м]							
16GS22T/B-L4C	92090,00	104153400	Rp2	2,2	22	57,0	45,9	41,4	33,2	24,6	13,9		
16GS30T/B-L4C	116477,00	104153410	Rp2	3	28	76,0	60,6	54,9	44,7	34	20,3		
16GS40T/B-L4C	155477,00	104153420	Rp2	4	40	98,0	76,7	69,3	56,4	43,2	25,3		
16GS55T/B-L4C	195260,00	104153430	Rp2	5,5	55	142,0	114	103	83,9	63,9	38,1		

GS 4" без двигателя

Модель	Проточная часть Модель	Цена без НДС, руб.	Артикул	Двигатель Модель	Цена без НДС, руб.	Артикул
16GS22T/B-L4C	16GS22/B	40174,00	102030620	L4C22T405	48871,00	107020450
16GS30T/B-L4C	16GS30/B	50087,00	102030630	L4C30T405	62462,00	107020460
16GS40T/B-L4C	16GS40/B	63655,00	102030640	L4C40T405	86346,00	107020470
16GS55T/B-L4C	16GS55/B	88959,00	102030650	L4C55T405	99937,00	107020480

Z6-4OS

Скважинные насосы 6" - легкие и прочные насосы, выполнены из нержавеющей стали и обеспечивают надежную и эффективную работу.

Области применения

Скважинное водоснабжение частных домов и ЖКХ, ирригация в сельском хозяйстве

Характеристики

Подача: до 78 м^3/ч
Напор: до 185 м
Мощность: 0,25 ÷ 7,5 кВт
Глубина погружения: до 300 м
Температура перекачиваемой жидкости: до 35 °C

Двигатель

Напряжение: 3 ~230/400 В
Класс изоляции: F
Степень защиты корпуса: IP68

Группа скидок

2A

Z612 с двигателем 4" 4OS, 3-фазный 3 x 380-415 В, 50 Гц

Модель	Розничная цена без НДС, руб.	Артикул	Подключение двиг. напорный ø		Мощность [кВт]	Вес [кг]	Q [м^3/ч] 0 [л/мин] 0	6 100	9 150	12 200	15 250	16,5 275		
							H= напор [м]							
Z612 02-4OS	103491,00	104LA0011	4"	Rp 2½	1,1	21	23,0	22,2	20,8	17,7	12,1	8,1		
Z612 03-4OS	114391,00	104LA0021	4"	Rp 2½	1,5	26	35,0	33,3	31,2	26,5	18,1	12,1		
Z612 04-4OS	129334,00	104LA0031	4"	Rp 2½	2,2	28	46,0	44,4	41,6	35,3	24,1	16,1		
Z612 05-4OS	148440,00	104LA0041	4"	Rp 2½	3	35	59,0	57,6	54,6	47,2	33,5	23,7		
Z612 06-4OS	154440,00	104LA0051	4"	Rp 2½	3	36	70,0	68,3	64,4	55,4	38,9	27		
Z612 07-4OS	184445,00	104LA0061	4"	Rp 2½	4	40	82,0	80,7	76,4	66,1	46,9	33,2		
Z612 08-4OS	189959,00	104LA0071	4"	Rp 2½	4	43	94,0	91,4	86,2	74,2	52,2	36,5		
Z612 09-4OS	209437,00	104LA0081	4"	Rp 2½	5,5	48	107,0	105	99,7	86,5	61,8	44,1		
Z612 10-4OS	215556,00	104LA0091	4"	Rp 2½	5,5	49	118,0	115	109	94,2	66,9	47,3		
Z612 11-4OS	221558,00	104LA0101	4"	Rp 2½	5,5	50	129,0	126	119	102	72,3	50,7		
Z612 12-4OS	252173,00	104LA0111	4"	Rp 2½	7,5	69	141,0	138	131	113	80,6	57,1		
Z612 13-4OS	258053,00	104LA0121	4"	Rp 2½	7,5	76	153,0	149	141	122	86,1	60,5		
Z612 14-4OS	263932,00	104LA0131	4"	Rp 2½	7,5	71	164,0	160	151	130	91,3	63,8		
Z612 15-4OS	269935,00	104LA0141	4"	Rp 2½	7,5	66	176,0	170	160	138	96,3	66,8		

Z6: без двигателя

Модель	Проточная часть Модель	Цена без НДС, руб.	Артикул	Двигатель Модель	Цена без НДС, руб.	Артикул
Z612 01-4OS	Z612 01-4	63194,00	102L00000	4OS05T405/C	31352,00	107027110
Z612 02-4OS	Z612 02-4	68708,00	102L00010	4OS11T405/C	34780,00	107027130
Z612 03-4OS	Z612 03-4	74710,00	102L00020	4OS15T405/C	40050,00	107027140
Z612 04-4OS	Z612 04-4	80343,00	102L00030	4OS22T405/C	48871,00	107027150
Z612 05-4OS	Z612 05-4	86346,00	102L00040	4OS30T405/C	62462,00	107027160
Z612 06-4OS	Z612 06-4	92224,00	102L00050	4OS30T405/C	62462,00	107027160
Z612 07-4OS	Z612 07-4	97981,00	102L00060	4OS40T405/C	86346,00	107027170
Z612 08-4OS	Z612 08-4	103738,00	102L00070	4OS40T405/C	86346,00	107027170
Z612 09-4OS	Z612 09-4	109615,00	102L00080	4OS55T405/C	99937,00	107027180
Z612 10-4OS	Z612 10-4	115862,00	102L00090	4OS55T405/C	99937,00	107027180
Z612 11-4OS	Z612 11-4	121617,00	102L00100	4OS55T405/C	99937,00	107027180
Z612 12-4OS	Z612 12-4	127496,00	102L00110	4OS75T405/C	124678,00	107027190
Z612 13-4OS	Z612 13-4	133497,00	102L00120	4OS75T405/C	124678,00	107027190
Z612 14-4OS	Z612 14-4	139131,00	102L00130	4OS75T405/C	124678,00	107027190
Z612 15-4OS	Z612 15-4	145378,00	102L00140	4OS75T405/C	124678,00	107027190

Модель	Розничная цена без НДС, руб.	Артикул	Подключение двиг. напорный ø		Мощность [кВт]	Вес [кг]	Q [м³/ч] 0	7,5	12	15	18	22		
							[л/мин] 0	125	200	250	300	367		
							H= напор [м]							
Z616 05-4OS	174282,00	104LA1061	4"	Rp 2½	4	22	63,0	62,4	60,3	56,4	49,8	36		
Z616 07-4OS	199879,00	104LA1081	4"	Rp 2½	5,5	48	88,0	87,8	84,9	79,3	69,9	50,7		
Z616 06-4OS	193877,00	104LA1071	4"	Rp 2½	5,5	45	76,0	75,5	73,3	68,7	60,8	44,3		
Z616 08-4OS	230865,00	104LA1091	4"	Rp 2½	7,5	54	101,0	101	97,5	91,2	80,6	58,6		
Z616 09-4OS	236744,00	104LA1101	4"	Rp 2½	7,5	56	113,0	113	109	102	89,6	64,9		
Z616 10-4OS	243234,00	104LA1111	4"	Rp 2½	7,5	57	126,0	125	120	112	97,6	68,7		
Z616 01-4OS	95897,00	104LA1021	4"	Rp 2½	0,75	19	12,0	12,1	11,6	10,8	9,4	6,5		
Z616 02-4OS	109979,00	104LA1031	4"	Rp 2½	1,5	23	25,0	24,1	23,1	21,4	18,6	12,7		
Z616 03-4OS	124924,00	104LA1041	4"	Rp 2½	2,2	27	37,0	35,8	34,1	31,5	27,2	18,2		
Z616 04-4OS	144397,00	104LA1051	4"	Rp 2½	3	33	50,0	49,5	47,8	44,6	39,3	28,2		

Z6: без двигателя

Модель	Проточная часть Модель	Цена без НДС, руб.	Артикул	Двигатель Модель	Цена без НДС, руб.	Артикул
Z616 01-4OS	Z616 01-4	64299,00	102L01020	4OS07T405/C	31235,00	107027120
Z616 02-4OS	Z616 02-4	70055,00	102L01030	4OS15T405/C	40050,00	107027140
Z616 03-4OS	Z616 03-4	76179,00	102L01040	4OS22T405/C	48871,00	107027150
Z616 04-4OS	Z616 04-4	82059,00	102L01050	4OS30T405/C	62462,00	107027160
Z616 05-4OS	Z616 05-4	88061,00	102L01060	4OS40T405/C	86346,00	107027170
Z616 06-4OS	Z616 06-4	94183,00	102L01070	4OS55T405/C	99937,00	107027180
Z616 07-4OS	Z616 07-4	100186,00	102L01080	4OS55T405/C	99937,00	107027180
Z616 08-4OS	Z616 08-4	106185,00	102L01090	4OS75T405/C	124678,00	107027190
Z616 09-4OS	Z616 09-4	112188,00	102L01100	4OS75T405/C	124678,00	107027190
Z616 10-4OS	Z616 10-4	118434,00	102L01110	4OS75T405/C	124678,00	107027190

Z622 с двигателем 4" 4OS, 3-фазный 3 x 380-415 В, 50 Гц

Модель	Розничная цена без НДС, руб.	Артикул	Подключение двиг. напорный ø		Мощность [кВт]	Вес [кг]	Q [м³/ч] 0	9	12	18	24	30		
							[л/мин] 0	150	200	300	400	500		
							H= напор [м]							
Z622 01-4OS	92833,00	104LA1931	4"	Rp 2½	1,1	23	14,0	12,8	12,4	11,2	9,2	5,9		
Z622 02-4OS	114025,00	104LA1941	4"	Rp 2½	2,2	26	28,0	25,5	24,8	22,5	18,4	11,7		
Z622 03-4OS	135458,00	104LA1951	4"	Rp 2½	3	28	43,0	40,3	39,3	36,3	30,5	20,6		
Z622 04-4OS	167179,00	104LA1961	4"	Rp 2½	4	42	58,0	54,2	53	48,8	41	27,8		
Z622 05-4OS	188489,00	104LA1971	4"	Rp 2½	5,5	43	72,0	68,3	66,8	61,8	52,2	35,9		
Z622 06-4OS	221067,00	104LA1981	4"	Rp 2½	7,5	54	86,0	82	80,2	74,2	62,6	42,9		
Z622 07-4OS	228782,00	104LA1991	4"	Rp 2½	7,5	55	100,0	94,7	92,6	85,3	71,6	48,3		

Z6: без двигателя

Модель	Проточная часть Модель	Цена без НДС, руб.	Артикул	Двигатель Модель	Цена без НДС, руб.	Артикул
Z622 01-4OS	Z622 01-4	58178,00	102L01930	4OS11T405/C	34780,00	107027130
Z622 02-4OS	Z622 02-4	65526,00	102L01940	4OS22T405/C	48871,00	107027150
Z622 03-4OS	Z622 03-4	73116,00	102L01950	4OS30T405/C	62462,00	107027160
Z622 04-4OS	Z622 04-4	80835,00	102L01960	4OS40T405/C	86346,00	107027170
Z622 05-4OS	Z622 05-4	88792,00	102L01970	4OS55T405/C	99937,00	107027180
Z622 06-4OS	Z622 06-4	96390,00	102L01980	4OS75T405/C	124678,00	107027190
Z622 07-4OS	Z622 07-4	104226,00	102L01990	4OS75T405/C	124678,00	107027190

Модель	Розничная цена без НДС, руб.	Артикул	Подключение двиг. напорный ø		Мощность [кВт]	Вес [кг]	Q [м³/ч] 0	12	24	30	36	40		
							[л/мин] 0	200	400	500	600	667		
							H= напор [м]							
Z631 01-4OS	125538,00	104LA2721	4"	Rp 3	1,5	22	16,0	14,3	12,3	10,7	8,5	6,6		
Z631 02-4OS	159583,00	104LA2731	4"	Rp 3	3	33	32,0	29,3	25,4	22,2	17,8	14,1		
Z631 03-4OS	196694,00	104LA2741	4"	Rp 3	4	36	47,0	43,8	37,9	33,1	26,4	20,7		
Z631 04-4OS	222904,00	104LA2751	4"	Rp 3	5,5	42	63,0	58,8	51,3	45,1	36,5	29,2		
Z631 05-4OS	260381,00	104LA2761	4"	Rp 3	7,5	52	79,0	73,4	64	56,2	45,4	36,3		
Z631 06-4OS	272873,00	104LA2771	4"	Rp 3	7,5	54	94,0	87,2	75,9	66,6	53,7	42,9		

Z6: без двигателя

Модель	Проточная часть Модель	Цена без НДС, руб.	Артикул	Двигатель Модель	Цена без НДС, руб.	Артикул
Z631 01-4OS	Z631 01-4	85854,00	102L02720	4OS15T405/C	40050,00	107027140
Z631 02-4OS	Z631 02-4	97368,00	102L02730	4OS30T405/C	62462,00	107027160
Z631 03-4OS	Z631 03-4	110473,00	102L02740	4OS40T405/C	86346,00	107027170
Z631 04-4OS	Z631 04-4	123210,00	102L02750	4OS55T405/C	99937,00	107027180
Z631 05-4OS	Z631 05-4	135577,00	102L02760	4OS75T405/C	124678,00	107027190
Z631 06-4OS	Z631 06-4	148193,00	102L02770	4OS75T405/C	124678,00	107027190

Z646 с двигателем 4" 4OS, 3-фазный 3 x 380-415 В, 50 Гц

Модель	Розничная цена без НДС, руб.	Артикул	Подключение двиг. напорный ø		Мощность [кВт]	Вес [кг]	Q [м³/ч] 0	24	36	42	48	60		
							[л/мин] 0	400	600	700	800	1000		
							H= напор [м]							
Z646 01-4OS	120764,00	104LA3311	4"	Rp 3	1,5	23	17,0	11,4	9	7,9	6,7	3		
Z646 02-4OS	158115,00	104LA3321	4"	Rp 3	3	36	35,0	24	19,4	17,4	15,2	8,8		
Z646 04-4OS	250584,00	104LA3341	4"	Rp 3	7,5	54	69,0	47,6	39	35,3	31,2	18,9		
Z646 03-4OS	210411,00	104LA3331	4"	Rp 3	5,5	44	52,0	35,9	29,3	26,4	23,3	14		
Z646 05-4OS	265769,00	104LA3351	4"	Rp 3	7,5	67	83,0	58,1	47,7	43,1	38,1	22,7		

Z6: без двигателя

Модель	Проточная часть Модель	Цена без НДС, руб.	Артикул	Двигатель Модель	Цена без НДС, руб.	Артикул
Z646 01-4OS	Z646 01-4	80835,00	102L03310	4OS15T405/C	40050,00	107027140
Z646 02-4OS	Z646 02-4	95653,00	102L03320	4OS30T405/C	62462,00	107027160
Z646 03-4OS	Z646 03-4	110595,00	102L03330	4OS55T405/C	99937,00	107027180
Z646 04-4OS	Z646 04-4	125538,00	102L03340	4OS75T405/C	124678,00	107027190
Z646 05-4OS	Z646 05-4	141214,00	102L03350	4OS75T405/C	124678,00	107027190

Z660 с двигателем 4" 4OS, 3-фазный 3 x 380-415 В, 50 Гц

Модель	Розничная цена без НДС, руб.	Артикул	Подключение двиг. напорный ø		Мощность [кВт]	Вес [кг]	Q [м³/ч] 0 [л/мин] 0	30 500	42 700	54 900	66 1100	78 1300		
							H= напор [м]							
Z660 01-4OS	129701,00	104LA3881	4"	Rp 3	2,2	25	16,0	11,1	8,9	6,8	4,4			
Z660 02-4OS	181877,00	104LA3891	4"	Rp 3	4	36	34,0	23,6	19,6	16	12	5,9		
Z660 03-4OS	210289,00	104LA3901	4"	Rp 3	5,5	44	50,0	35,4	29,7	24,6	18,9	10,2		
Z660 04-4OS	250461,00	104LA3911	4"	Rp 3	7,5	54	66,0	46,9	39,5	33	25,6	14,2		

Z6: без двигателя

Модель	Проточная часть Модель	Цена без НДС, руб.	Артикул	Двигатель Модель	Цена без НДС, руб.	Артикул
Z660 01-4OS	Z660 01-4	80835,00	102L03880	4OS22T405/C	48871,00	107027150
Z660 02-4OS	Z660 02-4	95653,00	102L03890	4OS40T405/C	86346,00	107027170
Z660 03-4OS	Z660 03-4	110473,00	102L03900	4OS55T405/C	99937,00	107027180
Z660 04-4OS	Z660 04-4	125412,00	102L03910	4OS75T405/C	124678,00	107027190

Z6-L4C

Скважинные насосы 6" - легкие и прочные насосы, выполнены из нержавеющей стали и обеспечивают надежную и эффективную работу.

Области применения

Скважинное водоснабжение частных домов и ЖКХ, ирригация в сельском хозяйстве

Характеристики

Подача: до 78 м^3/ч
Напор: до 185 м
Мощность: 0,25 ÷ 7,5 кВт
Глубина погружения: до 300 м
Температура перекачиваемой жидкости: до 35 °C

Двигатель

Напряжение: 3 ~230/400 В
Класс изоляции: F
Степень защиты корпуса: IP68

Группа скидок

2A

Z612 с двигателем 4" L4C, 3-фазный 3 x 380-415 В, 50 Гц

Модель	Розничная цена без НДС, руб.	Артикул	Подключение двиг.	напорный ø	Мощность [кВт]	Вес [кг]	Q [м^3/ч] 0	6	9	12	15	16,5		
							[л/мин] 0	100	150	200	250	275		
							H= напор [м]							
Z612 01-L4C	94548,00	104LC0001	4"	Rp 2½	0,55	19	12,0	11,1	10,4	8,9	6	4		
Z612 02-L4C	103491,00	104LC0011	4"	Rp 2½	1,1	20	23,0	22,2	20,8	17,7	12,1	8,1		
Z612 03-L4C	114514,00	104LC0021	4"	Rp 2½	1,5	19	35,0	33,3	31,2	26,5	18,1	12,1		
Z612 04-L4C	129088,00	104LC0031	4"	Rp 2½	2,2	30	46,0	44,4	41,6	35,3	24,1	16,1		
Z612 05-L4C	148561,00	104LC0041	4"	Rp 2½	3	64	59,0	57,6	54,6	47,2	33,5	23,7		
Z612 06-L4C	154562,00	104LC0051	4"	Rp 2½	3	43	70,0	68,3	64,4	55,4	38,9	27		
Z612 07-L4C	184203,00	104LC0061	4"	Rp 2½	4	49	82,0	80,7	76,4	66,1	46,9	33,2		
Z612 08-L4C	189959,00	104LC0071	4"	Rp 2½	4	50	94,0	91,4	86,2	74,2	52,2	36,5		
Z612 09-L4C	209553,00	104LC0081	4"	Rp 2½	5,5	54	107,0	105	99,7	86,5	61,8	44,1		
Z612 10-L4C	215677,00	104LC0091	4"	Rp 2½	5,5	55	118,0	115	109	94,2	66,9	47,3		
Z612 11-L4C	221433,00	104LC0101	4"	Rp 2½	5,5	57	129,0	126	119	102	72,3	50,7		
Z612 12-L4C	252173,00	104LC0111	4"	Rp 2½	7,5	59	141,0	138	131	113	80,6	57,1		
Z612 13-L4C	258176,00	104LC0121	4"	Rp 2½	7,5	71	153,0	149	141	122	86,1	60,5		
Z612 14-L4C	263688,00	104LC0131	4"	Rp 2½	7,5	72	164,0	160	151	130	91,3	63,8		
Z612 15-L4C	269935,00	104LC0141	4"	Rp 2½	7,5	74	176,0	170	160	138	96,3	66,8		

Z6: без двигателя

Модель	Проточная часть Модель	Цена без НДС, руб.	Артикул	Двигатель Модель	Цена без НДС, руб.	Артикул
Z612 01-L4C	Z612 01-4	63194,00	102L00000	L4C05T405	31352,00	107020410
Z612 02-L4C	Z612 02-4	68708,00	102L00010	L4C11T405	34780,00	107020430
Z612 03-L4C	Z612 03-4	74710,00	102L00020	L4C15T405	40050,00	107020440
Z612 04-L4C	Z612 04-4	80343,00	102L00030	L4C22T405	48871,00	107020450
Z612 05-L4C	Z612 05-4	86346,00	102L00040	L4C30T405	62462,00	107020460
Z612 06-L4C	Z612 06-4	92224,00	102L00050	L4C30T405	62462,00	107020460
Z612 07-L4C	Z612 07-4	97981,00	102L00060	L4C40T405	86346,00	107020470
Z612 08-L4C	Z612 08-4	103738,00	102L00070	L4C40T405	86346,00	107020470
Z612 09-L4C	Z612 09-4	109615,00	102L00080	L4C55T405	99937,00	107020480
Z612 10-L4C	Z612 10-4	115862,00	102L00090	L4C55T405	99937,00	107020480
Z612 11-L4C	Z612 11-4	121617,00	102L00100	L4C55T405	99937,00	107020480
Z612 12-L4C	Z612 12-4	127496,00	102L00110	L4C75T405	124678,00	107020490
Z612 13-L4C	Z612 13-4	133497,00	102L00120	L4C75T405	124678,00	107020490
Z612 14-L4C	Z612 14-4	139131,00	102L00130	L4C75T405	124678,00	107020490
Z612 15-L4C	Z612 15-4	145378,00	102L00140	L4C75T405	124678,00	107020490

Модель	Розничная цена без НДС, руб.	Артикул	Подключение двиг. напорный ø		Мощность [кВт]	Вес [кг]	Q [м³/ч] 0 [л/мин] 0	7,5 125	12 200	15 250	18 300	22 367		
							H= напор [м]							
Z616 02-L4C	109979,00	104LC1031	4"	Rp 2½	1,5	25	25,0	24,1	23,1	21,4	18,6	12,7		
Z616 03-L4C	124924,00	104LC1041	4"	Rp 2½	2,2	32	37,0	35,8	34,1	31,5	27,2	18,2		
Z616 04-L4C	144397,00	104LC1051	4"	Rp 2½	3	40	50,0	49,5	47,8	44,6	39,3	28,2		
Z616 05-L4C	174282,00	104LC1061	4"	Rp 2½	4	44	63,0	62,4	60,3	56,4	49,8	36		
Z616 06-L4C	193999,00	104LC1071	4"	Rp 2½	5,5	54	76,0	75,5	73,3	68,7	60,8	44,3		
Z616 07-L4C	200001,00	104LC1081	4"	Rp 2½	5,5	52	88,0	87,8	84,9	79,3	69,9	50,7		
Z616 08-L4C	230865,00	104LC1091	4"	Rp 2½	7,5	58	101,0	101	97,5	91,2	80,6	58,6		
Z616 09-L4C	236864,00	104LC1101	4"	Rp 2½	7,5	56	113,0	113	109	102	89,6	64,9		
Z616 01-L4C	95653,00	104LC1021	4"	Rp 2½	0,75	22	12,0	12,1	11,6	10,8	9,4	6,5		
Z616 10-L4C	243110,00	104LC1111	4"	Rp 2½	7,5	57	126,0	125	120	112	97,6	68,7		

Z6: без двигателя

Модель	Проточная часть Модель	Цена без НДС, руб.	Артикул	Двигатель Модель	Цена без НДС, руб.	Артикул
Z616 01-L4C	Z616 01-4	64299,00	102L01020	L4C07T405	31235,00	107020420
Z616 02-L4C	Z616 02-4	70055,00	102L01030	L4C15T405	40050,00	107020440
Z616 03-L4C	Z616 03-4	76179,00	102L01040	L4C22T405	48871,00	107020450
Z616 04-L4C	Z616 04-4	82059,00	102L01050	L4C30T405	62462,00	107020460
Z616 05-L4C	Z616 05-4	88061,00	102L01060	L4C40T405	86346,00	107020470
Z616 06-L4C	Z616 06-4	94183,00	102L01070	L4C55T405	99937,00	107020480
Z616 07-L4C	Z616 07-4	100186,00	102L01080	L4C55T405	99937,00	107020480
Z616 08-L4C	Z616 08-4	106185,00	102L01090	L4C75T405	124678,00	107020490
Z616 09-L4C	Z616 09-4	112188,00	102L01100	L4C75T405	124678,00	107020490
Z616 10-L4C	Z616 10-4	118434,00	102L01110	L4C75T405	124678,00	107020490

Z622 с двигателем 4" L4C, 3-фазный 3 x 380-415 В, 50 Гц

Модель	Розничная цена без НДС, руб.	Артикул	Подключение двиг. напорный ø		Мощность [кВт]	Вес [кг]	Q [м³/ч] 0 [л/мин] 0	9 150	12 200	18 300	24 400	30 500		
							H= напор [м]							
Z622 01-L4C	92833,00	104LC1931	4"	Rp 2½	1,1	20	14,0	12,8	12,4	11,2	9,2	5,9		
Z622 02-L4C	114147,00	104LC1941	4"	Rp 2½	2,2	27	28,0	25,5	24,8	22,5	18,4	11,7		
Z622 03-L4C	135458,00	104LC1951	4"	Rp 2½	3	39	43,0	40,3	39,3	36,3	30,5	20,6		
Z622 04-L4C	167055,00	104LC1961	4"	Rp 2½	4	45	58,0	54,2	53	48,8	41	27,8		
Z622 05-L4C	188610,00	104LC1971	4"	Rp 2½	5,5	31	72,0	68,3	66,8	61,8	52,2	35,9		
Z622 07-L4C	228903,00	104LC1991	4"	Rp 2½	7,5	58	100,0	94,7	92,6	85,3	71,6	48,3		
Z622 06-L4C	221067,00	104LC1981	4"	Rp 2½	7,5	54	86,0	82	80,2	74,2	62,6	42,9		

Z6: без двигателя

Модель	Проточная часть Модель	Цена без НДС, руб.	Артикул	Двигатель Модель	Цена без НДС, руб.	Артикул
Z622 01-L4C	Z622 01-4	58178,00	102L01930	L4C11T405	34780,00	107020430
Z622 02-L4C	Z622 02-4	65526,00	102L01940	L4C22T405	48871,00	107020450
Z622 03-L4C	Z622 03-4	73116,00	102L01950	L4C30T405	62462,00	107020460
Z622 04-L4C	Z622 04-4	80835,00	102L01960	L4C40T405	86346,00	107020470
Z622 05-L4C	Z622 05-4	88792,00	102L01970	L4C55T405	99937,00	107020480
Z622 06-L4C	Z622 06-4	96390,00	102L01980	L4C75T405	124678,00	107020490
Z622 07-L4C	Z622 07-4	104226,00	102L01990	L4C75T405	124678,00	107020490

Модель	Розничная цена без НДС, руб.	Артикул	Подключение двиг. напорный ø		Мощность [кВт]	Вес [кг]	Q [м³/ч] 0 [л/мин] 0	12 200	24 400	30 500	36 600	40 667		
							H= напор [м]							
Z631 01-L4C	125782,00	104LC2721	4"	Rp 3	1,5	24	16,0	14,3	12,3	10,7	8,5	6,6		
Z631 02-L4C	159707,00	104LC2731	4"	Rp 3	3	37	32,0	29,3	25,4	22,2	17,8	14,1		
Z631 03-L4C	196694,00	104LC2741	4"	Rp 3	4	43	47,0	43,8	37,9	33,1	26,4	20,7		
Z631 04-L4C	223025,00	104LC2751	4"	Rp 3	5,5	48	63,0	58,8	51,3	45,1	36,5	29,2		
Z631 06-L4C	272873,00	104LC2771	4"	Rp 3	7,5	54	94,0	87,2	75,9	66,6	53,7	42,9		
Z631 05-L4C	260255,00	104LC2761	4"	Rp 3	7,5	55	79,0	73,4	64	56,2	45,4	36,3		

Z6: без двигателя

Модель	Проточная часть Модель	Цена без НДС, руб.	Артикул	Двигатель Модель	Цена без НДС, руб.	Артикул
Z631 01-L4C	Z631 01-4	85854,00	102L02720	L4C15T405	40050,00	107020440
Z631 02-L4C	Z631 02-4	97368,00	102L02730	L4C30T405	62462,00	107020460
Z631 03-L4C	Z631 03-4	110473,00	102L02740	L4C40T405	86346,00	107020470
Z631 04-L4C	Z631 04-4	123210,00	102L02750	L4C55T405	99937,00	107020480
Z631 05-L4C	Z631 05-4	135577,00	102L02760	L4C75T405	124678,00	107020490
Z631 06-L4C	Z631 06-4	148193,00	102L02770	L4C75T405	124678,00	107020490

Z646 с двигателем 4" L4C, 3-фазный 3 x 380-415 В, 50 Гц

Модель	Розничная цена без НДС, руб.	Артикул	Подключение двиг. напорный ø		Мощность [кВт]	Вес [кг]	Q [м³/ч] 0 [л/мин] 0	24 400	36 600	42 700	48 800	60 1000		
							H= напор [м]							
Z646 01-L4C	120637,00	104LC3311	4"	Rp 3	1,5	25	17,0	11,4	9	7,9	6,7	3		
Z646 02-L4C	157993,00	104LC3321	4"	Rp 3	3	39	35,0	24	19,4	17,4	15,2	8,8		
Z646 03-L4C	210532,00	104LC3331	4"	Rp 3	5,5	49	52,0	35,9	29,3	26,4	23,3	14		
Z646 05-L4C	265894,00	104LC3351	4"	Rp 3	7,5	57	83,0	58,1	47,7	43,1	38,1	22,7		
Z646 04-L4C	250217,00	104LC3341	4"	Rp 3	7,5	56	69,0	47,6	39	35,3	31,2	18,9		

Z6: без двигателя

Модель	Проточная часть Модель	Цена без НДС, руб.	Артикул	Двигатель Модель	Цена без НДС, руб.	Артикул
Z646 01-L4C	Z646 01-4	80835,00	102L03310	L4C15T405	40050,00	107020440
Z646 02-L4C	Z646 02-4	95653,00	102L03320	L4C30T405	62462,00	107020460
Z646 03-L4C	Z646 03-4	110595,00	102L03330	L4C55T405	99937,00	107020480
Z646 04-L4C	Z646 04-4	125538,00	102L03340	L4C75T405	124678,00	107020490
Z646 05-L4C	Z646 05-4	141214,00	102L03350	L4C75T405	124678,00	107020490

Z660 с двигателем 4" L4C, 3-фазный 3 x 380-415 В, 50 Гц

Модель	Розничная цена без НДС, руб.	Артикул	Подключение двиг. напорный ø		Мощность [кВт]	Вес [кг]	Q [м³/ч] 0 [л/мин] 0	30 500	42 700	54 900	66 1100	78 1300		
							H= напор [м]							
Z660 01-L4C	129576,00	104LC3881	4"	Rp 3	2,2	26	16,0	11,1	8,9	6,8	4,4			
Z660 02-L4C	182244,00	104LC3891	4"	Rp 3	4	44	34,0	23,6	19,6	16	12	5,9		
Z660 03-L4C	210289,00	104LC3901	4"	Rp 3	5,5	52	50,0	35,4	29,7	24,6	18,9	10,2		
Z660 04-L4C	250092,00	104LC3911	4"	Rp 3	7,5	58	66,0	46,9	39,5	33	25,6	14,2		

Z6: без двигателя

Модель	Проточная часть Модель	Цена без НДС, руб.	Артикул	Двигатель Модель	Цена без НДС, руб.	Артикул
Z660 01-L4C	Z660 01-4	80835,00	102L03880	L4C22T405	48871,00	107020450
Z660 02-L4C	Z660 02-4	95653,00	102L03890	L4C40T405	86346,00	107020470
Z660 03-L4C	Z660 03-4	110473,00	102L03900	L4C55T405	99937,00	107020480
Z660 04-L4C	Z660 04-4	125412,00	102L03910	L4C75T405	124678,00	107020490

Z6-L6C

Скважинные насосы 6" - легкие и прочные насосы, выполнены из нержавеющей стали и обеспечивают надежную и эффективную работу.

Области применения

Скважинное водоснабжение частных домов и ЖКХ, ирригация в сельском хозяйстве

Характеристики

Подача: до 78 $м^3$/ч
Напор: до 700 м
Мощность: 0,55 ÷ 37 кВт
Глубина погружения: до 300 м
Температура перекачиваемой жидкости: до 35 °C

Двигатель

Напряжение: 3 ~400/690 В
Класс изоляции: Y
Степень защиты корпуса: IP68

Группа скидок

2A

Z612 с двигателем 6" L6C, 3-фазный 3 x 380-415 В, 50 Гц

Модель	Розничная цена без НДС, руб.	Артикул	Подключение двиг. напорный ø		Мощность [кВт]	Вес [кг]	Q [м³/ч] 0 [л/мин] 0	6 100	9 150	12 200	15 250	16,5 275		
							H= напор [м]							
Z612 07-L6C	207349,00	104LQ0301	6"	Rp 2½	4	62	82,0	80,7	76,4	66,1	46,9	33,2		
Z612 08-L6C	213349,00	104LQ0311	6"	Rp 2½	4	65	94,0	91,4	86,2	74,2	52,2	36,5		
Z612 09-L6C	222904,00	104LQ0321	6"	Rp 2½	5,5	71	107,0	105	99,7	86,5	61,8	44,1		
Z612 10-L6C	228782,00	104LQ0331	6"	Rp 2½	5,5	72	118,0	115	109	94,2	66,9	47,3		
Z612 11-L6C	234907,00	104LQ0341	6"	Rp 2½	5,5	73	129,0	126	119	102	72,3	50,7		
Z612 12-L6C	246540,00	104LQ0351	6"	Rp 2½	7,5	76	141,0	138	131	113	80,6	57,1		
Z612 13-L6C	252423,00	104LQ0361	6"	Rp 2½	7,5	77	153,0	149	141	122	86,1	60,5		
Z612 14-L6C	258053,00	104LQ0371	6"	Rp 2½	7,5	65	164,0	160	151	130	91,3	63,8		
Z612 15-L6C	264301,00	104LQ0381	6"	Rp 2½	7,5	89	176,0	170	160	138	96,3	66,8		
Z612 16-L6C	278632,00	104LQ0391	6"	Rp 2½	9,3	95	188,0	184	174	150	106	74,7		
Z612 17-L6C	284631,00	104LQ0401	6"	Rp 2½	9,3	95	199,0	194	184	158	112	78		
Z612 18-L6C	290753,00	104LQ0411	6"	Rp 2½	9,3	96	211,0	205	193	166	116	81		
Z612 19-L6C	298961,00	104LQ0421	6"	Rp 2½	9,3	97	222,0	216	203	174	121	83,9		
Z612 20-L6C	311942,00	104LQ0431	6"	Rp 2½	11	103	237,0	229	216	188	134	95		
Z612 21-L6C	318313,00	104LQ0441	6"	Rp 2½	11	104	249,0	240	226	196	139	98,4		
Z612 22-L6C	323825,00	104LQ0451	6"	Rp 2½	11	109	260,0	250	236	204	144	101		
Z612 23-L6C	341704,00	104LQ0461	6"	Rp 2½	11	111	272,0	260	245	211	149	104		
Z612 24-L6C	367054,00	104LQ0471	6"	Rp 2½	13	118	284,0	274	259	222	155	107		
Z612 25-L6C	372812,00	104LQ0481	6"	Rp 2½	13	119	295,0	285	268	230	160	110		
Z612 26-L6C	379548,00	104LQ0491	6"	Rp 2½	13	121	307,0	296	278	238	165	113		
Z612 27-L6C	385673,00	104LQ0501	6"	Rp 2½	13	122	318,0	306	288	246	170	115		
Z612 28-L6C	391183,00	104LQ0511	6"	Rp 2½	13	123	330,0	316	297	254	174	118		
Z612 29-L6C	397062,00	104LQ0521	6"	Rp 2½	15	124	344,0	334	315	272	194	138		
Z612 30-L6C	403065,00	104LQ0531	6"	Rp 2½	15	125	356,0	345	325	280	199	142		
Z612 31-L6C	409063,00	104LQ0541	6"	Rp 2½	15	127	367,0	355	335	288	204	145		
Z612 32-L6C	415313,00	104LQ0551	6"	Rp 2½	15	128	379,0	366	344	296	209	148		
Z612 33-L6C	437111,00	104LQ0561	6"	Rp 2½	18,5	142	389,0	379	358	308	218	154		
Z612 34-L6C	443235,00	104LQ0571	6"	Rp 2½	18,5	143	401,0	390	367	316	224	158		
Z612 35-L6C	451316,00	104LQ0581	6"	Rp 2½	18,5	144	412,0	400	377	324	229	161		
Z612 36-L6C	469321,00	104LQ0591	6"	Rp 2½	18,5	146	423,0	411	387	332	234	164		
Z612 37-L6C	475080,00	104LQ0601	6"	Rp 2½	18,5	148	435,0	422	396	340	239	167		
Z612 38-L6C	481080,00	104LQ0611	6"	Rp 2½	18,5	149	446,0	432	406	348	244	170		
Z612 39-L6C	487202,00	104LQ0621	6"	Rp 2½	18,5	150	458,0	443	416	356	249	173		

Z6: без двигателя

Модель	Проточная часть			Двигатель		
	Модель	Цена без НДС, руб.	Артикул	Модель	Цена без НДС, руб.	Артикул
Z612 07-L6C	Z612 07-6	97001,00	102L00300	L6C40T405	по запросу	107030010
Z612 08-L6C	Z612 08-6	102755,00	102L00310	L6C40T405	по запросу	107030010
Z612 09-L6C	Z612 09-6	108636,00	102L00320	L6C55T405	132012,00	107030020
Z612 10-L6C	Z612 10-6	114639,00	102L00330	L6C55T405	132012,00	107030020
Z612 11-L6C	Z612 11-6	120764,00	102L00340	L6C55T405	132012,00	107030020
Z612 12-L6C	Z612 12-6	126517,00	102L00350	L6C75T405	151670,00	107030030
Z612 13-L6C	Z612 13-6	132516,00	102L00360	L6C75T405	151670,00	107030030
Z612 14-L6C	Z612 14-6	138031,00	102L00370	L6C75T405	151670,00	107030030
Z612 15-L6C	Z612 15-6	144153,00	102L00380	L6C75T405	151670,00	107030030
Z612 16-L6C	Z612 16-6	150030,00	102L00390	L6C93T405	158182,00	107030040
Z612 17-L6C	Z612 17-6	155786,00	102L00400	L6C93T405	158182,00	107030040
Z612 18-L6C	Z612 18-6	161790,00	102L00410	L6C93T405	158182,00	107030040
Z612 19-L6C	Z612 19-6	169995,00	102L00420	L6C93T405	158182,00	107030040
Z612 20-L6C	Z612 20-6	175750,00	102L00430	L6C110T405	156944,00	107030050
Z612 21-L6C	Z612 21-6	182244,00	102L00440	L6C110T405	156944,00	107030050
Z612 22-L6C	Z612 22-6	187876,00	102L00450	L6C110T405	156944,00	107030050
Z612 23-L6C	Z612 23-6	205757,00	102L00460	L6C110T405	156944,00	107030050
Z612 24-L6C	Z612 24-6	211517,00	102L00470	L6C150T405	179225,00	107030060
Z612 25-L6C	Z612 25-6	217515,00	102L00480	L6C150T405	179225,00	107030060
Z612 26-L6C	Z612 26-6	224374,00	102L00490	L6C150T405	179225,00	107030060
Z612 27-L6C	Z612 27-6	230495,00	102L00500	L6C150T405	179225,00	107030060
Z612 28-L6C	Z612 28-6	236006,00	102L00510	L6C150T405	179225,00	107030060
Z612 29-L6C	Z612 29-6	242010,00	102L00520	L6C150T405	179225,00	107030060
Z612 30-L6C	Z612 30-6	248010,00	102L00530	L6C150T405	179225,00	107030060
Z612 31-L6C	Z612 31-6	253887,00	102L00540	L6C150T405	179225,00	107030060
Z612 32-L6C	Z612 32-6	259892,00	102L00550	L6C150T405	179225,00	107030060
Z612 33-L6C	Z612 33-6	265401,00	102L00560	L6C185T405	210745,00	107030070
Z612 34-L6C	Z612 34-6	271648,00	102L00570	L6C185T405	210745,00	107030070
Z612 35-L6C	Z612 35-6	279729,00	102L00580	L6C185T405	210745,00	107030070
Z612 36-L6C	Z612 36-6	297614,00	102L00590	L6C185T405	210745,00	107030070
Z612 37-L6C	Z612 37-6	303492,00	102L00600	L6C185T405	210745,00	107030070
Z612 38-L6C	Z612 38-6	309493,00	102L00610	L6C185T405	210745,00	107030070
Z612 39-L6C	Z612 39-6	315618,00	102L00620	L6C185T405	210745,00	107030070

Z612D высокопроизводительные с двигателем 6" L6C, 3-фазный 3 x 380-415 В, 50 Гц

Модель	Розничная цена без НДС, руб.	Артикул	Подключение двиг. напорный ø		Мощность [кВт]	Вес [кг]	Q [м³/ч] 0	6	9	12	15	16,5		
							[л/мин] 0	100	150	200	250	275		
							H= напор [м]							
Z612 40D-L6C	829393,00	104LQ0631	6"	Rp 3	18,5	262	469,0	453	425	364	253	176		
Z612 41D-L6C	868221,00	104LQ0641	6"	Rp 3	22	269	485,0	472	445	383	272	192		
Z612 42D-L6C	870423,00	104LQ0651	6"	Rp 3	22	270	496,0	483	455	391	277	195		
Z612 43D-L6C	871770,00	104LQ0661	6"	Rp 3	22	270	508,0	493	464	399	282	198		
Z612 44D-L6C	873729,00	104LQ0671	6"	Rp 3	22	271	519,0	504	474	407	287	202		
Z612 45D-L6C	875569,00	104LQ0681	6"	Rp 3	22	271	530,0	514	484	415	292	205		
Z612 46D-L6C	877284,00	104LQ0691	6"	Rp 3	22	272	542,0	525	493	423	297	208		
Z612 47D-L6C	878875,00	104LQ0701	6"	Rp 3	22	272	553,0	536	503	431	302	210		
Z612 48D-L6C	1019966,00	104LQ0711	6"	Rp 3	26	297	570,0	557	527	456	326	233		
Z612 49D-L6C	1021435,00	104LQ0721	6"	Rp 3	26	298	581,0	568	537	464	332	237		
Z612 50D-L6C	1023028,00	104LQ0731	6"	Rp 3	26	298	593,0	579	547	473	337	241		
Z612 51D-L6C	1024982,00	104LQ0741	6"	Rp 3	26	299	604,0	590	557	481	343	244		
Z612 52D-L6C	1026823,00	104LQ0751	6"	Rp 3	26	299	616,0	601	567	489	348	248		
Z612 53D-L6C	1028661,00	104LQ0761	6"	Rp 3	26	300	627,0	612	577	498	354	251		
Z612 54D-L6C	1030620,00	104LQ0771	6"	Rp 3	26	301	639,0	622	587	505	359	254		
Z612 55D-L6C	1032576,00	104LQ0781	6"	Rp 3	26	301	650,0	633	596	514	364	258		
Z612 56D-L6C	1033806,00	104LQ0791	6"	Rp 3	30	302	664,0	648	612	529	377	269		
Z612 57D-L6C	1059155,00	104LQ0801	6"	Rp 3	30	306	676,0	659	622	537	383	273		
Z612 58D-L6C	1060992,00	104LQ0811	6"	Rp 3	30	306	688,0	670	632	546	388	276		
Z612 59D-L6C	1062340,00	104LQ0821	6"	Rp 3	30	307	699,0	681	642	554	394	280		
Z612 60D-L6C	1096756,00	104LQ0831	6"	Rp 3	30	311	710,0	692	652	562	399	283		

Z6: без двигателя

Модель	Проточная часть			Двигатель		
	Модель	Цена без НДС, руб.	Артикул	Модель	Цена без НДС, руб.	Артикул
Z612 40D-L6C	Z612 40D-6	657564,00	102L00630	L6C185T405	210745,00	107030070
Z612 41D-L6C	Z612 41D-6	678874,00	102L00640	L6C220T405	221681,00	107030080
Z612 42D-L6C	Z612 42D-6	680956,00	102L00650	L6C220T405	221681,00	107030080
Z612 43D-L6C	Z612 43D-6	682548,00	102L00660	L6C220T405	221681,00	107030080
Z612 44D-L6C	Z612 44D-6	684387,00	102L00670	L6C220T405	221681,00	107030080
Z612 45D-L6C	Z612 45D-6	686101,00	102L00680	L6C220T405	221681,00	107030080
Z612 46D-L6C	Z612 46D-6	688057,00	102L00690	L6C220T405	221681,00	107030080
Z612 47D-L6C	Z612 47D-6	689409,00	102L00700	L6C220T405	221681,00	107030080
Z612 48D-L6C	Z612 48D-6	774529,00	102L00710	L6C300T405	300854,00	107030090
Z612 49D-L6C	Z612 49D-6	775995,00	102L00720	L6C300T405	300854,00	107030090
Z612 50D-L6C	Z612 50D-6	777834,00	102L00730	L6C300T405	300854,00	107030090
Z612 51D-L6C	Z612 51D-6	779549,00	102L00740	L6C300T405	300854,00	107030090
Z612 52D-L6C	Z612 52D-6	781509,00	102L00750	L6C300T405	300854,00	107030090
Z612 53D-L6C	Z612 53D-6	783223,00	102L00760	L6C300T405	300854,00	107030090
Z612 54D-L6C	Z612 54D-6	785546,00	102L00770	L6C300T405	300854,00	107030090
Z612 55D-L6C	Z612 55D-6	787141,00	102L00780	L6C300T405	300854,00	107030090
Z612 56D-L6C	Z612 56D-6	788733,00	102L00790	L6C300T405	300854,00	107030090
Z612 57D-L6C	Z612 57D-6	813716,00	102L00800	L6C300T405	300854,00	107030090
Z612 58D-L6C	Z612 58D-6	815676,00	102L00810	L6C300T405	300854,00	107030090
Z612 59D-L6C	Z612 59D-6	816901,00	102L00820	L6C300T405	300854,00	107030090
Z612 60D-L6C	Z612 60D-6	851319,00	102L00830	L6C300T405	300854,00	107030090

Z616D с двигателем 6" L6C, 3-фазный 3 x 380-415 В, 50 Гц

Модель	Розничная цена без НДС, руб.	Артикул	Подключение двиг. напорный ø		Мощность [кВт]	Вес [кг]	Q [м³/ч] 0	7,5	12	15	18	22		
							[л/мин] 0	125	200	250	300	367		
							H= напор [м]							
Z616 05-L6C	197429,00	104LQ1221	6"	Rp 2½	4	60	63,0	62,4	60,3	56,4	49,8	36		
Z616 06-L6C	207228,00	104LQ1231	6"	Rp 2½	5,5	65	76,0	75,5	73,3	68,7	60,8	44,3		
Z616 07-L6C	213470,00	104LQ1241	6"	Rp 2½	5,5	68	88,0	87,8	84,9	79,3	69,9	50,7		
Z616 08-L6C	225105,00	104LQ1251	6"	Rp 2½	7,5	71	101,0	101	97,5	91,2	80,6	58,6		
Z616 09-L6C	230987,00	104LQ1261	6"	Rp 2½	7,5	73	113,0	113	109	102	89,6	64,9		
Z616 10-L6C	237230,00	104LQ1271	6"	Rp 2½	7,5	74	126,0	125	120	112	97,6	68,7		
Z616 11-L6C	252298,00	104LQ1281	6"	Rp 2½	9,3	78	139,0	138	133	124	109	77,7		
Z616 12-L6C	258053,00	104LQ1291	6"	Rp 2½	9,3	80	152,0	150	145	135	119	85		
Z616 13-L6C	271889,00	104LQ1301	6"	Rp 2½	11	94	164,0	163	158	147	130	93,2		
Z616 14-L6C	277527,00	104LQ1311	6"	Rp 2½	11	96	177,0	175	169	158	139	100		
Z616 15-L6C	283652,00	104LQ1321	6"	Rp 2½	11	97	189,0	187	180	168	148	106		
Z616 16-L6C	289531,00	104LQ1331	6"	Rp 2½	11	98	201,0	198	191	178	156	111		
Z616 17-L6C	314760,00	104LQ1341	6"	Rp 2½	13	105	215,0	212	204	189	165	118		
Z616 18-L6C	320882,00	104LQ1351	6"	Rp 2½	13	106	227,0	224	214	198	173	124		
Z616 19-L6C	329453,00	104LQ1361	6"	Rp 2½	15	107	240,0	238	228	212	186	133		
Z616 20-L6C	335336,00	104LQ1371	6"	Rp 2½	15	109	251,0	248	239	222	194	137		
Z616 21-L6C	341825,00	104LQ1381	6"	Rp 2½	15	110	263,0	260	249	232	202	142		
Z616 22-L6C	364118,00	104LQ1391	6"	Rp 2½	18,5	128	276,0	275	265	247	217	154		
Z616 23-L6C	382364,00	104LQ1401	6"	Rp 2½	18,5	125	288,0	286	276	257	226	160		
Z616 24-L6C	388611,00	104LQ1411	6"	Rp 2½	18,5	126	301,0	298	287	267	234	166		
Z616 25-L6C	394615,00	104LQ1421	6"	Rp 2½	18,5	127	313,0	310	298	277	242	171		
Z616 26-L6C	401840,00	104LQ1431	6"	Rp 2½	18,5	129	325,0	322	309	287	250	176		
Z616 28-L6C	431232,00	104LQ1451	6"	Rp 2½	22	140	353,0	350	337	314	276	196		
Z616 27-L6C	425478,00	104LQ1441	6"	Rp 2½	22	136	340,0	338	326	304	267	190		
Z616 29-L6C	437231,00	104LQ1461	6"	Rp 2½	22	138	365,0	362	348	324	284	202		
Z616 30-L6C	443235,00	104LQ1471	6"	Rp 2½	22	144	377,0	373	359	334	292	207		
Z616 31-L6C	505696,00	104LQ1481	6"	Rp 2½	26	158	392,0	391	378	354	312	225		
Z616 32-L6C	511697,00	104LQ1491	6"	Rp 2½	26	159	404,0	403	390	364	321	231		
Z616 33-L6C	517454,00	104LQ1501	6"	Rp 2½	26	160	417,0	415	401	375	330	237		
Z616 34-L6C	523823,00	104LQ1511	6"	Rp 2½	26	161	429,0	427	412	385	339	243		
Z616 35-L6C	532026,00	104LQ1521	6"	Rp 2½	26	162	441,0	439	424	395	348	249		
Z616 36-L6C	550400,00	104LQ1531	6"	Rp 2½	26	164	454,0	451	435	406	356	254		

Z6: без двигателя

Модель	Проточная часть			Двигатель		
	Модель	Цена без НДС, руб.	Артикул	Модель	Цена без НДС, руб.	Артикул
Z616 05-L6C	Z616 05-6	86955,00	102L01220	L6C40T405	по запросу	107030010
Z616 06-L6C	Z616 06-6	92960,00	102L01230	L6C55T405	132012,00	107030020
Z616 07-L6C	Z616 07-6	99081,00	102L01240	L6C55T405	132012,00	107030020
Z616 08-L6C	Z616 08-6	104959,00	102L01250	L6C75T405	151670,00	107030030
Z616 09-L6C	Z616 09-6	110836,00	102L01260	L6C75T405	151670,00	107030030
Z616 10-L6C	Z616 10-6	117207,00	102L01270	L6C75T405	151670,00	107030030
Z616 11-L6C	Z616 11-6	123577,00	102L01280	L6C93T405	158182,00	107030040
Z616 12-L6C	Z616 12-6	129456,00	102L01290	L6C93T405	158182,00	107030040
Z616 13-L6C	Z616 13-6	135577,00	102L01300	L6C110T405	156944,00	107030050
Z616 14-L6C	Z616 14-6	141335,00	102L01310	L6C110T405	156944,00	107030050
Z616 15-L6C	Z616 15-6	147703,00	102L01320	L6C110T405	156944,00	107030050
Z616 16-L6C	Z616 16-6	153583,00	102L01330	L6C110T405	156944,00	107030050
Z616 17-L6C	Z616 17-6	159463,00	102L01340	L6C150T405	179225,00	107030060
Z616 18-L6C	Z616 18-6	166197,00	102L01350	L6C150T405	179225,00	107030060
Z616 19-L6C	Z616 19-6	174282,00	102L01360	L6C150T405	179225,00	107030060
Z616 20-L6C	Z616 20-6	180038,00	102L01370	L6C150T405	179225,00	107030060
Z616 21-L6C	Z616 21-6	186775,00	102L01380	L6C150T405	179225,00	107030060
Z616 22-L6C	Z616 22-6	192528,00	102L01390	L6C185T405	210745,00	107030070
Z616 23-L6C	Z616 23-6	210779,00	102L01400	L6C185T405	210745,00	107030070
Z616 24-L6C	Z616 24-6	217023,00	102L01410	L6C185T405	210745,00	107030070
Z616 25-L6C	Z616 25-6	222904,00	102L01420	L6C185T405	210745,00	107030070
Z616 26-L6C	Z616 26-6	230127,00	102L01430	L6C185T405	210745,00	107030070
Z616 27-L6C	Z616 27-6	236132,00	102L01440	L6C220T405	221681,00	107030080
Z616 28-L6C	Z616 28-6	241889,00	102L01450	L6C220T405	221681,00	107030080
Z616 29-L6C	Z616 29-6	248010,00	102L01460	L6C220T405	221681,00	107030080
Z616 30-L6C	Z616 30-6	254014,00	102L01470	L6C220T405	221681,00	107030080
Z616 31-L6C	Z616 31-6	260381,00	102L01480	L6C300T405	300854,00	107030090
Z616 32-L6C	Z616 32-6	266258,00	102L01490	L6C300T405	300854,00	107030090
Z616 33-L6C	Z616 33-6	272260,00	102L01500	L6C300T405	300854,00	107030090
Z616 34-L6C	Z616 34-6	278386,00	102L01510	L6C300T405	300854,00	107030090
Z616 35-L6C	Z616 35-6	286589,00	102L01520	L6C300T405	300854,00	107030090
Z616 36-L6C	Z616 36-6	305085,00	102L01530	L6C300T405	300854,00	107030090

Z616D высокопроизводительные с двигателем 6" L6C, 3-фазный 3 x 380-415 В, 50 Гц

Модель	Розничная цена без НДС, руб.	Артикул	Подключение двиг. напорный ø		Мощность [кВт]	Вес [кг]	Q [м³/ч] 0 [л/мин] 0	7,5 125	12 200	15 250	18 300	22 367		
							H= напор [м]							
Z616 37D-L6C	858056,00	104LQ1541	6"	Rp 3	30	253	467,0	465	450	420	370	265		
Z616 38D-L6C	878262,00	104LQ1551	6"	Rp 3	30	253	480,0	477	461	430	378	271		
Z616 39D-L6C	935455,00	104LQ1561	6"	Rp 3	30	280	492,0	489	472	440	387	277		
Z616 40D-L6C	937661,00	104LQ1571	6"	Rp 3	30	280	504,0	501	483	450	396	282		
Z616 41D-L6C	939134,00	104LQ1581	6"	Rp 3	30	281	517,0	513	494	461	404	288		
Z616 42D-L6C	941213,00	104LQ1591	6"	Rp 3	30	282	529,0	525	505	471	413	293		
Z616 43D-L6C	1031601,00	104LQ1601	6"	Rp 3	37	295	543,0	541	523	489	431	310		
Z616 44D-L6C	1033557,00	104LQ1611	6"	Rp 3	37	296	555,0	554	535	499	439	316		
Z616 45D-L6C	1035521,00	104LQ1621	6"	Rp 3	37	296	568,0	565	546	510	448	321		
Z616 46D-L6C	1037355,00	104LQ1631	6"	Rp 3	37	297	580,0	577	557	520	457	326		
Z616 47D-L6C	1038949,00	104LQ1641	6"	Rp 3	37	297	592,0	589	568	530	465	332		
Z616 48D-L6C	1125783,00	104LQ1651	6"	Rp 3	37	310	605,0	601	580	540	474	337		
Z616 49D-L6C	1127251,00	104LQ1661	6"	Rp 3	37	311	617,0	613	591	550	482	343		
Z616 50D-L6C	1129090,00	104LQ1671	6"	Rp 3	37	311	629,0	625	601	560	490	348		
Z616 51D-L6C	1130925,00	104LQ1681	6"	Rp 3	37	312	642,0	637	613	570	499	353		
Z616 52D-L6C	1133006,00	104LQ1691	6"	Rp 3	37	312	654,0	648	623	580	507	358		

Z6: без двигателя

Модель	Проточная часть Модель	Цена без НДС, руб.	Артикул	Двигатель Модель	Цена без НДС, руб.	Артикул
Z616 37D-L6C	Z616 37D-6	612736,00	102L01540	L6C300T405	300854,00	107030090
Z616 38D-L6C	Z616 38D-6	632947,00	102L01550	L6C300T405	300854,00	107030090
Z616 39D-L6C	Z616 39D-6	690264,00	102L01560	L6C300T405	300854,00	107030090
Z616 40D-L6C	Z616 40D-6	692348,00	102L01570	L6C300T405	300854,00	107030090
Z616 41D-L6C	Z616 41D-6	693696,00	102L01580	L6C300T405	300854,00	107030090
Z616 42D-L6C	Z616 42D-6	696144,00	102L01590	L6C300T405	300854,00	107030090
Z616 43D-L6C	Z616 43D-6	697612,00	102L01600	L6C370T405	402854,00	107030100
Z616 44D-L6C	Z616 44D-6	699574,00	102L01610	L6C370T405	402854,00	107030100
Z616 45D-L6C	Z616 45D-6	701655,00	102L01620	L6C370T405	402854,00	107030100
Z616 46D-L6C	Z616 46D-6	703124,00	102L01630	L6C370T405	402854,00	107030100
Z616 47D-L6C	Z616 47D-6	705084,00	102L01640	L6C370T405	402854,00	107030100
Z616 48D-L6C	Z616 48D-6	791793,00	102L01650	L6C370T405	402854,00	107030100
Z616 49D-L6C	Z616 49D-6	793145,00	102L01660	L6C370T405	402854,00	107030100
Z616 50D-L6C	Z616 50D-6	795101,00	102L01670	L6C370T405	402854,00	107030100
Z616 51D-L6C	Z616 51D-6	797060,00	102L01680	L6C370T405	402854,00	107030100
Z616 52D-L6C	Z616 52D-6	799021,00	102L01690	L6C370T405	402854,00	107030100

Z622 с двигателем 6" L6C, 3-фазный 3 x 380-415 В, 50 Гц

Модель	Розничная цена без НДС, руб.	Артикул	Подключение двиг. напорный ø		Мощность [кВт]	Вес [кг]	Q [м³/ч] 0	9	12	18	24	30		
							[л/мин] 0	150	200	300	400	500		
							H= напор [м]							
Z622 04-L6C	190325,00	104LQ2081	6"	Rp 2½	4	60	58,0	54,2	53	48,8	41	27,8		
Z622 05-L6C	201839,00	104LQ2091	6"	Rp 2½	5,5	65	72,0	68,3	66,8	61,8	52,2	35,9		
Z622 06-L6C	215310,00	104LQ2101	6"	Rp 2½	7,5	71	86,0	82	80,2	74,2	62,6	42,9		
Z622 07-L6C	223271,00	104LQ2111	6"	Rp 2½	7,5	72	100,0	94,7	92,6	85,3	71,6	48,3		
Z622 08-L6C	240048,00	104LQ2121	6"	Rp 2½	9,3	80	112,0	108	105	96,7	80,9	54,8		
Z622 09-L6C	247888,00	104LQ2131	6"	Rp 2½	9,3	78	125,0	120	117	107	89,4	60		
Z622 10-L6C	262461,00	104LQ2141	6"	Rp 2½	11	94	144,0	136	132	122	103	69		
Z622 11-L6C	270177,00	104LQ2151	6"	Rp 2½	11	95	157,0	148	145	133	111	74		
Z622 12-L6C	297245,00	104LQ2161	6"	Rp 2½	13	108	172,0	162	159	146	123	82,3		
Z622 13-L6C	306428,00	104LQ2171	6"	Rp 2½	13	104	184,0	174	169	156	130	85,5		
Z622 14-L6C	322353,00	104LQ2181	6"	Rp 2½	15	106	201,0	190	186	172	145	97,9		
Z622 15-L6C	330314,00	104LQ2191	6"	Rp 2½	15	110	214,0	203	198	183	153	103		
Z622 16-L6C	354442,00	104LQ2201	6"	Rp 2½	18,5	121	226,0	214	209	194	163	110		
Z622 17-L6C	362525,00	104LQ2211	6"	Rp 2½	18,5	123	239,0	226	221	204	171	115		
Z622 18-L6C	369996,00	104LQ2221	6"	Rp 2½	18,5	124	252,0	239	233	215	180	120		
Z622 19-L6C	396327,00	104LQ2231	6"	Rp 2½	22	132	272,0	257	251	232	195	133		
Z622 20-L6C	404041,00	104LQ2241	6"	Rp 2½	22	134	285,0	270	263	242	204	138		
Z622 21-L6C	411761,00	104LQ2251	6"	Rp 2½	22	140	299,0	282	276	253	212	143		
Z622 22-L6C	419720,00	104LQ2261	6"	Rp 2½	22	142	312,0	295	288	264	221	148		
Z622 23-L6C	490630,00	104LQ2271	6"	Rp 2½	26	155	331,0	313	306	283	239	164		
Z622 24-L6C	498594,00	104LQ2281	6"	Rp 2½	26	157	345,0	326	318	294	248	170		
Z622 25-L6C	508514,00	104LQ2291	6"	Rp 2½	26	159	358,0	339	331	305	257	175		
Z622 26-L6C	516107,00	104LQ2301	6"	Rp 2½	26	160	372,0	352	343	316	266	180		
Z622 27-L6C	524069,00	104LQ2311	6"	Rp 2½	30	158	388,0	367	360	333	281	190		
Z622 28-L6C	532026,00	104LQ2321	6"	Rp 2½	30	159	401,0	380	372	344	290	196		
Z622 29-L6C	539867,00	104LQ2331	6"	Rp 2½	30	161	415,0	393	384	355	299	201		
Z622 30-L6C	548317,00	104LQ2341	6"	Rp 2½	30	167	428,0	405	396	366	308	207		
Z622 31-L6C	644826,00	104LQ2351	6"	Rp 2½	37	181	444,0	422	413	383	324	220		
Z622 32-L6C	652787,00	104LQ2361	6"	Rp 2½	37	183	458,0	435	426	394	333	226		
Z622 33-L6C	660382,00	104LQ2371	6"	Rp 2½	37	184	471,0	448	438	406	342	231		

Z6: без двигателя

Модель	Проточная часть			Двигатель		
	Модель	Цена без НДС, руб.	Артикул	Модель	Цена без НДС, руб.	Артикул
Z622 04-L6C	Z622 04-6	79852,00	102L02080	L6C40T405	по запросу	107030010
Z622 05-L6C	Z622 05-6	87449,00	102L02090	L6C55T405	132012,00	107030020
Z622 06-L6C	Z622 06-6	95407,00	102L02100	L6C75T405	151670,00	107030030
Z622 07-L6C	Z622 07-6	103370,00	102L02110	L6C75T405	151670,00	107030030
Z622 08-L6C	Z622 08-6	110958,00	102L02120	L6C93T405	158182,00	107030040
Z622 09-L6C	Z622 09-6	118922,00	102L02130	L6C93T405	158182,00	107030040
Z622 10-L6C	Z622 10-6	126517,00	102L02140	L6C110T405	156944,00	107030050
Z622 11-L6C	Z622 11-6	134236,00	102L02150	L6C110T405	156944,00	107030050
Z622 12-L6C	Z622 12-6	142073,00	102L02160	L6C150T405	179225,00	107030060
Z622 13-L6C	Z622 13-6	151132,00	102L02170	L6C150T405	179225,00	107030060
Z622 14-L6C	Z622 14-6	167179,00	102L02180	L6C150T405	179225,00	107030060
Z622 15-L6C	Z622 15-6	175138,00	102L02190	L6C150T405	179225,00	107030060
Z622 16-L6C	Z622 16-6	182611,00	102L02200	L6C185T405	210745,00	107030070
Z622 17-L6C	Z622 17-6	190813,00	102L02210	L6C185T405	210745,00	107030070
Z622 18-L6C	Z622 18-6	198408,00	102L02220	L6C185T405	210745,00	107030070
Z622 19-L6C	Z622 19-6	206982,00	102L02230	L6C220T405	221681,00	107030080
Z622 20-L6C	Z622 20-6	214574,00	102L02240	L6C220T405	221681,00	107030080
Z622 21-L6C	Z622 21-6	222538,00	102L02250	L6C220T405	221681,00	107030080
Z622 22-L6C	Z622 22-6	230495,00	102L02260	L6C220T405	221681,00	107030080
Z622 23-L6C	Z622 23-6	245317,00	102L02270	L6C300T405	300854,00	107030090
Z622 24-L6C	Z622 24-6	253400,00	102L02280	L6C300T405	300854,00	107030090
Z622 25-L6C	Z622 25-6	263072,00	102L02290	L6C300T405	300854,00	107030090
Z622 26-L6C	Z622 26-6	270790,00	102L02300	L6C300T405	300854,00	107030090
Z622 27-L6C	Z622 27-6	278632,00	102L02310	L6C300T405	300854,00	107030090
Z622 28-L6C	Z622 28-6	286589,00	102L02320	L6C300T405	300854,00	107030090
Z622 29-L6C	Z622 29-6	294550,00	102L02330	L6C300T405	300854,00	107030090
Z622 30-L6C	Z622 30-6	302997,00	102L02340	L6C300T405	300854,00	107030090
Z622 31-L6C	Z622 31-6	310962,00	102L02350	L6C370T405	402854,00	107030100
Z622 32-L6C	Z622 32-6	318801,00	102L02360	L6C370T405	402854,00	107030100
Z622 33-L6C	Z622 33-6	326515,00	102L02370	L6C370T405	402854,00	107030100

Z622D высокопроизводительные с двигателем 6" L6C, 3-фазный 3 x 380-415 В, 50 Гц

Модель	Розничная цена без НДС, руб.	Артикул	Подключение двиг. напорный ø		Мощность [кВт]	Вес [кг]	Q [м³/ч] 0	9	12	18	24	30		
							[л/мин] 0	150	200	300	400	500		
							H= напор [м]							
Z622 34D-L6C	969626,00	104LQ2381	6"	Rp 3	37	292	485,0	460	450	417	350	236		
Z622 35D-L6C	1042743,00	104LQ2391	6"	Rp 3	37	304	498,0	473	463	428	359	241		
Z622 36D-L6C	1045683,00	104LQ2401	6"	Rp 3	37	305	512,0	486	475	438	368	246		
Z622 37D-L6C	1049236,00	104LQ2411	6"	Rp 3	37	306	525,0	498	487	449	376	251		

Z6: без двигателя

Модель	Проточная часть			Двигатель		
	Модель	Цена без НДС, руб.	Артикул	Модель	Цена без НДС, руб.	Артикул
Z622 34D-L6C	Z622 34D-6	635643,00	102L02380	L6C370T405	402854,00	107030100
Z622 35D-L6C	Z622 35D-6	708880,00	102L02390	L6C370T405	402854,00	107030100
Z622 36D-L6C	Z622 36D-6	711696,00	102L02400	L6C370T405	402854,00	107030100
Z622 37D-L6C	Z622 37D-6	715127,00	102L02410	L6C370T405	402854,00	107030100

Z631 с двигателем 6" L6C, 3-фазный 3 x 380-415 В, 50 Гц

Модель	Розничная цена без НДС, руб.	Артикул	Подключение двиг. напорный ø		Мощность [кВт]	Вес [кг]	Q [м³/ч] 0	12	24	30	36	40		
							[л/мин] 0	200	400	500	600	667		
							H= напор [м]							
Z631 03-L6C	219476,00	104LQ2831	6"	Rp 3	4	58	47,0	43,8	37,9	33,1	26,4	20,7		
Z631 04-L6C	235763,00	104LQ2841	6"	Rp 3	5,5	63	63,0	58,8	51,3	45,1	36,5	29,2		
Z631 05-L6C	254014,00	104LQ2851	6"	Rp 3	7,5	70	79,0	73,4	64	56,2	45,4	36,3		
Z631 06-L6C	266627,00	104LQ2861	6"	Rp 3	7,5	70	94,0	87,2	75,9	66,6	53,7	42,9		
Z631 07-L6C	288550,00	104LQ2871	6"	Rp 3	9,3	75	109,0	103	89,9	79,1	64,2	51,5		
Z631 08-L6C	308635,00	104LQ2881	6"	Rp 3	11	81	125,0	117	103	90,6	73,5	59,1		
Z631 09-L6C	321006,00	104LQ2891	6"	Rp 3	11	82	140,0	131	114	100	80,9	64,7		
Z631 10-L6C	352482,00	104LQ2901	6"	Rp 3	13	50	156,0	146	128	112	90,9	73		
Z631 11-L6C	365220,00	104LQ2911	6"	Rp 3	15	95	172,0	161	141	124	101	81,6		
Z631 12-L6C	394490,00	104LQ2921	6"	Rp 3	18,5	111	188,0	178	156	138	113	91,9		
Z631 13-L6C	408817,00	104LQ2931	6"	Rp 3	18,5	116	203,0	191	168	148	121	97,9		
Z631 14-L6C	433436,00	104LQ2941	6"	Rp 3	18,5	118	218,0	205	180	158	129	104		
Z631 15-L6C	463807,00	104LQ2951	6"	Rp 3	22	126	234,0	219	192	170	138	111		
Z631 16-L6C	476303,00	104LQ2961	6"	Rp 3	22	127	248,0	233	204	179	146	117		
Z631 17-L6C	489530,00	104LQ2971	6"	Rp 3	22	132	262,0	247	216	190	154	123		
Z631 18-L6C	557993,00	104LQ2981	6"	Rp 3	26	142	281,0	265	234	207	169	137		
Z631 19-L6C	571956,00	104LQ2991	6"	Rp 3	26	149	296,0	279	246	217	177	143		
Z631 20-L6C	584326,00	104LQ3001	6"	Rp 3	26	150	311,0	293	258	227	185	149		
Z631 21-L6C	596820,00	104LQ3011	6"	Rp 3	30	152	327,0	309	272	240	196	158		
Z631 22-L6C	609799,00	104LQ3021	6"	Rp 3	30	140	342,0	322	284	250	204	164		
Z631 23-L6C	632947,00	104LQ3031	6"	Rp 3	30	142	357,0	337	296	261	212	170		
Z631 24-L6C	734355,00	104LQ3041	6"	Rp 3	37	156	376,0	356	314	278	226	183		
Z631 25-L6C	749662,00	104LQ3051	6"	Rp 3	37	168	390,0	368	324	286	233	188		
Z631 26-L6C	762526,00	104LQ3061	6"	Rp 3	37	169	405,0	382	336	296	241	194		
Z631 27-L6C	775259,00	104LQ3071	6"	Rp 3	37	171	420,0	396	348	306	249	199		
Z631 28-L6C	788119,00	104LQ3081	6"	Rp 3	37	172	434,0	409	359	316	256	205		
Z631 29-L6C	800855,00	104LQ3091	6"	Rp 3	37	174	449,0	423	371	326	263	210		

Z6: без двигателя

Модель	Проточная часть Модель	Цена без НДС, руб.	Артикул	Двигатель Модель	Цена без НДС, руб.	Артикул
Z631 03-L6C	Z631 03-6	109003,00	102L02830	L6C40T405	по запросу	107030010
Z631 04-L6C	Z631 04-6	121494,00	102L02840	L6C55T405	132012,00	107030020
Z631 05-L6C	Z631 05-6	133986,00	102L02850	L6C75T405	151670,00	107030030
Z631 06-L6C	Z631 06-6	146728,00	102L02860	L6C75T405	151670,00	107030030
Z631 07-L6C	Z631 07-6	159463,00	102L02870	L6C93T405	158182,00	107030040
Z631 08-L6C	Z631 08-6	172445,00	102L02880	L6C110T405	156944,00	107030050
Z631 09-L6C	Z631 09-6	185060,00	102L02890	L6C110T405	156944,00	107030050
Z631 10-L6C	Z631 10-6	197183,00	102L02900	L6C150T405	179225,00	107030060
Z631 11-L6C	Z631 11-6	210046,00	102L02910	L6C150T405	179225,00	107030060
Z631 12-L6C	Z631 12-6	222782,00	102L02920	L6C185T405	210745,00	107030070
Z631 13-L6C	Z631 13-6	237230,00	102L02930	L6C185T405	210745,00	107030070
Z631 14-L6C	Z631 14-6	261604,00	102L02940	L6C185T405	210745,00	107030070
Z631 15-L6C	Z631 15-6	274588,00	102L02950	L6C220T405	221681,00	107030080
Z631 16-L6C	Z631 16-6	286833,00	102L02960	L6C220T405	221681,00	107030080
Z631 17-L6C	Z631 17-6	300187,00	102L02970	L6C220T405	221681,00	107030080
Z631 18-L6C	Z631 18-6	312554,00	102L02980	L6C300T405	300854,00	107030090
Z631 19-L6C	Z631 19-6	326640,00	102L02990	L6C300T405	300854,00	107030090
Z631 20-L6C	Z631 20-6	338885,00	102L03000	L6C300T405	300854,00	107030090
Z631 21-L6C	Z631 21-6	351746,00	102L03010	L6C300T405	300854,00	107030090
Z631 22-L6C	Z631 22-6	364607,00	102L03020	L6C300T405	300854,00	107030090
Z631 23-L6C	Z631 23-6	387509,00	102L03030	L6C300T405	300854,00	107030090
Z631 25-L6C	Z631 25-6	415801,00	102L03050	L6C370T405	402854,00	107030100
Z631 24-L6C	Z631 24-6	400245,00	102L03040	L6C370T405	402854,00	107030100
Z631 26-L6C	Z631 26-6	428537,00	102L03060	L6C370T405	402854,00	107030100
Z631 27-L6C	Z631 27-6	441400,00	102L03070	L6C370T405	402854,00	107030100
Z631 28-L6C	Z631 28-6	454133,00	102L03080	L6C370T405	402854,00	107030100
Z631 29-L6C	Z631 29-6	466872,00	102L03090	L6C370T405	402854,00	107030100

Z646 с двигателем 6" L6C, 3-фазный 3 x 380-415 В, 50 Гц

Модель	Розничная цена без НДС, руб.	Артикул	Подключение двиг. напорный ø		Мощность [кВт]	Вес [кг]	Q [м³/ч] 0	24	36	42	48	60		
							[л/мин] 0	400	600	700	800	1000		
							H= напор [м]							
Z646 03-L6C	223516,00	104LQ3411	6"	Rp 3	5,5	67	52,0	35,9	29,3	26,4	23,3	14		
Z646 04-L6C	244461,00	104LQ3421	6"	Rp 3	7,5	71	69,0	47,6	39	35,3	31,2	18,9		
Z646 05-L6C	259397,00	104LQ3431	6"	Rp 3	7,5	74	83,0	58,1	47,7	43,1	38,1	22,7		
Z646 06-L6C	283532,00	104LQ3441	6"	Rp 3	9,3	89	101,0	70,1	57,6	52,1	46,2	27,9		
Z646 07-L6C	306310,00	104LQ3451	6"	Rp 3	11	97	117,0	81,7	67,3	60,9	54	32,7		
Z646 08-L6C	341825,00	104LQ3461	6"	Rp 3	13	104	137,0	93,4	76,7	69,5	61,6	36,9		
Z646 09-L6C	358482,00	104LQ3471	6"	Rp 3	13	111	153,0	106	87,4	79,3	70,5	43,5		
Z646 10-L6C	383832,00	104LQ3481	6"	Rp 3	15	123	167,0	116	95,9	86,9	77,2	47		
Z646 11-L6C	416535,00	104LQ3491	6"	Rp 3	18,5	125	187,0	130	107	97,2	86,5	53,7		
Z646 12-L6C	431720,00	104LQ3501	6"	Rp 3	18,5	126	201,0	140	116	105	93,3	57,3		
Z646 13-L6C	465034,00	104LQ3511	6"	Rp 3	22	140	222,0	154	128	116	103	64,8		
Z646 14-L6C	479730,00	104LQ3521	6"	Rp 3	22	142	235,0	165	136	124	110	68,6		
Z646 15-L6C	497732,00	104LQ3531	6"	Rp 3	22	145	249,0	175	145	131	117	72,1		
Z646 16-L6C	579181,00	104LQ3541	6"	Rp 3	26	156	276,0	192	159	144	129	82		
Z646 17-L6C	594857,00	104LQ3551	6"	Rp 3	26	158	291,0	202	167	152	136	86		
Z646 18-L6C	611024,00	104LQ3561	6"	Rp 3	30	165	310,0	215	178	162	145	92,1		
Z646 19-L6C	626087,00	104LQ3571	6"	Rp 3	30	167	325,0	226	187	170	152	96,1		
Z646 20-L6C	641519,00	104LQ3581	6"	Rp 3	30	170	339,0	237	196	178	159	100		
Z646 21-L6C	745254,00	104LQ3591	6"	Rp 3	37	185	361,0	252	208	190	170	108		
Z646 22-L6C	773546,00	104LQ3601	6"	Rp 3	37	193	376,0	262	217	198	177	112		
Z646 23-L6C	788857,00	104LQ3611	6"	Rp 3	37	195	390,0	273	226	205	183	116		
Z646 24-L6C	804044,00	104LQ3621	6"	Rp 3	37	198	404,0	283	234	213	190	120		
Z646 25-L6C	819226,00	104LQ3631	6"	Rp 3	37	200	417,0	294	243	221	197	123		

Z6: без двигателя

Модель	Проточная часть Модель	Цена без НДС, руб.	Артикул	Двигатель Модель	Цена без НДС, руб.	Артикул
Z646 03-L6C	Z646 03-6	109369,00	102L03410	L6C55T405	132012,00	107030020
Z646 04-L6C	Z646 04-6	124433,00	102L03420	L6C75T405	151670,00	107030030
Z646 05-L6C	Z646 05-6	139256,00	102L03430	L6C75T405	151670,00	107030030
Z646 06-L6C	Z646 06-6	154809,00	102L03440	L6C93T405	158182,00	107030040
Z646 07-L6C	Z646 07-6	169995,00	102L03450	L6C110T405	156944,00	107030050
Z646 08-L6C	Z646 08-6	186775,00	102L03460	L6C150T405	179225,00	107030060
Z646 09-L6C	Z646 09-6	203305,00	102L03470	L6C150T405	179225,00	107030060
Z646 10-L6C	Z646 10-6	228537,00	102L03480	L6C150T405	179225,00	107030060
Z646 11-L6C	Z646 11-6	244825,00	102L03490	L6C185T405	210745,00	107030070
Z646 12-L6C	Z646 12-6	260135,00	102L03500	L6C185T405	210745,00	107030070
Z646 13-L6C	Z646 13-6	275568,00	102L03510	L6C220T405	221681,00	107030080
Z646 14-L6C	Z646 14-6	290385,00	102L03520	L6C220T405	221681,00	107030080
Z646 15-L6C	Z646 15-6	308387,00	102L03530	L6C220T405	221681,00	107030080
Z646 16-L6C	Z646 16-6	333742,00	102L03540	L6C300T405	300854,00	107030090
Z646 17-L6C	Z646 17-6	349419,00	102L03550	L6C300T405	300854,00	107030090
Z646 18-L6C	Z646 18-6	365707,00	102L03560	L6C300T405	300854,00	107030090
Z646 19-L6C	Z646 19-6	381017,00	102L03570	L6C300T405	300854,00	107030090
Z646 20-L6C	Z646 20-6	396205,00	102L03580	L6C300T405	300854,00	107030090
Z646 21-L6C	Z646 21-6	411267,00	102L03590	L6C370T405	402854,00	107030100
Z646 22-L6C	Z646 22-6	439680,00	102L03600	L6C370T405	402854,00	107030100
Z646 23-L6C	Z646 23-6	454746,00	102L03610	L6C370T405	402854,00	107030100
Z646 24-L6C	Z646 24-6	470302,00	102L03620	L6C370T405	402854,00	107030100
Z646 25-L6C	Z646 25-6	485243,00	102L03630	L6C370T405	402854,00	107030100

Z660 с двигателем 6" L6C, 3-фазный 3 x 380-415 В, 50 Гц

Модель	Розничная цена без НДС, руб.	Артикул	Подключение двиг. напорный ø		Мощность [кВт]	Вес [кг]	Q [м³/ч] 0 [л/мин] 0	30 500	42 700	54 900	66 1100	78 1300		
							H= напор [м]							
Z660 02-L6C	204779,00	104LQ3971	6"	Rp 3	4	58	34,0	23,6	19,6	16	12	5,9		
Z660 03-L6C	223394,00	104LQ3981	6"	Rp 3	5,5	67	50,0	35,4	29,7	24,6	18,9	10,2		
Z660 04-L6C	244214,00	104LQ3991	6"	Rp 3	7,5	71	66,0	46,9	39,5	33	25,6	14,2		
Z660 05-L6C	268588,00	104LQ4001	6"	Rp 3	9,3	77	82,0	58,7	49,5	41,5	32,5	18,5		
Z660 06-L6C	290511,00	104LQ4011	6"	Rp 3	11	93	98,0	70,2	59,4	49,9	39,2	22,6		
Z660 07-L6C	324926,00	104LQ4021	6"	Rp 3	13	50	115,0	82	69,4	58,5	46,2	26,9		
Z660 08-L6C	341704,00	104LQ4031	6"	Rp 3	15	104	132,0	94,2	79,8	67,3	53,4	31,5		
Z660 09-L6C	374648,00	104LQ4041	6"	Rp 3	18,5	119	150,0	107	90,9	76,8	61,3	37		
Z660 10-L6C	400001,00	104LQ4051	6"	Rp 3	18,5	121	165,0	118	99,8	84,4	67,1	40		
Z660 11-L6C	433926,00	104LQ4061	6"	Rp 3	22	135	184,0	131	112	94,6	75,7	46,3		
Z660 12-L6C	449112,00	104LQ4071	6"	Rp 3	22	137	198,0	142	120	102	81,6	49,4		
Z660 13-L6C	464423,00	104LQ4081	6"	Rp 3	22	152	212,0	152	129	109	87,2	52,1		
Z660 14-L6C	535211,00	104LQ4091	6"	Rp 3	26	154	235,0	168	143	122	97,8	60,8		
Z660 15-L6C	553215,00	104LQ4101	6"	Rp 3	26	163	250,0	179	152	129	104	63,9		
Z660 16-L6C	578692,00	104LQ4111	6"	Rp 3	30	156	268,0	192	163	139	112	69,4		
Z660 17-L6C	594122,00	104LQ4121	6"	Rp 3	30	158	282,0	202	172	146	118	72,5		
Z660 18-L6C	699082,00	104LQ4131	6"	Rp 3	37	178	303,0	217	185	157	127	79,6		
Z660 19-L6C	714267,00	104LQ4141	6"	Rp 3	37	180	317,0	228	194	165	133	82,8		
Z660 20-L6C	729332,00	104LQ4151	6"	Rp 3	37	183	331,0	238	203	172	139	85,8		
Z660 21-L6C	744519,00	104LQ4161	6"	Rp 3	37	185	346,0	248	211	180	144	88,6		

Z6: без двигателя

Модель	Проточная часть Модель	Цена без НДС, руб.	Артикул	Двигатель Модель	Цена без НДС, руб.	Артикул
Z660 02-L6C	Z660 02-6	94304,00	102L03970	L6C40T405	по запросу	107030010
Z660 03-L6C	Z660 03-6	109249,00	102L03980	L6C55T405	132012,00	107030020
Z660 04-L6C	Z660 04-6	124313,00	102L03990	L6C75T405	151670,00	107030030
Z660 05-L6C	Z660 05-6	139744,00	102L04000	L6C93T405	158182,00	107030040
Z660 06-L6C	Z660 06-6	154440,00	102L04010	L6C110T405	156944,00	107030050
Z660 07-L6C	Z660 07-6	169750,00	102L04020	L6C150T405	179225,00	107030060
Z660 08-L6C	Z660 08-6	186530,00	102L04030	L6C150T405	179225,00	107030060
Z660 09-L6C	Z660 09-6	202939,00	102L04040	L6C185T405	210745,00	107030070
Z660 10-L6C	Z660 10-6	228292,00	102L04050	L6C185T405	210745,00	107030070
Z660 11-L6C	Z660 11-6	244581,00	102L04060	L6C220T405	221681,00	107030080
Z660 12-L6C	Z660 12-6	259769,00	102L04070	L6C220T405	221681,00	107030080
Z660 13-L6C	Z660 13-6	275078,00	102L04080	L6C220T405	221681,00	107030080
Z660 14-L6C	Z660 14-6	289896,00	102L04090	L6C300T405	300854,00	107030090
Z660 15-L6C	Z660 15-6	307657,00	102L04100	L6C300T405	300854,00	107030090
Z660 16-L6C	Z660 16-6	333375,00	102L04110	L6C300T405	300854,00	107030090
Z660 17-L6C	Z660 17-6	348929,00	102L04120	L6C300T405	300854,00	107030090
Z660 18-L6C	Z660 18-6	365096,00	102L04130	L6C370T405	402854,00	107030100
Z660 19-L6C	Z660 19-6	380161,00	102L04140	L6C370T405	402854,00	107030100
Z660 20-L6C	Z660 20-6	395469,00	102L04150	L6C370T405	402854,00	107030100
Z660 21-L6C	Z660 21-6	410655,00	102L04160	L6C370T405	402854,00	107030100

Z6-LW

Скважинные насосы 6" - легкие и прочные насосы, выполнены из нержавеющей стали и обеспечивают надежную и эффективную работу.

Области применения

Скважинное водоснабжение частных домов и ЖКХ, ирригация в сельском хозяйстве, водоканалы, муниципальные нужды – чистая вода

Характеристики

Подача: до 78 м^3/ч
Напор: до 700 м
Мощность: 0,55 ÷ 55 кВт
Глубина погружения: до 350 м
Температура перекачиваемой жидкости: до 35 °C

Двигатель

Напряжение: 3 ~400/690 В
Класс изоляции: Y
Степень защиты корпуса: IP68

Группа скидок

2A

Z612 с двигателем 6" L6W, 3 фазный 3 x 380-415 В, 50 Гц

Модель	Розничная цена без НДС, руб.	Артикул	Подключение двиг. напорный ø		Мощность [кВт]	Вес [кг]	Q [м^3/ч] 0 [л/мин] 0	6 100	9 150	12 200	15 250	16,5 275		
							H= напор [м]							
Z612 07-L6W	207349,00	104LK0301	6"	Rp 2½	4	61	82,0	80,7	76,4	66,1	46,9	33,2		
Z612 09-L6W	222782,00	104LK0321	6"	Rp 2½	5,5	71	107,0	105	99,7	86,5	61,8	44,1		
Z612 08-L6W	213349,00	104LK0311	6"	Rp 2½	4	64	94,0	91,4	86,2	74,2	52,2	36,5		
Z612 10-L6W	228782,00	104LK0331	6"	Rp 2½	5,5	72	118,0	115	109	94,2	66,9	47,3		
Z612 11-L6W	234907,00	104LK0341	6"	Rp 2½	5,5	71	129,0	126	119	102	72,3	50,7		
Z612 12-L6W	246540,00	104LK0351	6"	Rp 2½	7,5	76	141,0	138	131	113	80,6	57,1		
Z612 13-L6W	252423,00	104LK0361	6"	Rp 2½	7,5	81	153,0	149	141	122	86,1	60,5		
Z612 14-L6W	257932,00	104LK0371	6"	Rp 2½	7,5	78	164,0	160	151	130	91,3	63,8		
Z612 15-L6W	264301,00	104LK0381	6"	Rp 2½	7,5	90	176,0	170	160	138	96,3	66,8		
Z612 16-L6W	278632,00	104LK0391	6"	Rp 2½	9,3	95	188,0	184	174	150	106	74,7		
Z612 17-L6W	284631,00	104LK0401	6"	Rp 2½	9,3	96	199,0	194	184	158	112	78		
Z612 18-L6W	290753,00	104LK0411	6"	Rp 2½	9,3	97	211,0	205	193	166	116	81		
Z612 19-L6W	298961,00	104LK0421	6"	Rp 2½	9,3	101	222,0	216	203	174	121	83,9		
Z612 20-L6W	311942,00	104LK0431	6"	Rp 2½	11	107	237,0	229	216	188	134	95		

Z6: без двигателя

Модель	Проточная часть Модель	Цена без НДС, руб.	Артикул	Двигатель Модель	Цена без НДС, руб.	Артикул
Z612 07-L6W	Z612 07-6	97001,00	102L00300	L6W40T405/B	117460,00	507150010
Z612 08-L6W	Z612 08-6	102755,00	102L00310	L6W40T405/B	117460,00	507150010
Z612 09-L6W	Z612 09-6	108636,00	102L00320	L6W55T405/B	121409,00	507180020
Z612 10-L6W	Z612 10-6	114639,00	102L00330	L6W55T405/B	121409,00	507180020
Z612 11-L6W	Z612 11-6	120764,00	102L00340	L6W55T405/B	121409,00	507180020
Z612 12-L6W	Z612 12-6	126517,00	102L00350	L6W75T405/B	127809,00	507180030
Z612 13-L6W	Z612 13-6	132516,00	102L00360	L6W75T405/B	127809,00	507180030
Z612 14-L6W	Z612 14-6	138031,00	102L00370	L6W75T405/B	127809,00	507180030
Z612 15-L6W	Z612 15-6	144153,00	102L00380	L6W75T405/B	127809,00	507180030
Z612 16-L6W	Z612 16-6	150030,00	102L00390	L6W93T405/B	137091,00	507180040
Z612 17-L6W	Z612 17-6	155786,00	102L00400	L6W93T405/B	137091,00	507180040
Z612 18-L6W	Z612 18-6	161790,00	102L00410	L6W93T405/B	137091,00	507180040
Z612 19-L6W	Z612 19-6	169995,00	102L00420	L6W93T405/B	137091,00	507180040
Z612 20-L6W	Z612 20-6	175750,00	102L00430	L6W110T405/B	142327,00	507180050

Z612 с двигателем 6" L6W, 3 фазный 3 x 380-415 В, 50 Гц

Модель	Розничная цена без НДС, руб.	Артикул	Подключение двиг.	напорный ø	Мощность [кВт]	Вес [кг]	Q [м³/ч] 0	6	9	12	15	16,5		
							[л/мин] 0	100	150	200	250	275		
							H= напор [м]							
Z612 21-L6W	318313,00	104LK0441	6"	Rp 2½	11	48	249,0	240	226	196	139	98,4		
Z612 22-L6W	323825,00	104LK0451	6"	Rp 2½	11	112	260,0	250	236	204	144	101		
Z612 23-L6W	341704,00	104LK0461	6"	Rp 2½	11	117	272,0	260	245	211	149	104		
Z612 24-L6W	357993,00	104LK0471	6"	Rp 2½	13	117	284,0	274	259	222	155	107		
Z612 25-L6W	363993,00	104LK0481	6"	Rp 2½	13	118	295,0	285	268	230	160	110		
Z612 26-L6W	370729,00	104LK0491	6"	Rp 2½	13	120	307,0	296	278	238	165	113		
Z612 27-L6W	376731,00	104LK0501	6"	Rp 2½	13	121	318,0	306	288	246	170	115		
Z612 29-L6W	397062,00	104LK0521	6"	Rp 2½	15	136	344,0	334	315	272	194	138		
Z612 28-L6W	382239,00	104LK0511	6"	Rp 2½	13	122	330,0	316	297	254	174	118		
Z612 30-L6W	403065,00	104LK0531	6"	Rp 2½	15	134	356,0	345	325	280	199	142		
Z612 31-L6W	408942,00	104LK0541	6"	Rp 2½	15	139	367,0	355	335	288	204	145		
Z612 32-L6W	415313,00	104LK0551	6"	Rp 2½	15	140	379,0	366	344	296	209	148		
Z612 33-L6W	437111,00	104LK0561	6"	Rp 2½	18,5	149	389,0	379	358	308	218	154		
Z612 34-L6W	443111,00	104LK0571	6"	Rp 2½	18,5	150	401,0	390	367	316	224	158		
Z612 35-L6W	451195,00	104LK0581	6"	Rp 2½	18,5	151	412,0	400	377	324	229	161		
Z612 36-L6W	469321,00	104LK0591	6"	Rp 2½	18,5	155	423,0	411	387	332	234	164		
Z612 37-L6W	475080,00	104LK0601	6"	Rp 2½	18,5	156	435,0	422	396	340	239	167		
Z612 38-L6W	481080,00	104LK0611	6"	Rp 2½	18,5	157	446,0	432	406	348	244	170		
Z612 39-L6W	487202,00	104LK0621	6"	Rp 2½	18,5	158	458,0	443	416	356	249	173		

Z6: без двигателя

Модель	Проточная часть Модель	Цена без НДС, руб.	Артикул	Двигатель Модель	Цена без НДС, руб.	Артикул
Z612 21-L6W	Z612 21-6	182244,00	102L00440	L6W110T405/B	142327,00	507180050
Z612 22-L6W	Z612 22-6	187876,00	102L00450	L6W110T405/B	142327,00	507180050
Z612 23-L6W	Z612 23-6	205757,00	102L00460	L6W110T405/B	142327,00	507180050
Z612 24-L6W	Z612 24-6	211517,00	102L00470	L6W130T405/B	160159,00	507150060
Z612 25-L6W	Z612 25-6	217515,00	102L00480	L6W130T405/B	160159,00	507150060
Z612 26-L6W	Z612 26-6	224374,00	102L00490	L6W130T405/B	160159,00	507150060
Z612 27-L6W	Z612 27-6	230495,00	102L00500	L6W130T405/B	160159,00	507150060
Z612 28-L6W	Z612 28-6	236006,00	102L00510	L6W130T405/B	160159,00	507150060
Z612 29-L6W	Z612 29-6	242010,00	102L00520	L6W150T405/B	162513,00	507180070
Z612 30-L6W	Z612 30-6	248010,00	102L00530	L6W150T405/B	162513,00	507180070
Z612 31-L6W	Z612 31-6	253887,00	102L00540	L6W150T405/B	162513,00	507180070
Z612 32-L6W	Z612 32-6	259892,00	102L00550	L6W150T405/B	162513,00	507180070
Z612 33-L6W	Z612 33-6	265401,00	102L00560	L6W185T405/B	171710,00	507180080
Z612 34-L6W	Z612 34-6	271648,00	102L00570	L6W185T405/B	171710,00	507180080
Z612 35-L6W	Z612 35-6	279729,00	102L00580	L6W185T405/B	171710,00	507180080
Z612 36-L6W	Z612 36-6	297614,00	102L00590	L6W185T405/B	171710,00	507180080
Z612 37-L6W	Z612 37-6	303492,00	102L00600	L6W185T405/B	171710,00	507180080
Z612 38-L6W	Z612 38-6	309493,00	102L00610	L6W185T405/B	171710,00	507180080
Z612 39-L6W	Z612 39-6	315618,00	102L00620	L6W185T405/B	171710,00	507180080

Z612D высокопроизводительные с двигателем 6" L6W, 3-фазный 3 x 380-415 В, 50 Гц

Модель	Розничная цена без НДС, руб.	Артикул	Подключение двиг. напорный ø		Мощность [кВт]	Вес [кг]	Q [м³/ч] 0	6	9	12	15	16,5		
							[л/мин] 0	100	150	200	250	275		
							H= напор [м]							
Z612 40D-L6W	829393,00	104LK0631	6"	Rp 3	18,5	274	469,0	453	425	364	253	176		
Z612 41D-L6W	868221,00	104LK0641	6"	Rp 3	22	259	485,0	472	445	383	272	192		
Z612 42D-L6W	870423,00	104LK0651	6"	Rp 3	22	279	496,0	483	455	391	277	195		
Z612 43D-L6W	871770,00	104LK0661	6"	Rp 3	22	279	508,0	493	464	399	282	198		
Z612 44D-L6W	873729,00	104LK0671	6"	Rp 3	22	280	519,0	504	474	407	287	202		
Z612 45D-L6W	875569,00	104LK0681	6"	Rp 3	22	280	530,0	514	484	415	292	205		
Z612 46D-L6W	877284,00	104LK0691	6"	Rp 3	22	281	542,0	525	493	423	297	208		
Z612 47D-L6W	878875,00	104LK0701	6"	Rp 3	22	281	553,0	536	503	431	302	210		
Z612 49D-L6W	1016657,00	104LK0721	6"	Rp 3	26	304	581,0	568	537	464	332	237		
Z612 48D-L6W	1015188,00	104LK0711	6"	Rp 3	26	303	570,0	557	527	456	326	233		
Z612 50D-L6W	1018371,00	104LK0731	6"	Rp 3	26	304	593,0	579	547	473	337	241		
Z612 51D-L6W	1020333,00	104LK0741	6"	Rp 3	26	305	604,0	590	557	481	343	244		
Z612 52D-L6W	1022171,00	104LK0751	6"	Rp 3	26	305	616,0	601	567	489	348	248		
Z612 53D-L6W	1024005,00	104LK0761	6"	Rp 3	26	306	627,0	612	577	498	354	251		
Z612 54D-L6W	1026088,00	104LK0771	6"	Rp 3	26	307	639,0	622	587	505	359	254		
Z612 55D-L6W	1027679,00	104LK0781	6"	Rp 3	26	307	650,0	633	596	514	364	258		
Z612 56D-L6W	1033806,00	104LK0791	6"	Rp 3	30	316	664,0	648	612	529	377	269		
Z612 57D-L6W	1059155,00	104LK0801	6"	Rp 3	30	320	676,0	659	622	537	383	273		
Z612 59D-L6W	1062340,00	104LK0821	6"	Rp 3	30	321	699,0	681	642	554	394	280		
Z612 58D-L6W	1060992,00	104LK0811	6"	Rp 3	30	320	688,0	670	632	546	388	276		
Z612 60D-L6W	1096756,00	104LK0831	6"	Rp 3	30	325	710,0	692	652	562	399	283		

Z6: без двигателя

Модель	Проточная часть Модель	Цена без НДС, руб.	Артикул	Двигатель Модель	Цена без НДС, руб.	Артикул
Z612 40D-L6W	Z612 40D-6	657564,00	102L00630	L6W185T405/B	171710,00	507180080
Z612 41D-L6W	Z612 41D-6	678874,00	102L00640	L6W220T405/B	189221,00	507180090
Z612 42D-L6W	Z612 42D-6	680956,00	102L00650	L6W220T405/B	189221,00	507180090
Z612 43D-L6W	Z612 43D-6	682548,00	102L00660	L6W220T405/B	189221,00	507180090
Z612 44D-L6W	Z612 44D-6	684387,00	102L00670	L6W220T405/B	189221,00	507180090
Z612 45D-L6W	Z612 45D-6	686101,00	102L00680	L6W220T405/B	189221,00	507180090
Z612 46D-L6W	Z612 46D-6	688057,00	102L00690	L6W220T405/B	189221,00	507180090
Z612 47D-L6W	Z612 47D-6	689409,00	102L00700	L6W220T405/B	189221,00	507180090
Z612 48D-L6W	Z612 48D-6	774529,00	102L00710	L6W260T405/B	240661,00	507180100
Z612 49D-L6W	Z612 49D-6	775995,00	102L00720	L6W260T405/B	240661,00	507180100
Z612 50D-L6W	Z612 50D-6	777834,00	102L00730	L6W260T405/B	240661,00	507180100
Z612 51D-L6W	Z612 51D-6	779549,00	102L00740	L6W260T405/B	240661,00	507180100
Z612 52D-L6W	Z612 52D-6	781509,00	102L00750	L6W260T405/B	240661,00	507180100
Z612 53D-L6W	Z612 53D-6	783223,00	102L00760	L6W260T405/B	240661,00	507180100
Z612 54D-L6W	Z612 54D-6	785546,00	102L00770	L6W260T405/B	240661,00	507180100
Z612 55D-L6W	Z612 55D-6	787141,00	102L00780	L6W260T405/B	240661,00	507180100
Z612 56D-L6W	Z612 56D-6	788733,00	102L00790	L6W300T405/B	256500,00	507180110
Z612 57D-L6W	Z612 57D-6	813716,00	102L00800	L6W300T405/B	256500,00	507180110
Z612 58D-L6W	Z612 58D-6	815676,00	102L00810	L6W300T405/B	256500,00	507180110
Z612 59D-L6W	Z612 59D-6	816901,00	102L00820	L6W300T405/B	256500,00	507180110
Z612 60D-L6W	Z612 60D-6	851319,00	102L00830	L6W300T405/B	256500,00	507180110

Z616 с двигателем 6" L6W, 3-фазный 3 x 380-415 В, 50 Гц

Модель	Розничная цена без НДС, руб.	Артикул	Подключение двиг. напорный ø		Мощность [кВт]	Вес [кг]	Q [м³/ч] 0	7,5	12	15	18	22		
							[л/мин] 0	125	200	250	300	367		
							H= напор [м]							
Z616 05-L6W	197429,00	104LK1221	6"	Rp 2½	4	61	63,0	62,4	60,3	56,4	49,8	36		
Z616 06-L6W	207228,00	104LK1231	6"	Rp 2½	5,5	64	76,0	75,5	73,3	68,7	60,8	44,3		
Z616 07-L6W	213470,00	104LK1241	6"	Rp 2½	5,5	69	88,0	87,8	84,9	79,3	69,9	50,7		
Z616 08-L6W	225105,00	104LK1251	6"	Rp 2½	7,5	72	101,0	101	97,5	91,2	80,6	58,6		
Z616 09-L6W	230987,00	104LK1261	6"	Rp 2½	7,5	73	113,0	113	109	102	89,6	64,9		
Z616 10-L6W	237230,00	104LK1271	6"	Rp 2½	7,5	75	126,0	125	120	112	97,6	68,7		
Z616 11-L6W	252298,00	104LK1281	6"	Rp 2½	9,3	79	139,0	138	133	124	109	77,7		
Z616 12-L6W	258053,00	104LK1291	6"	Rp 2½	9,3	80	152,0	150	145	135	119	85		
Z616 13-L6W	271889,00	104LK1301	6"	Rp 2½	11	86	164,0	163	158	147	130	93,2		
Z616 14-L6W	277527,00	104LK1311	6"	Rp 2½	11	96	177,0	175	169	158	139	100		
Z616 15-L6W	283897,00	104LK1321	6"	Rp 2½	11	88	189,0	187	180	168	148	106		
Z616 16-L6W	289651,00	104LK1331	6"	Rp 2½	11	100	201,0	198	191	178	156	111		
Z616 17-L6W	306062,00	104LK1341	6"	Rp 2½	13	104	215,0	212	204	189	165	118		
Z616 18-L6W	312187,00	104LK1351	6"	Rp 2½	13	105	227,0	224	214	198	173	124		
Z616 19-L6W	329453,00	104LK1361	6"	Rp 2½	15	114	240,0	238	228	212	186	133		
Z616 20-L6W	335336,00	104LK1371	6"	Rp 2½	15	125	251,0	248	239	222	194	137		
Z616 21-L6W	341949,00	104LK1381	6"	Rp 2½	15	121	263,0	260	249	232	202	142		
Z616 22-L6W	364118,00	104LK1391	6"	Rp 2½	18,5	130	276,0	275	265	247	217	154		
Z616 23-L6W	382364,00	104LK1401	6"	Rp 2½	18,5	132	288,0	286	276	257	226	160		
Z616 24-L6W	388611,00	104LK1411	6"	Rp 2½	18,5	133	301,0	298	287	267	234	166		

Z6: без двигателя

Модель	Проточная часть Модель	Цена без НДС, руб.	Артикул	Двигатель Модель	Цена без НДС, руб.	Артикул
Z616 05-L6W	Z616 05-6	86955,00	102L01220	L6W40T405/B	117460,00	507150010
Z616 06-L6W	Z616 06-6	92960,00	102L01230	L6W55T405/B	121409,00	507180020
Z616 07-L6W	Z616 07-6	99081,00	102L01240	L6W55T405/B	121409,00	507180020
Z616 08-L6W	Z616 08-6	104959,00	102L01250	L6W75T405/B	127809,00	507180030
Z616 09-L6W	Z616 09-6	110836,00	102L01260	L6W75T405/B	127809,00	507180030
Z616 10-L6W	Z616 10-6	117207,00	102L01270	L6W75T405/B	127809,00	507180030
Z616 11-L6W	Z616 11-6	123577,00	102L01280	L6W93T405/B	137091,00	507180040
Z616 12-L6W	Z616 12-6	129456,00	102L01290	L6W93T405/B	137091,00	507180040
Z616 13-L6W	Z616 13-6	135577,00	102L01300	L6W110T405/B	142327,00	507180050
Z616 14-L6W	Z616 14-6	141335,00	102L01310	L6W110T405/B	142327,00	507180050
Z616 15-L6W	Z616 15-6	147703,00	102L01320	L6W110T405/B	142327,00	507180050
Z616 16-L6W	Z616 16-6	153583,00	102L01330	L6W110T405/B	142327,00	507180050
Z616 17-L6W	Z616 17-6	159463,00	102L01340	L6W130T405/B	160159,00	507150060
Z616 18-L6W	Z616 18-6	166197,00	102L01350	L6W130T405/B	160159,00	507150060
Z616 19-L6W	Z616 19-6	174282,00	102L01360	L6W150T405/B	162513,00	507180070
Z616 20-L6W	Z616 20-6	180038,00	102L01370	L6W150T405/B	162513,00	507180070
Z616 21-L6W	Z616 21-6	186775,00	102L01380	L6W150T405/B	162513,00	507180070
Z616 22-L6W	Z616 22-6	192528,00	102L01390	L6W185T405/B	171710,00	507180080
Z616 23-L6W	Z616 23-6	210779,00	102L01400	L6W185T405/B	171710,00	507180080
Z616 24-L6W	Z616 24-6	217023,00	102L01410	L6W185T405/B	171710,00	507180080

Z616 с двигателем 6" L6W, 3-фазный 3 x 380-415 В, 50 Гц

Модель	Розничная цена без НДС, руб.	Артикул	Подключение двиг. напорный ø		Мощность [кВт]	Вес [кг]	Q [м³/ч] 0	7,5	12	15	18	22		
							[л/мин] 0	125	200	250	300	367		
							H= напор [м]							
Z616 25-L6W	394615,00	104LK1421	6"	Rp 2½	18,5	134	313,0	310	298	277	242	171		
Z616 26-L6W	401716,00	104LK1431	6"	Rp 2½	18,5	131	325,0	322	309	287	250	176		
Z616 27-L6W	425478,00	104LK1441	6"	Rp 2½	22	145	340,0	338	326	304	267	190		
Z616 28-L6W	431232,00	104LK1451	6"	Rp 2½	22	146	353,0	350	337	314	276	196		
Z616 29-L6W	437231,00	104LK1461	6"	Rp 2½	22	147	365,0	362	348	324	284	202		
Z616 30-L6W	443235,00	104LK1471	6"	Rp 2½	22	152	377,0	373	359	334	292	207		
Z616 31-L6W	500920,00	104LK1481	6"	Rp 2½	26	159	392,0	391	378	354	312	225		
Z616 32-L6W	506923,00	104LK1491	6"	Rp 2½	26	164	404,0	403	390	364	321	231		
Z616 33-L6W	512925,00	104LK1501	6"	Rp 2½	26	152	417,0	415	401	375	330	237		
Z616 34-L6W	519048,00	104LK1511	6"	Rp 2½	26	163	429,0	427	412	385	339	243		
Z616 35-L6W	527252,00	104LK1521	6"	Rp 2½	26	165	441,0	439	424	395	348	249		
Z616 36-L6W	545746,00	104LK1531	6"	Rp 2½	26	167	454,0	451	435	406	356	254		

Z6: без двигателя

Модель	Проточная часть Модель	Цена без НДС, руб.	Артикул	Двигатель Модель	Цена без НДС, руб.	Артикул
Z616 25-L6W	Z616 25-6	222904,00	102L01420	L6W185T405/B	171710,00	507180080
Z616 26-L6W	Z616 26-6	230127,00	102L01430	L6W185T405/B	171710,00	507180080
Z616 27-L6W	Z616 27-6	236132,00	102L01440	L6W220T405/B	189221,00	507180090
Z616 28-L6W	Z616 28-6	241889,00	102L01450	L6W220T405/B	189221,00	507180090
Z616 29-L6W	Z616 29-6	248010,00	102L01460	L6W220T405/B	189221,00	507180090
Z616 30-L6W	Z616 30-6	254014,00	102L01470	L6W220T405/B	189221,00	507180090
Z616 31-L6W	Z616 31-6	260381,00	102L01480	L6W260T405/B	240661,00	507180100
Z616 32-L6W	Z616 32-6	266258,00	102L01490	L6W260T405/B	240661,00	507180100
Z616 33-L6W	Z616 33-6	272260,00	102L01500	L6W260T405/B	240661,00	507180100
Z616 34-L6W	Z616 34-6	278386,00	102L01510	L6W260T405/B	240661,00	507180100
Z616 35-L6W	Z616 35-6	286589,00	102L01520	L6W260T405/B	240661,00	507180100
Z616 36-L6W	Z616 36-6	305085,00	102L01530	L6W260T405/B	240661,00	507180100

Z616D высокопроизводительные с двигателем 6" L6W, 3-фазный 3 x 380-415 В, 50 Гц

Модель	Розничная цена без НДС, руб.	Артикул	Подключение двиг. напорный ø		Мощность [кВт]	Вес [кг]	Q [м³/ч] 0	7,5	12	15	18	22		
							[л/мин] 0	125	200	250	300	367		
							H= напор [м]							
Z616 37D-L6W	858056,00	104LK1541	6"	Rp 3	30	267	467,0	465	450	420	370	265		
Z616 38D-L6W	878262,00	104LK1551	6"	Rp 3	30	267	480,0	477	461	430	378	271		
Z616 39D-L6W	935455,00	104LK1561	6"	Rp 3	30	294	492,0	489	472	440	387	277		
Z616 40D-L6W	937661,00	104LK1571	6"	Rp 3	30	294	504,0	501	483	450	396	282		
Z616 41D-L6W	939134,00	104LK1581	6"	Rp 3	30	295	517,0	513	494	461	404	288		
Z616 42D-L6W	941213,00	104LK1591	6"	Rp 3	30	296	529,0	525	505	471	413	293		
Z616 43D-L6W	1031601,00	104LK1601	6"	Rp 3	37	300	543,0	541	523	489	431	310		
Z616 44D-L6W	1033557,00	104LK1611	6"	Rp 3	37	301	555,0	554	535	499	439	316		
Z616 45D-L6W	1035521,00	104LK1621	6"	Rp 3	37	301	568,0	565	546	510	448	321		
Z616 46D-L6W	1037355,00	104LK1631	6"	Rp 3	37	302	580,0	577	557	520	457	326		
Z616 47D-L6W	1038949,00	104LK1641	6"	Rp 3	37	302	592,0	589	568	530	465	332		
Z616 48D-L6W	1125783,00	104LK1651	6"	Rp 3	37	315	605,0	601	580	540	474	337		
Z616 49D-L6W	1127251,00	104LK1661	6"	Rp 3	37	316	617,0	613	591	550	482	343		
Z616 50D-L6W	1129090,00	104LK1671	6"	Rp 3	37	316	629,0	625	601	560	490	348		
Z616 51D-L6W	1130925,00	104LK1681	6"	Rp 3	37	317	642,0	637	613	570	499	353		
Z616 52D-L6W	1133006,00	104LK1691	6"	Rp 3	37	317	654,0	648	623	580	507	358		

Z6: без двигателя

Модель	Проточная часть			Двигатель		
	Модель	Цена без НДС, руб.	Артикул	Модель	Цена без НДС, руб.	Артикул
Z616 37D-L6W	Z616 37D-6	612736,00	102L01540	L6W300T405/B	256500,00	507180110
Z616 38D-L6W	Z616 38D-6	632947,00	102L01550	L6W300T405/B	256500,00	507180110
Z616 39D-L6W	Z616 39D-6	690264,00	102L01560	L6W300T405/B	256500,00	507180110
Z616 40D-L6W	Z616 40D-6	692348,00	102L01570	L6W300T405/B	256500,00	507180110
Z616 41D-L6W	Z616 41D-6	693696,00	102L01580	L6W300T405/B	256500,00	507180110
Z616 42D-L6W	Z616 42D-6	696144,00	102L01590	L6W300T405/B	256500,00	507180110
Z616 43D-L6W	Z616 43D-6	697612,00	102L01600	L6W370T405/B	333865,00	507180120
Z616 44D-L6W	Z616 44D-6	699574,00	102L01610	L6W370T405/B	333865,00	507180120
Z616 45D-L6W	Z616 45D-6	701655,00	102L01620	L6W370T405/B	333865,00	507180120
Z616 46D-L6W	Z616 46D-6	703124,00	102L01630	L6W370T405/B	333865,00	507180120
Z616 47D-L6W	Z616 47D-6	705084,00	102L01640	L6W370T405/B	333865,00	507180120
Z616 48D-L6W	Z616 48D-6	791793,00	102L01650	L6W370T405/B	333865,00	507180120
Z616 49D-L6W	Z616 49D-6	793145,00	102L01660	L6W370T405/B	333865,00	507180120
Z616 50D-L6W	Z616 50D-6	795101,00	102L01670	L6W370T405/B	333865,00	507180120
Z616 51D-L6W	Z616 51D-6	797060,00	102L01680	L6W370T405/B	333865,00	507180120
Z616 52D-L6W	Z616 52D-6	799021,00	102L01690	L6W370T405/B	333865,00	507180120

Z616D высокопроизводительные с двигателем 8" L8W, 3-фазный 3 x 380-415 В, 50 Гц

Модель	Розничная цена без НДС, руб.	Артикул	Подключение двиг. напорный ø		Мощность [кВт]	Вес [кг]	Q [м³/ч] 0	7,5	12	15	18	22		
							[л/мин] 0	125	200	250	300	367		
							H= напор [м]							
Z616 53D-L8W	1317331,00	104LZ1701	8"	Rp 3	45	407	669,0	666	642	600	527	378		
Z616 54D-L8W	1319535,00	104LZ1711	8"	Rp 3	45	408	682,0	677	653	610	536	383		
Z616 55D-L8W	1321617,00	104LZ1721	8"	Rp 3	45	409	694,0	689	665	620	545	389		
Z616 56D-L8W	1323087,00	104LZ1731	8"	Rp 3	45	409	706,0	701	676	630	553	396		

Z6: без двигателя

Модель	Проточная часть Модель	Цена без НДС, руб.	Артикул	Двигатель Модель	Цена без НДС, руб.	Артикул
Z616 53D-L8W	Z616 53D-8	832332,00	102L01700	L8W450T405/C	480775,00	507183050
Z616 54D-L8W	Z616 54D-8	834295,00	102L01710	L8W450T405/C	480775,00	507183050
Z616 55D-L8W	Z616 55D-8	836497,00	102L01720	L8W450T405/C	480775,00	507183050
Z616 56D-L8W	Z616 56D-8	837968,00	102L01730	L8W450T405/C	480775,00	507183050

Z622 с двигателем 6" L6W, 3-фазный 3 x 380-415 В, 50 Гц

Модель	Розничная цена без НДС, руб.	Артикул	Подключение двиг.	напорный ø	Мощность [кВт]	Вес [кг]	Q [м³/ч] 0	9	12	18	24	30		
							[л/мин] 0	150	200	300	400	500		
							H= напор [м]							
Z622 04-L6W	190325,00	104LK2081	6"	Rp 2½	4	62	58,0	54,2	53	48,8	41	27,8		
Z622 05-L6W	201715,00	104LK2091	6"	Rp 2½	5,5	66	72,0	68,3	66,8	61,8	52,2	35,9		
Z622 06-L6W	215556,00	104LK2101	6"	Rp 2½	7,5	72	86,0	82	80,2	74,2	62,6	42,9		
Z622 07-L6W	223271,00	104LK2111	6"	Rp 2½	7,5	76	100,0	94,7	92,6	85,3	71,6	48,3		
Z622 08-L6W	240048,00	104LK2121	6"	Rp 2½	9,3	78	112,0	108	105	96,7	80,9	54,8		
Z622 09-L6W	247888,00	104LK2131	6"	Rp 2½	9,3	81	125,0	120	117	107	89,4	60		
Z622 10-L6W	262461,00	104LK2141	6"	Rp 2½	11	98	144,0	136	132	122	103	69		
Z622 11-L6W	270177,00	104LK2151	6"	Rp 2½	11	98	157,0	148	145	133	111	74		
Z622 12-L6W	288550,00	104LK2161	6"	Rp 2½	13	100	172,0	162	159	146	123	82,3		
Z622 14-L6W	322353,00	104LK2181	6"	Rp 2½	15	122	201,0	190	186	172	145	97,9		
Z622 13-L6W	297488,00	104LK2171	6"	Rp 2½	13	103	184,0	174	169	156	130	85,5		
Z622 15-L6W	330314,00	104LK2191	6"	Rp 2½	15	127	214,0	203	198	183	153	103		
Z622 16-L6W	354442,00	104LK2201	6"	Rp 2½	18,5	128	226,0	214	209	194	163	110		
Z622 17-L6W	362525,00	104LK2211	6"	Rp 2½	18,5	133	239,0	226	221	204	171	115		
Z622 18-L6W	369996,00	104LK2221	6"	Rp 2½	18,5	126	252,0	239	233	215	180	120		
Z622 19-L6W	396327,00	104LK2231	6"	Rp 2½	22	141	272,0	257	251	232	195	133		
Z622 20-L6W	404041,00	104LK2241	6"	Rp 2½	22	143	285,0	270	263	242	204	138		
Z622 21-L6W	411761,00	104LK2251	6"	Rp 2½	22	218	299,0	282	276	253	212	143		
Z622 22-L6W	419720,00	104LK2261	6"	Rp 2½	22	165	312,0	295	288	264	221	148		
Z622 23-L6W	485978,00	104LK2271	6"	Rp 2½	26	156	331,0	313	306	283	239	164		

Z6: без двигателя

Модель	Проточная часть Модель	Цена без НДС, руб.	Артикул	Двигатель Модель	Цена без НДС, руб.	Артикул
Z622 04-L6W	Z622 04-6	79852,00	102L02080	L6W40T405/B	117460,00	507150010
Z622 05-L6W	Z622 05-6	87449,00	102L02090	L6W55T405/B	121409,00	507180020
Z622 06-L6W	Z622 06-6	95407,00	102L02100	L6W75T405/B	127809,00	507180030
Z622 07-L6W	Z622 07-6	103370,00	102L02110	L6W75T405/B	127809,00	507180030
Z622 08-L6W	Z622 08-6	110958,00	102L02120	L6W93T405/B	137091,00	507180040
Z622 09-L6W	Z622 09-6	118922,00	102L02130	L6W93T405/B	137091,00	507180040
Z622 10-L6W	Z622 10-6	126517,00	102L02140	L6W110T405/B	142327,00	507180050
Z622 11-L6W	Z622 11-6	134236,00	102L02150	L6W110T405/B	142327,00	507180050
Z622 12-L6W	Z622 12-6	142073,00	102L02160	L6W130T405/B	160159,00	507150060
Z622 13-L6W	Z622 13-6	151132,00	102L02170	L6W130T405/B	160159,00	507150060
Z622 14-L6W	Z622 14-6	167179,00	102L02180	L6W150T405/B	162513,00	507180070
Z622 15-L6W	Z622 15-6	175138,00	102L02190	L6W150T405/B	162513,00	507180070
Z622 16-L6W	Z622 16-6	182611,00	102L02200	L6W185T405/B	171710,00	507180080
Z622 17-L6W	Z622 17-6	190813,00	102L02210	L6W185T405/B	171710,00	507180080
Z622 18-L6W	Z622 18-6	198408,00	102L02220	L6W185T405/B	171710,00	507180080
Z622 19-L6W	Z622 19-6	206982,00	102L02230	L6W220T405/B	189221,00	507180090
Z622 20-L6W	Z622 20-6	214574,00	102L02240	L6W220T405/B	189221,00	507180090
Z622 21-L6W	Z622 21-6	222538,00	102L02250	L6W220T405/B	189221,00	507180090
Z622 22-L6W	Z622 22-6	230495,00	102L02260	L6W220T405/B	189221,00	507180090
Z622 23-L6W	Z622 23-6	245317,00	102L02270	L6W260T405/B	240661,00	507180100

Z622 с двигателем 6" L6W, 3-фазный 3 x 380-415 В, 50 Гц

Модель	Розничная цена без НДС, руб.	Артикул	Подключение двиг. напорный ø		Мощность [кВт]	Вес [кг]	Q [м³/ч] 0	9	12	18	24	30		
							[л/мин] 0	150	200	300	400	500		
							H= напор [м]							
Z622 24-L6W	493815,00	104LK2281	6"	Rp 2½	26	149	345,0	326	318	294	248	170		
Z622 25-L6W	503737,00	104LK2291	6"	Rp 2½	26	161	358,0	339	331	305	257	175		
Z622 26-L6W	511576,00	104LK2301	6"	Rp 2½	26	163	372,0	352	343	316	266	180		
Z622 27-L6W	524069,00	104LK2311	6"	Rp 2½	30	172	388,0	367	360	333	281	190		
Z622 28-L6W	532026,00	104LK2321	6"	Rp 2½	30	170	401,0	380	372	344	290	196		
Z622 29-L6W	539867,00	104LK2331	6"	Rp 2½	30	175	415,0	393	384	355	299	201		
Z622 30-L6W	548317,00	104LK2341	6"	Rp 2½	30	181	428,0	405	396	366	308	207		
Z622 31-L6W	644826,00	104LK2351	6"	Rp 2½	37	130	444,0	422	413	383	324	220		
Z622 32-L6W	652787,00	104LK2361	6"	Rp 2½	37	198	458,0	435	426	394	333	226		
Z622 33-L6W	660382,00	104LK2371	6"	Rp 2½	37	199	471,0	448	438	406	342	231		

Z6: без двигателя

Модель	Проточная часть Модель	Цена без НДС, руб.	Артикул	Двигатель Модель	Цена без НДС, руб.	Артикул
Z622 24-L6W	Z622 24-6	253400,00	102L02280	L6W260T405/B	240661,00	507180100
Z622 25-L6W	Z622 25-6	263072,00	102L02290	L6W260T405/B	240661,00	507180100
Z622 26-L6W	Z622 26-6	270790,00	102L02300	L6W260T405/B	240661,00	507180100
Z622 27-L6W	Z622 27-6	278632,00	102L02310	L6W300T405/B	256500,00	507180110
Z622 28-L6W	Z622 28-6	286589,00	102L02320	L6W300T405/B	256500,00	507180110
Z622 29-L6W	Z622 29-6	294550,00	102L02330	L6W300T405/B	256500,00	507180110
Z622 30-L6W	Z622 30-6	302997,00	102L02340	L6W300T405/B	256500,00	507180110
Z622 31-L6W	Z622 31-6	310962,00	102L02350	L6W370T405/B	333865,00	507180120
Z622 32-L6W	Z622 32-6	318801,00	102L02360	L6W370T405/B	333865,00	507180120
Z622 33-L6W	Z622 33-6	326515,00	102L02370	L6W370T405/B	333865,00	507180120

Z622D высокопроизводительные с двигателем 6" L6W, 3-фазный 3 x 380-415 В, 50 Гц

Модель	Розничная цена без НДС, руб.	Артикул	Подключение двиг. напорный ø		Мощность [кВт]	Вес [кг]	Q [м³/ч] 0	9	12	18	24	30		
							[л/мин] 0	150	200	300	400	500		
							H= напор [м]							
Z622 34D-L6W	969626,00	104LK2381	6"	Rp 3	37	297	485,0	460	450	417	350	236		
Z622 35D-L6W	1042743,00	104LK2391	6"	Rp 3	37	309	498,0	473	463	428	359	241		
Z622 36D-L6W	1045683,00	104LK2401	6"	Rp 3	37	310	512,0	486	475	438	368	246		
Z622 37D-L6W	1049236,00	104LK2411	6"	Rp 3	37	311	525,0	498	487	449	376	251		

Z6: без двигателя

Модель	Проточная часть Модель	Цена без НДС, руб.	Артикул	Двигатель Модель	Цена без НДС, руб.	Артикул
Z622 34D-L6W	Z622 34D-6	635643,00	102L02380	L6W370T405/B	333865,00	507180120
Z622 35D-L6W	Z622 35D-6	708880,00	102L02390	L6W370T405/B	333865,00	507180120
Z622 36D-L6W	Z622 36D-6	711696,00	102L02400	L6W370T405/B	333865,00	507180120
Z622 37D-L6W	Z622 37D-6	715127,00	102L02410	L6W370T405/B	333865,00	507180120
Z622 38D-L8W	Z622 38D-8	765710,00	102L02420	L8W450T405/C	480775,00	507183050
Z622 39D-L8W	Z622 39D-8	769138,00	102L02430	L8W450T405/C	480775,00	507183050

Z622D высокопроизводительные с двигателем 8" L8W, 3-фазный 3 x 380-415 В, 50 Гц

Модель	Розничная цена без НДС, руб.	Артикул	Подключение двиг. напорный ø		Мощность [кВт]	Вес [кг]	Q [м³/ч] 0	9	12	18	24	30		
							[л/мин] 0	150	200	300	400	500		
							H= напор [м]							
Z622 38D-L8W	1250706,00	104LZ2421	8"	Rp 3	45	401	543,0	515	505	468	394	267		
Z622 39D-L8W	1254377,00	104LZ2431	8"	Rp 3	45	402	556,0	528	517	479	404	273		
Z622 40D-L8W	1257073,00	104LZ2441	8"	Rp 3	45	402	570,0	541	529	490	412	278		
Z622 41D-L8W	1288915,00	104LZ2451	8"	Rp 3	45	415	584,0	553	542	501	421	283		
Z622 42D-L8W	1291736,00	104LZ2461	8"	Rp 3	45	416	597,0	566	554	512	430	289		
Z622 43D-L8W	1323575,00	104LZ2471	8"	Rp 3	45	421	610,0	578	566	523	439	294		
Z622 44D-L8W	1326886,00	104LZ2481	8"	Rp 3	45	421	624,0	591	578	534	448	299		
Z622 45D-L8W	1354441,00	104LZ2491	8"	Rp 3	45	427	637,0	604	590	545	456	304		
Z622 46D-L8W	1408575,00	104LZ2501	8"	Rp 3	52	448	656,0	623	610	564	476	321		
Z622 47D-L8W	1411882,00	104LZ2511	8"	Rp 3	52	448	670,0	636	622	576	484	326		
Z622 48D-L8W	1461483,00	104LZ2521	8"	Rp 3	52	464	684,0	648	634	586	493	332		
Z622 49D-L8W	1464546,00	104LZ2531	8"	Rp 3	52	465	697,0	661	647	597	502	337		
Z622 50D-L8W	1467487,00	104LZ2541	8"	Rp 3	52	466	710,0	674	659	608	510	342		

Z6: без двигателя

Модель	Проточная часть Модель	Цена без НДС, руб.	Артикул	Двигатель Модель	Цена без НДС, руб.	Артикул
Z622 40D-L8W	Z622 40D-8	771833,00	102L02440	L8W450T405/C	480775,00	507183050
Z622 41D-L8W	Z622 41D-8	803553,00	102L02450	L8W450T405/C	480775,00	507183050
Z622 42D-L8W	Z622 42D-8	806493,00	102L02460	L8W450T405/C	480775,00	507183050
Z622 43D-L8W	Z622 43D-8	838213,00	102L02470	L8W450T405/C	480775,00	507183050
Z622 44D-L8W	Z622 44D-8	841643,00	102L02480	L8W450T405/C	480775,00	507183050
Z622 45D-L8W	Z622 45D-8	869442,00	102L02490	L8W450T405/C	480775,00	507183050
Z622 46D-L8W	Z622 46D-8	872628,00	102L02500	L8W520T405/C	529966,00	507183060
Z622 47D-L8W	Z622 47D-8	875932,00	102L02510	L8W520T405/C	529966,00	507183060
Z622 48D-L8W	Z622 48D-8	925537,00	102L02520	L8W520T405/C	529966,00	507183060
Z622 49D-L8W	Z622 49D-8	928843,00	102L02530	L8W520T405/C	529966,00	507183060
Z622 50D-L8W	Z622 50D-8	931783,00	102L02540	L8W520T405/C	529966,00	507183060

Z631 с двигателем 6" L6W, 3-фазный 3 x 380-415 В, 50 Гц

Модель	Розничная цена без НДС, руб.	Артикул	Подключение двиг. напорный ø		Мощность [кВт]	Вес [кг]	Q [м³/ч] 0 [л/мин] 0	12 200	24 400	30 500	36 600	40 667		
							H= напор [м]							
Z631 03-L6W	219476,00	104LK2831	6"	Rp 3	4	59	47,0	43,8	37,9	33,1	26,4	20,7		
Z631 04-L6W	235763,00	104LK2841	6"	Rp 3	5,5	64	63,0	58,8	51,3	45,1	36,5	29,2		
Z631 05-L6W	254014,00	104LK2851	6"	Rp 3	7,5	70	79,0	73,4	64	56,2	45,4	36,3		
Z631 06-L6W	266627,00	104LK2861	6"	Rp 3	7,5	71	94,0	87,2	75,9	66,6	53,7	42,9		
Z631 07-L6W	288550,00	104LK2871	6"	Rp 3	9,3	76	109,0	103	89,9	79,1	64,2	51,5		
Z631 08-L6W	308635,00	104LK2881	6"	Rp 3	11	83	125,0	117	103	90,6	73,5	59,1		
Z631 09-L6W	321006,00	104LK2891	6"	Rp 3	11	84	140,0	131	114	100	80,9	64,7		
Z631 10-L6W	343786,00	104LK2901	6"	Rp 3	13	99	156,0	146	128	112	90,9	73		
Z631 11-L6W	365220,00	104LK2911	6"	Rp 3	15	111	172,0	161	141	124	101	81,6		
Z631 12-L6W	394490,00	104LK2921	6"	Rp 3	18,5	119	188,0	178	156	138	113	91,9		
Z631 13-L6W	408817,00	104LK2931	6"	Rp 3	18,5	129	203,0	191	168	148	121	97,9		
Z631 14-L6W	433436,00	104LK2941	6"	Rp 3	18,5	125	218,0	205	180	158	129	104		
Z631 15-L6W	463807,00	104LK2951	6"	Rp 3	22	133	234,0	219	192	170	138	111		
Z631 16-L6W	476303,00	104LK2961	6"	Rp 3	22	142	248,0	233	204	179	146	117		
Z631 17-L6W	489530,00	104LK2971	6"	Rp 3	22	149	262,0	247	216	190	154	123		
Z631 18-L6W	553340,00	104LK2981	6"	Rp 3	26	148	281,0	265	234	207	169	137		
Z631 19-L6W	567302,00	104LK2991	6"	Rp 3	26	151	296,0	279	246	217	177	143		
Z631 20-L6W	579552,00	104LK3001	6"	Rp 3	26	154	311,0	293	258	227	185	149		
Z631 21-L6W	596820,00	104LK3011	6"	Rp 3	30	161	327,0	309	272	240	196	158		
Z631 22-L6W	609799,00	104LK3021	6"	Rp 3	30	154	342,0	322	284	250	204	164		

Z6: без двигателя

Модель	Проточная часть Модель	Цена без НДС, руб.	Артикул	Двигатель Модель	Цена без НДС, руб.	Артикул
Z631 03-L6W	Z631 03-6	109003,00	102L02830	L6W40T405/B	117460,00	507150010
Z631 04-L6W	Z631 04-6	121494,00	102L02840	L6W55T405/B	121409,00	507180020
Z631 05-L6W	Z631 05-6	133986,00	102L02850	L6W75T405/B	127809,00	507180030
Z631 06-L6W	Z631 06-6	146728,00	102L02860	L6W75T405/B	127809,00	507180030
Z631 07-L6W	Z631 07-6	159463,00	102L02870	L6W93T405/B	137091,00	507180040
Z631 08-L6W	Z631 08-6	172445,00	102L02880	L6W110T405/B	142327,00	507180050
Z631 09-L6W	Z631 09-6	185060,00	102L02890	L6W110T405/B	142327,00	507180050
Z631 10-L6W	Z631 10-6	197183,00	102L02900	L6W130T405/B	160159,00	507150060
Z631 11-L6W	Z631 11-6	210046,00	102L02910	L6W150T405/B	162513,00	507180070
Z631 12-L6W	Z631 12-6	222782,00	102L02920	L6W185T405/B	171710,00	507180080
Z631 13-L6W	Z631 13-6	237230,00	102L02930	L6W185T405/B	171710,00	507180080
Z631 14-L6W	Z631 14-6	261604,00	102L02940	L6W185T405/B	171710,00	507180080
Z631 15-L6W	Z631 15-6	274588,00	102L02950	L6W220T405/B	189221,00	507180090
Z631 16-L6W	Z631 16-6	286833,00	102L02960	L6W220T405/B	189221,00	507180090
Z631 17-L6W	Z631 17-6	300187,00	102L02970	L6W220T405/B	189221,00	507180090
Z631 18-L6W	Z631 18-6	312554,00	102L02980	L6W260T405/B	240661,00	507180100
Z631 19-L6W	Z631 19-6	326640,00	102L02990	L6W260T405/B	240661,00	507180100
Z631 20-L6W	Z631 20-6	338885,00	102L03000	L6W260T405/B	240661,00	507180100
Z631 21-L6W	Z631 21-6	351746,00	102L03010	L6W300T405/B	256500,00	507180110
Z631 22-L6W	Z631 22-6	364607,00	102L03020	L6W300T405/B	256500,00	507180110

Z631 с двигателем 6" L6W, 3-фазный 3 x 380-415 В, 50 Гц

Модель	Розничная цена без НДС, руб.	Артикул	Подключение двиг. напорный ø		Мощность [кВт]	Вес [кг]	Q [м³/ч] 0	12	24	30	36	40		
							[л/мин] 0	200	400	500	600	667		
							H= напор [м]							
Z631 23-L6W	632947,00	104LK3031	6"	Rp 3	30	156	357,0	337	296	261	212	170		
Z631 24-L6W	734355,00	104LK3041	6"	Rp 3	37	183	376,0	356	314	278	226	183		
Z631 25-L6W	749662,00	104LK3051	6"	Rp 3	37	183	390,0	368	324	286	233	188		
Z631 26-L6W	762526,00	104LK3061	6"	Rp 3	37	184	405,0	382	336	296	241	194		
Z631 27-L6W	775259,00	104LK3071	6"	Rp 3	37	186	420,0	396	348	306	249	199		
Z631 28-L6W	788119,00	104LK3081	6"	Rp 3	37	187	434,0	409	359	316	256	205		
Z631 29-L6W	800855,00	104LK3091	6"	Rp 3	37	189	449,0	423	371	326	263	210		

Z6: без двигателя

Модель	Проточная часть Модель	Цена без НДС, руб.	Артикул	Двигатель Модель	Цена без НДС, руб.	Артикул
Z631 23-L6W	Z631 23-6	387509,00	102L03030	L6W300T405/B	256500,00	507180110
Z631 24-L6W	Z631 24-6	400245,00	102L03040	L6W370T405/B	333865,00	507180120
Z631 25-L6W	Z631 25-6	415801,00	102L03050	L6W370T405/B	333865,00	507180120
Z631 26-L6W	Z631 26-6	428537,00	102L03060	L6W370T405/B	333865,00	507180120
Z631 27-L6W	Z631 27-6	441400,00	102L03070	L6W370T405/B	333865,00	507180120
Z631 28-L6W	Z631 28-6	454133,00	102L03080	L6W370T405/B	333865,00	507180120
Z631 29-L6W	Z631 29-6	466872,00	102L03090	L6W370T405/B	333865,00	507180120

Z631D высокопроизводительные с двигателем 8" L8W, 3-фазный 3 x 380-415 В, 50 Гц

Модель	Розничная цена без НДС, руб.	Артикул	Подключение двиг. напорный ø		Мощность [кВт]	Вес [кг]	Q [м³/ч] 0 [л/мин] 0	12 200	24 400	30 500	36 600	40 667		
							H= напор [м]							
Z631 30D-L8W	1497126,00	104LZ3101	8"	Rp 3	45	383	467,0	441	388	343	279	224		
Z631 31D-L8W	1502882,00	104LZ3111	8"	Rp 3	45	384	482,0	454	400	353	287	230		
Z631 32D-L8W	1509004,00	104LZ3121	8"	Rp 3	45	385	497,0	468	412	363	295	236		
Z631 33D-L8W	1515004,00	104LZ3131	8"	Rp 3	45	72	512,0	482	423	373	302	242		
Z631 34D-L8W	1520633,00	104LZ3141	8"	Rp 3	45	386	527,0	496	435	382	310	248		
Z631 35D-L8W	1626945,00	104LZ3151	8"	Rp 3	45	399	541,0	509	446	392	317	253		
Z631 37D-L8W	1690141,00	104LZ3171	8"	Rp 3	52	420	575,0	542	477	420	341	274		
Z631 38D-L8W	1695530,00	104LZ3181	8"	Rp 3	52	421	590,0	556	488	430	348	279		
Z631 36D-L8W	1683650,00	104LZ3161	8"	Rp 3	52	419	556,0	522	458	402	324	258		
Z631 39D-L8W	1701899,00	104LZ3191	8"	Rp 3	52	422	604,0	569	500	440	356	285		
Z631 40D-L8W	1707536,00	104LZ3201	8"	Rp 3	52	422	619,0	583	511	449	363	290		
Z631 41D-L8W	1754440,00	104LZ3211	8"	Rp 3	52	435	634,0	597	522	459	370	295		
Z631 42D-L8W	1759953,00	104LZ3221	8"	Rp 3	55	441	652,0	615	540	476	386	310		
Z631 43D-L8W	1807597,00	104LZ3231	8"	Rp 3	55	446	667,0	628	552	486	394	315		

Z6: без двигателя

Модель	Проточная часть Модель	Цена без НДС, руб.	Артикул	Двигатель Модель	Цена без НДС, руб.	Артикул
Z631 30D-L8W	Z631 30D-8	1012007,00	102L03100	L8W450T405/C	480775,00	507183050
Z631 31D-L8W	Z631 31D-8	1017884,00	102L03110	L8W450T405/C	480775,00	507183050
Z631 32D-L8W	Z631 32D-8	1023639,00	102L03120	L8W450T405/C	480775,00	507183050
Z631 33D-L8W	Z631 33D-8	1029886,00	102L03130	L8W450T405/C	480775,00	507183050
Z631 34D-L8W	Z631 34D-8	1035396,00	102L03140	L8W450T405/C	480775,00	507183050
Z631 35D-L8W	Z631 35D-8	1142072,00	102L03150	L8W450T405/C	480775,00	507183050
Z631 36D-L8W	Z631 36D-8	1147706,00	102L03160	L8W520T405/C	529966,00	507183060
Z631 37D-L8W	Z631 37D-8	1154316,00	102L03170	L8W520T405/C	529966,00	507183060
Z631 38D-L8W	Z631 38D-8	1159830,00	102L03180	L8W520T405/C	529966,00	507183060
Z631 39D-L8W	Z631 39D-8	1166079,00	102L03190	L8W520T405/C	529966,00	507183060
Z631 40D-L8W	Z631 40D-8	1171586,00	102L03200	L8W520T405/C	529966,00	507183060
Z631 41D-L8W	Z631 41D-8	1218619,00	102L03210	L8W520T405/C	529966,00	507183060
Z631 42D-L8W	Z631 42D-8	1224009,00	102L03220	L8W520T405/C	529966,00	507183060
Z631 43D-L8W	Z631 43D-8	1271652,00	102L03230	L8W520T405/C	529966,00	507183060

Z646 с двигателем 6" L6W, 3-фазный 3 x 380-415 В, 50 Гц

Модель	Розничная цена без НДС, руб.	Артикул	Подключение двиг. напорный ø		Мощность [кВт]	Вес [кг]	Q [м³/ч] 0 [л/мин] 0	24 400	36 600	42 700	48 800	60 1000		
							H= напор [м]							
Z646 21-L6W	745254,00	104LK3591	6"	Rp 3	37	200	361,0	252	208	190	170	108		
Z646 22-L6W	773546,00	104LK3601	6"	Rp 3	37	218	376,0	262	217	198	177	112		
Z646 23-L6W	788857,00	104LK3611	6"	Rp 3	37	210	390,0	273	226	205	183	116		
Z646 24-L6W	804044,00	104LK3621	6"	Rp 3	37	213	404,0	283	234	213	190	120		
Z646 25-L6W	819226,00	104LK3631	6"	Rp 3	37	220	417,0	294	243	221	197	123		

Z646 с двигателем 6" L6W, 3-фазный 3 x 380-415 В, 50 Гц

Модель	Розничная цена без НДС, руб.	Артикул	Подключение двиг. напорный ø		Мощность [кВт]	Вес [кг]	Q [м³/ч] 0 [л/мин] 0	24 400	36 600	42 700	48 800	60 1000		
							H= напор [м]							
Z646 03-L6W	223516,00	104LK3411	6"	Rp 3	5,5	64	52,0	35,9	29,3	26,4	23,3	14		
Z646 04-L6W	244461,00	104LK3421	6"	Rp 3	7,5	72	69,0	47,6	39	35,3	31,2	18,9		
Z646 05-L6W	259397,00	104LK3431	6"	Rp 3	7,5	74	83,0	58,1	47,7	43,1	38,1	22,7		
Z646 06-L6W	283532,00	104LK3441	6"	Rp 3	9,3	90	101,0	70,1	57,6	52,1	46,2	27,9		
Z646 07-L6W	306310,00	104LK3451	6"	Rp 3	11	97	117,0	81,7	67,3	60,9	54	32,7		
Z646 08-L6W	333131,00	104LK3461	6"	Rp 3	13	103	137,0	93,4	76,7	69,5	61,6	36,9		
Z646 09-L6W	349785,00	104LK3471	6"	Rp 3	13	110	153,0	106	87,4	79,3	70,5	43,5		
Z646 10-L6W	383832,00	104LK3481	6"	Rp 3	15	142	167,0	116	95,9	86,9	77,2	47		
Z646 11-L6W	416535,00	104LK3491	6"	Rp 3	18,5	136	187,0	130	107	97,2	86,5	53,7		
Z646 12-L6W	431720,00	104LK3501	6"	Rp 3	18,5	138	201,0	140	116	105	93,3	57,3		
Z646 13-L6W	465034,00	104LK3511	6"	Rp 3	22	138	222,0	154	128	116	103	64,8		
Z646 14-L6W	479730,00	104LK3521	6"	Rp 3	22	146	235,0	165	136	124	110	68,6		
Z646 15-L6W	497732,00	104LK3531	6"	Rp 3	22	145	249,0	175	145	131	117	72,1		
Z646 16-L6W	574646,00	104LK3541	6"	Rp 3	26	164	276,0	192	159	144	129	82		
Z646 17-L6W	590081,00	104LK3551	6"	Rp 3	26	164	291,0	202	167	152	136	86		
Z646 18-L6W	611024,00	104LK3561	6"	Rp 3	30	179	310,0	215	178	162	145	92,1		
Z646 19-L6W	626087,00	104LK3571	6"	Rp 3	30	161	325,0	226	187	170	152	96,1		
Z646 20-L6W	641519,00	104LK3581	6"	Rp 3	30	184	339,0	237	196	178	159	100		

Z6: без двигателя

Модель	Проточная часть			Двигатель		
	Модель	Цена без НДС, руб.	Артикул	Модель	Цена без НДС, руб.	Артикул
Z646 03-L6W	Z646 03-6	109369,00	102L03410	L6W55T405/B	121409,00	507180020
Z646 04-L6W	Z646 04-6	124433,00	102L03420	L6W75T405/B	127809,00	507180030
Z646 05-L6W	Z646 05-6	139256,00	102L03430	L6W75T405/B	127809,00	507180030
Z646 06-L6W	Z646 06-6	154809,00	102L03440	L6W93T405/B	137091,00	507180040
Z646 07-L6W	Z646 07-6	169995,00	102L03450	L6W110T405/B	142327,00	507180050
Z646 08-L6W	Z646 08-6	186775,00	102L03460	L6W130T405/B	160159,00	507150060
Z646 09-L6W	Z646 09-6	203305,00	102L03470	L6W130T405/B	160159,00	507150060
Z646 10-L6W	Z646 10-6	228537,00	102L03480	L6W150T405/B	162513,00	507180070
Z646 11-L6W	Z646 11-6	244825,00	102L03490	L6W185T405/B	171710,00	507180080
Z646 12-L6W	Z646 12-6	260135,00	102L03500	L6W185T405/B	171710,00	507180080
Z646 13-L6W	Z646 13-6	275568,00	102L03510	L6W220T405/B	189221,00	507180090
Z646 14-L6W	Z646 14-6	290385,00	102L03520	L6W220T405/B	189221,00	507180090
Z646 15-L6W	Z646 15-6	308387,00	102L03530	L6W220T405/B	189221,00	507180090
Z646 16-L6W	Z646 16-6	333742,00	102L03540	L6W260T405/B	240661,00	507180100
Z646 17-L6W	Z646 17-6	349419,00	102L03550	L6W260T405/B	240661,00	507180100
Z646 18-L6W	Z646 18-6	365707,00	102L03560	L6W300T405/B	256500,00	507180110
Z646 19-L6W	Z646 19-6	381017,00	102L03570	L6W300T405/B	256500,00	507180110
Z646 20-L6W	Z646 20-6	396205,00	102L03580	L6W300T405/B	256500,00	507180110

Z646D высокопроизводительные с двигателем 8" L8W, 3-фазный 3 x 380-415 В, 50 Гц

Модель	Розничная цена без НДС, руб.	Артикул	Подключение двиг. напорный ø		Мощность [кВт]	Вес [кг]	Q [м³/ч] 0	24	36	42	48	60		
							[л/мин] 0	400	600	700	800	1000		
							H= напор [м]							
Z646 26D-L8W	1456828,00	104LZ3641	8"	Rp 4	45	420	447,0	310	257	234	209	133		
Z646 27D-L8W	1464670,00	104LZ3651	8"	Rp 4	45	422	462,0	321	266	242	216	136		
Z646 28D-L8W	1550645,00	104LZ3661	8"	Rp 4	45	441	477,0	331	274	249	223	140		
Z646 29D-L8W	1558238,00	104LZ3671	8"	Rp 4	45	442	492,0	342	283	257	230	144		
Z646 30D-L8W	1566077,00	104LZ3681	8"	Rp 4	45	444	506,0	352	292	265	236	148		
Z646 31D-L8W	1576733,00	104LZ3691	8"	Rp 4	45	446	520,0	362	300	272	243	151		
Z646 32D-L8W	1700306,00	104LZ3701	8"	Rp 4	52	476	543,0	380	314	286	255	162		
Z646 33D-L8W	1707901,00	104LZ3711	8"	Rp 4	52	477	557,0	390	323	294	262	166		
Z646 34D-L8W	1715861,00	104LZ3721	8"	Rp 4	52	479	571,0	400	331	301	269	169		
Z646 35D-L8W	1802574,00	104LZ3731	8"	Rp 4	52	492	585,0	410	340	309	275	172		
Z646 36D-L8W	1810900,00	104LZ3741	8"	Rp 4	52	446	598,0	420	348	316	282	176		
Z646 37D-L8W	1828291,00	104LZ3751	8"	Rp 4	55	500	626,0	437	362	329	294	186		

Z6: без двигателя

Модель	Проточная часть			Двигатель		
	Модель	Цена без НДС, руб.	Артикул	Модель	Цена без НДС, руб.	Артикул
Z646 26D-L8W	Z646 26D-8	971713,00	102L03640	L8W450T405/C	480775,00	507183050
Z646 27D-L8W	Z646 27D-8	979670,00	102L03650	L8W450T405/C	480775,00	507183050
Z646 28D-L8W	Z646 28D-8	1065402,00	102L03660	L8W450T405/C	480775,00	507183050
Z646 29D-L8W	Z646 29D-8	1073118,00	102L03670	L8W450T405/C	480775,00	507183050
Z646 30D-L8W	Z646 30D-8	1081079,00	102L03680	L8W450T405/C	480775,00	507183050
Z646 31D-L8W	Z646 31D-8	1091611,00	102L03690	L8W450T405/C	480775,00	507183050
Z646 32D-L8W	Z646 32D-8	1164484,00	102L03700	L8W520T405/C	529966,00	507183060
Z646 33D-L8W	Z646 33D-8	1171957,00	102L03710	L8W520T405/C	529966,00	507183060
Z646 34D-L8W	Z646 34D-8	1180038,00	102L03720	L8W520T405/C	529966,00	507183060
Z646 35D-L8W	Z646 35D-8	1266749,00	102L03730	L8W520T405/C	529966,00	507183060
Z646 36D-L8W	Z646 36D-8	1274830,00	102L03740	L8W520T405/C	529966,00	507183060
Z646 37D-L8W	Z646 37D-8	1282670,00	102L03750	L8W550T405/C	540452,00	507183070

Z660 с двигателем 6" L6W, 3-фазный 3 x 380-415 В, 50 Гц

Модель	Розничная цена без НДС, руб.	Артикул	Подключение двиг. напорный ø		Мощность [кВт]	Вес [кг]	Q [м³/ч] 0	30	42	54	66	78		
							[л/мин] 0	500	700	900	1100	1300		
							H= напор [м]							
Z660 03-L6W	223394,00	104LK3981	6"	Rp 3	5,5	80	50,0	35,4	29,7	24,6	18,9	10,2		
Z660 04-L6W	244214,00	104LK3991	6"	Rp 3	7,5	67	66,0	46,9	39,5	33	25,6	14,2		
Z660 05-L6W	268588,00	104LK4001	6"	Rp 3	9,3	78	82,0	58,7	49,5	41,5	32,5	18,5		
Z660 06-L6W	290511,00	104LK4011	6"	Rp 3	11	97	98,0	70,2	59,4	49,9	39,2	22,6		
Z660 07-L6W	316105,00	104LK4021	6"	Rp 3	13	101	115,0	82	69,4	58,5	46,2	26,9		
Z660 08-L6W	341704,00	104LK4031	6"	Rp 3	15	108	132,0	94,2	79,8	67,3	53,4	31,5		
Z660 09-L6W	374648,00	104LK4041	6"	Rp 3	18,5	126	150,0	107	90,9	76,8	61,3	37		
Z660 10-L6W	400001,00	104LK4051	6"	Rp 3	18,5	127	165,0	118	99,8	84,4	67,1	40		
Z660 11-L6W	433926,00	104LK4061	6"	Rp 3	22	139	184,0	131	112	94,6	75,7	46,3		
Z660 12-L6W	449112,00	104LK4071	6"	Rp 3	22	144	198,0	142	120	102	81,6	49,4		
Z660 13-L6W	464423,00	104LK4081	6"	Rp 3	22	144	212,0	152	129	109	87,2	52,1		
Z660 14-L6W	530558,00	104LK4091	6"	Rp 3	26	120	235,0	168	143	122	97,8	60,8		
Z660 15-L6W	548441,00	104LK4101	6"	Rp 3	26	159	250,0	179	152	129	104	63,9		
Z660 16-L6W	578692,00	104LK4111	6"	Rp 3	30	170	268,0	192	163	139	112	69,4		
Z660 17-L6W	594122,00	104LK4121	6"	Rp 3	30	172	282,0	202	172	146	118	72,5		
Z660 18-L6W	699082,00	104LK4131	6"	Rp 3	37	193	303,0	217	185	157	127	79,6		
Z660 19-L6W	714267,00	104LK4141	6"	Rp 3	37	220	317,0	228	194	165	133	82,8		
Z660 20-L6W	729332,00	104LK4151	6"	Rp 3	37	198	331,0	238	203	172	139	85,8		
Z660 21-L6W	744519,00	104LK4161	6"	Rp 3	37	200	346,0	248	211	180	144	88,6		
Z660 02-L6W	204779,00	104LK3971	6"	Rp 3	4	57	34,0	23,6	19,6	16	12	5,9		

Z6: без двигателя

Модель	Проточная часть Модель	Цена без НДС, руб.	Артикул	Двигатель Модель	Цена без НДС, руб.	Артикул
Z660 02-L6W	Z660 02-6	94304,00	102L03970	L6W40T405/B	117460,00	507150010
Z660 03-L6W	Z660 03-6	109249,00	102L03980	L6W55T405/B	121409,00	507180020
Z660 04-L6W	Z660 04-6	124313,00	102L03990	L6W75T405/B	127809,00	507180030
Z660 05-L6W	Z660 05-6	139744,00	102L04000	L6W93T405/B	137091,00	507180040
Z660 06-L6W	Z660 06-6	154440,00	102L04010	L6W110T405/B	142327,00	507180050
Z660 07-L6W	Z660 07-6	169750,00	102L04020	L6W130T405/B	160159,00	507150060
Z660 08-L6W	Z660 08-6	186530,00	102L04030	L6W150T405/B	162513,00	507180070
Z660 09-L6W	Z660 09-6	202939,00	102L04040	L6W185T405/B	171710,00	507180080
Z660 10-L6W	Z660 10-6	228292,00	102L04050	L6W185T405/B	171710,00	507180080
Z660 11-L6W	Z660 11-6	244581,00	102L04060	L6W220T405/B	189221,00	507180090
Z660 12-L6W	Z660 12-6	259769,00	102L04070	L6W220T405/B	189221,00	507180090
Z660 13-L6W	Z660 13-6	275078,00	102L04080	L6W220T405/B	189221,00	507180090
Z660 14-L6W	Z660 14-6	289896,00	102L04090	L6W260T405/B	240661,00	507180100
Z660 15-L6W	Z660 15-6	307657,00	102L04100	L6W260T405/B	240661,00	507180100
Z660 16-L6W	Z660 16-6	333375,00	102L04110	L6W300T405/B	256500,00	507180110
Z660 17-L6W	Z660 17-6	348929,00	102L04120	L6W300T405/B	256500,00	507180110
Z660 18-L6W	Z660 18-6	365096,00	102L04130	L6W370T405/B	333865,00	507180120
Z660 19-L6W	Z660 19-6	380161,00	102L04140	L6W370T405/B	333865,00	507180120
Z660 20-L6W	Z660 20-6	395469,00	102L04150	L6W370T405/B	333865,00	507180120
Z660 21-L6W	Z660 21-6	410655,00	102L04160	L6W370T405/B	333865,00	507180120

Z660D высокопроизводительные с двигателем 8" L8W, 3-фазный 3 x 380-415 В, 50 Гц

Модель	Розничная цена без НДС, руб.	Артикул	Подключение двиг. напорный ø		Мощность [кВт]	Вес [кг]	Q [м³/ч] 0 [л/мин] 0	30 500	42 700	54 900	66 1100	78 1300		
							H= напор [м]							
Z660 22D-L8W	1366200,00	104LZ4171	8"	Rp 4	45	399	369,0	264	225	191	154	96,7		
Z660 23D-L8W	1374157,00	104LZ4181	8"	Rp 4	45	400	384,0	275	234	199	160	99,9		
Z660 24D-L8W	1383224,00	104LZ4191	8"	Rp 4	45	401	399,0	285	243	207	166	103		
Z660 25D-L8W	1448013,00	104LZ4201	8"	Rp 4	45	419	413,0	296	252	214	172	106		
Z660 26D-L8W	1455972,00	104LZ4211	8"	Rp 4	45	420	428,0	306	261	222	178	109		
Z660 27D-L8W	1514757,00	104LZ4221	8"	Rp 4	52	442	450,0	322	275	234	189	118		
Z660 28D-L8W	1600495,00	104LZ4231	8"	Rp 4	52	461	464,0	333	284	241	194	121		
Z660 29D-L8W	1608085,00	104LZ4241	8"	Rp 4	52	462	478,0	343	292	249	200	124		
Z660 30D-L8W	1616044,00	104LZ4251	8"	Rp 4	52	464	492,0	354	301	256	206	126		
Z660 31D-L8W	1636132,00	104LZ4261	8"	Rp 4	55	462	515,0	369	315	268	216	135		
Z660 32D-L8W	1708759,00	104LZ4271	8"	Rp 4	55	481	529,0	380	324	275	222	138		

Z6: без двигателя

Модель	Проточная часть Модель	Цена без НДС, руб.	Артикул	Двигатель Модель	Цена без НДС, руб.	Артикул
Z660 23D-L8W	Z660 23D-8	888917,00	102L04180	L8W450T405/C	480775,00	507183050
Z660 24D-L8W	Z660 24D-8	898103,00	102L04190	L8W450T405/C	480775,00	507183050
Z660 22D-L8W	Z660 22D-8	881199,00	102L04170	L8W450T405/C	480775,00	507183050
Z660 25D-L8W	Z660 25D-8	963014,00	102L04200	L8W450T405/C	480775,00	507183050
Z660 26D-L8W	Z660 26D-8	970977,00	102L04210	L8W450T405/C	480775,00	507183050
Z660 27D-L8W	Z660 27D-8	978689,00	102L04220	L8W520T405/C	529966,00	507183060
Z660 28D-L8W	Z660 28D-8	1064545,00	102L04230	L8W520T405/C	529966,00	507183060
Z660 29D-L8W	Z660 29D-8	1072260,00	102L04240	L8W520T405/C	529966,00	507183060
Z660 30D-L8W	Z660 30D-8	1080220,00	102L04250	L8W520T405/C	529966,00	507183060
Z660 31D-L8W	Z660 31D-8	1090631,00	102L04260	L8W550T405/C	540452,00	507183070
Z660 32D-L8W	Z660 32D-8	1163383,00	102L04270	L8W550T405/C	540452,00	507183070

ZN6-LW

Скважинные насосы 6" - легкие и прочные насосы, выполнены из нержавеющей стали и обеспечивают надежную и эффективную работу.

Области применения

Скважинное водоснабжение частных домов и ЖКХ, ирригация в сельском хозяйстве, водоканалы, муниципальные нужды – чистая вода

Характеристики

Подача: до 78 м^3/ч
Напор: до 700 м
Мощность: 0,55 ÷ 55 кВт
Глубина погружения: до 350 м
Температура перекачиваемой жидкости: до 35 °C

Двигатель

Напряжение: 3 ~400/690 В
Класс изоляции: Y
Степень защиты корпуса: IP68

Группа скидок

2A

ZN612 с двигателем 4", 50 Гц

Модель	Розничная цена без НДС, руб.	Артикул	Подключение двиг. напорный ø	Мощность	Вес [кг]	Q							
						H= напор [м]							
na		na	4" Rp 2½										

Z6: без двигателя

Модель	Проточная часть Модель	Цена без НДС, руб.	Артикул	Двигатель Модель	Цена без НДС, руб.	Артикул
ZN612 01-4" motor	ZN612 01-4	83529,00	102L00002	--		
ZN612 02-4" motor	ZN612 02-4	90632,00	102L00012	--		
ZN612 03-4" motor	ZN612 03-4	98593,00	102L00022	--		
ZN612 04-4" motor	ZN612 04-4	106185,00	102L00032	--		
ZN612 05-4" motor	ZN612 05-4	113777,00	102L00042	--		
ZN612 06-4" motor	ZN612 06-4	121494,00	102L00052	--		
ZN612 07-4" motor	ZN612 07-4	129576,00	102L00062	--		
ZN612 08-4" motor	ZN612 08-4	137050,00	102L00072	--		
ZN612 09-4" motor	ZN612 09-4	144642,00	102L00082	--		
ZN612 10-4" motor	ZN612 10-4	152725,00	102L00092	--		
ZN612 11-4" motor	ZN612 11-4	160807,00	102L00102	--		
ZN612 12-4" motor	ZN612 12-4	168405,00	102L00112	--		
ZN612 13-4" motor	ZN612 13-4	176239,00	102L00122	--		
ZN612 14-4" motor	ZN612 14-4	183467,00	102L00132	--		
ZN612 15-4" motor	ZN612 15-4	191919,00	102L00142	--		

ZN612 с двигателем 6" L6WN, 3-фазный 3 x 380-415 В, 50 Гц

Модель	Розничная цена без НДС, руб.	Артикул	Подключение двиг. напорный ø	Мощность	Вес [кг]	Q							
						H= напор [м]							
na		na	6" Rp 3										

Z6: без двигателя

Модель	Проточная часть Модель	Цена без НДС, руб.	Артикул	Двигатель Модель	Цена без НДС, руб.	Артикул
ZN612 07-L6WN	ZN612 07-6	127741,00	102L00302	L6WN40T405/A	202452,00	507051310
ZN612 08-L6WN	ZN612 08-6	135577,00	102L00312	L6WN40T405/A	202452,00	507051310
ZN612 09-L6WN	ZN612 09-6	143418,00	102L00322	L6WN55T405/A	205020,00	507181320
ZN612 10-L6WN	ZN612 10-6	151254,00	102L00332	L6WN55T405/A	205020,00	507181320
ZN612 11-L6WN	ZN612 11-6	159216,00	102L00342	L6WN55T405/A	205020,00	507181320
ZN612 12-L6WN	ZN612 12-6	166812,00	102L00352	L6WN75T405/A	207100,00	507181330
ZN612 13-L6WN	ZN612 13-6	174892,00	102L00362	L6WN75T405/A	207100,00	507181330
ZN612 14-L6WN	ZN612 14-6	182244,00	102L00372	L6WN75T405/A	207100,00	507181330
ZN612 15-L6WN	ZN612 15-6	190201,00	102L00382	L6WN75T405/A	207100,00	507181330
ZN612 16-L6WN	ZN612 16-6	197673,00	102L00392	L6WN93T405/A	213106,00	507181340
ZN612 17-L6WN	ZN612 17-6	205757,00	102L00402	L6WN93T405/A	213106,00	507181340
ZN612 18-L6WN	ZN612 18-6	213716,00	102L00412	L6WN93T405/A	213106,00	507181340
ZN612 19-L6WN	ZN612 19-6	224618,00	102L00422	L6WN93T405/A	213106,00	507181340
ZN612 20-L6WN	ZN612 20-6	231967,00	102L00432	L6WN110T405/A	216779,00	507181350
ZN612 21-L6WN	ZN612 21-6	240417,00	102L00442	L6WN110T405/A	216779,00	507181350
ZN612 22-L6WN	ZN612 22-6	247888,00	102L00452	L6WN110T405/A	216779,00	507181350
ZN612 23-L6WN	ZN612 23-6	271648,00	102L00462	L6WN110T405/A	216779,00	507181350
ZN612 24-L6WN	ZN612 24-6	279241,00	102L00472	L6WN130T405/A	223516,00	507051360
ZN612 25-L6WN	ZN612 25-6	286960,00	102L00482	L6WN130T405/A	223516,00	507051360
ZN612 26-L6WN	ZN612 26-6	296145,00	102L00492	L6WN130T405/A	223516,00	507051360
ZN612 27-L6WN	ZN612 27-6	303983,00	102L00502	L6WN130T405/A	223516,00	507051360
ZN612 28-L6WN	ZN612 28-6	311451,00	102L00512	L6WN130T405/A	223516,00	507051360
ZN612 29-L6WN	ZN612 29-6	319414,00	102L00522	L6WN150T405/A	232088,00	507181370
ZN612 30-L6WN	ZN612 30-6	327372,00	102L00532	L6WN150T405/A	232088,00	507181370
ZN612 31-L6WN	ZN612 31-6	335213,00	102L00542	L6WN150T405/A	232088,00	507181370
ZN612 32-L6WN	ZN612 32-6	343294,00	102L00552	L6WN150T405/A	232088,00	507181370
ZN612 33-L6WN	ZN612 33-6	350275,00	102L00562	L6WN185T405/A	240295,00	507181380
ZN612 34-L6WN	ZN612 34-6	358359,00	102L00572	L6WN185T405/A	240295,00	507181380
ZN612 35-L6WN	ZN612 35-6	369137,00	102L00582	L6WN185T405/A	240295,00	507181380
ZN612 36-L6WN	ZN612 36-6	392775,00	102L00592	L6WN185T405/A	240295,00	507181380
ZN612 37-L6WN	ZN612 37-6	400611,00	102L00602	L6WN185T405/A	240295,00	507181380
ZN612 38-L6WN	ZN612 38-6	408327,00	102L00612	L6WN185T405/A	240295,00	507181380
ZN612 39-L6WN	ZN612 39-6	416535,00	102L00622	L6WN185T405/A	240295,00	507181380

ZN616 с двигателем 4", 50 Гц

Модель	Розничная цена без НДС, руб.	Артикул	Подключение двиг. напорный ø	Мощность	Вес [кг]	Q							
						H= напор [м]							
na		na	4" Rp 2½										

Z6: без двигателя

Модель	Проточная часть Модель	Цена без НДС, руб.	Артикул	Двигатель Модель	Цена без НДС, руб.	Артикул
ZN616 01-4" motor	ZN616 01-4	84997,00	102L01022	--		
ZN616 02-4" motor	ZN616 02-4	92591,00	102L01032	--		
ZN616 03-4" motor	ZN616 03-4	100673,00	102L01042	--		
ZN616 04-4" motor	ZN616 04-4	108145,00	102L01052	--		
ZN616 05-4" motor	ZN616 05-4	116229,00	102L01062	--		
ZN616 06-4" motor	ZN616 06-4	124313,00	102L01072	--		
ZN616 07-4" motor	ZN616 07-4	132151,00	102L01082	--		
ZN616 08-4" motor	ZN616 08-4	140113,00	102L01092	--		
ZN616 09-4" motor	ZN616 09-4	148072,00	102L01102	--		
ZN616 10-4" motor	ZN616 10-4	156277,00	102L01112	--		

ZN616 с двигателем 6" L6WN, 3-фазный 3 x 380-415 В, 50 Гц

Модель	Розничная цена без НДС, руб.	Артикул	Подключение двиг. напорный ø	Мощность	Вес [кг]	Q							
						H= напор [м]							
na		na	6" Rp 2½										

Z6: без двигателя

Модель	Проточная часть Модель	Цена без НДС, руб.	Артикул	Двигатель Модель	Цена без НДС, руб.	Артикул
ZN616 05-L6WN	ZN616 05-6	114758,00	102L01222	L6WN40T405/A	202452,00	507051310
ZN616 06-L6WN	ZN616 06-6	122720,00	102L01232	L6WN55T405/A	205020,00	507181320
ZN616 07-L6WN	ZN616 07-6	130804,00	102L01242	L6WN55T405/A	205020,00	507181320
ZN616 08-L6WN	ZN616 08-6	138399,00	102L01252	L6WN75T405/A	207100,00	507181330
ZN616 09-L6WN	ZN616 09-6	146478,00	102L01262	L6WN75T405/A	207100,00	507181330
ZN616 10-L6WN	ZN616 10-6	154809,00	102L01272	L6WN75T405/A	207100,00	507181330
ZN616 11-L6WN	ZN616 11-6	163017,00	102L01282	L6WN93T405/A	213106,00	507181340
ZN616 12-L6WN	ZN616 12-6	170729,00	102L01292	L6WN93T405/A	213106,00	507181340
ZN616 13-L6WN	ZN616 13-6	179181,00	102L01302	L6WN110T405/A	216779,00	507181350
ZN616 14-L6WN	ZN616 14-6	186530,00	102L01312	L6WN110T405/A	216779,00	507181350
ZN616 15-L6WN	ZN616 15-6	194982,00	102L01322	L6WN110T405/A	216779,00	507181350
ZN616 16-L6WN	ZN616 16-6	202452,00	102L01332	L6WN110T405/A	216779,00	507181350
ZN616 17-L6WN	ZN616 17-6	210659,00	102L01342	L6WN130T405/A	223516,00	507051360
ZN616 18-L6WN	ZN616 18-6	218860,00	102L01352	L6WN130T405/A	223516,00	507051360
ZN616 19-L6WN	ZN616 19-6	230127,00	102L01362	L6WN150T405/A	232088,00	507181370
ZN616 20-L6WN	ZN616 20-6	237843,00	102L01372	L6WN150T405/A	232088,00	507181370
ZN616 21-L6WN	ZN616 21-6	246540,00	102L01382	L6WN150T405/A	232088,00	507181370
ZN616 22-L6WN	ZN616 22-6	253887,00	102L01392	L6WN185T405/A	240295,00	507181380
ZN616 23-L6WN	ZN616 23-6	278259,00	102L01402	L6WN185T405/A	240295,00	507181380
ZN616 24-L6WN	ZN616 24-6	286344,00	102L01412	L6WN185T405/A	240295,00	507181380
ZN616 25-L6WN	ZN616 25-6	294182,00	102L01422	L6WN185T405/A	240295,00	507181380
ZN616 26-L6WN	ZN616 26-6	303610,00	102L01432	L6WN185T405/A	240295,00	507181380
ZN616 27-L6WN	ZN616 27-6	311818,00	102L01442	L6WN220T405/A	266751,00	507181390
ZN616 28-L6WN	ZN616 28-6	319289,00	102L01452	L6WN220T405/A	266751,00	507181390
ZN616 29-L6WN	ZN616 29-6	327372,00	102L01462	L6WN220T405/A	266751,00	507181390
ZN616 30-L6WN	ZN616 30-6	335336,00	102L01472	L6WN220T405/A	266751,00	507181390
ZN616 31-L6WN	ZN616 31-6	343660,00	102L01482	L6WN260T405/A	311573,00	507181400
ZN616 32-L6WN	ZN616 32-6	351623,00	102L01492	L6WN260T405/A	311573,00	507181400
ZN616 33-L6WN	ZN616 33-6	359217,00	102L01502	L6WN260T405/A	311573,00	507181400
ZN616 34-L6WN	ZN616 34-6	367549,00	102L01512	L6WN260T405/A	311573,00	507181400
ZN616 35-L6WN	ZN616 35-6	378446,00	102L01522	L6WN260T405/A	311573,00	507181400
ZN616 36-L6WN	ZN616 36-6	402698,00	102L01532	L6WN260T405/A	311573,00	507181400

ZN616D высокопроизводительные с двигателем 6" L6WN, 3-фазный 3 x 380-415 В, 50 Гц

Модель	Розничная цена без НДС, руб.	Артикул	Подключение двиг. напорный ø	Мощность	Вес [кг]	Q							
						H= напор [м]							
na		na	6" Rp 3										

Z6: без двигателя

Модель	Проточная часть Модель	Цена без НДС, руб.	Артикул	Двигатель Модель	Цена без НДС, руб.	Артикул
ZN616 37D-L6WN	ZN616 37D-6	808820,00	102L01542	L6WN300T405/A	317087,00	507181410
ZN616 38D-L6WN	ZN616 38D-6	835395,00	102L01552	L6WN300T405/A	317087,00	507181410
ZN616 39D-L6WN	ZN616 39D-6	911329,00	102L01562	L6WN300T405/A	317087,00	507181410
ZN616 40D-L6WN	ZN616 40D-6	913901,00	102L01572	L6WN300T405/A	317087,00	507181410
ZN616 41D-L6WN	ZN616 41D-6	915859,00	102L01582	L6WN300T405/A	317087,00	507181410
ZN616 42D-L6WN	ZN616 42D-6	918926,00	102L01592	L6WN300T405/A	317087,00	507181410
ZN616 43D-L6WN	ZN616 43D-6	920759,00	102L01602	L6WN370T405/A	381629,00	507181420
ZN616 44D-L6WN	ZN616 44D-6	923454,00	102L01612	L6WN370T405/A	381629,00	507181420
ZN616 45D-L6WN	ZN616 45D-6	926149,00	102L01622	L6WN370T405/A	381629,00	507181420
ZN616 46D-L6WN	ZN616 46D-6	928355,00	102L01632	L6WN370T405/A	381629,00	507181420
ZN616 47D-L6WN	ZN616 47D-6	930562,00	102L01642	L6WN370T405/A	381629,00	507181420
ZN616 48D-L6WN	ZN616 48D-6	1044827,00	102L01652	L6WN370T405/A	381629,00	507181420
ZN616 49D-L6WN	ZN616 49D-6	1047156,00	102L01662	L6WN370T405/A	381629,00	507181420
ZN616 50D-L6WN	ZN616 50D-6	1049605,00	102L01672	L6WN370T405/A	381629,00	507181420
ZN616 51D-L6WN	ZN616 51D-6	1052175,00	102L01682	L6WN370T405/A	381629,00	507181420
ZN616 52D-L6WN	ZN616 52D-6	1054747,00	102L01692	L6WN370T405/A	381629,00	507181420

ZN616D высокопроизводительные с двигателем 8" L8WN, 3-фазный 3 x 380-415 В, 50 Гц

Модель	Розничная цена без НДС, руб.	Артикул	Подключение двиг. напорный ø	Мощность	Вес [кг]	Q							
						H= напор [м]							
na		na	8"										

Z6: без двигателя

Модель	Проточная часть Модель	Цена без НДС, руб.	Артикул	Двигатель Модель	Цена без НДС, руб.	Артикул
ZN616 53D-L8WN	ZN616 53D-8	1098590,00	102L01702	L8WN450T405/C	639425,00	507184350
ZN616 54D-L8WN	ZN616 54D-8	1101652,00	102L01712	L8WN450T405/C	639425,00	507184350
ZN616 55D-L8WN	ZN616 55D-8	1104227,00	102L01722	L8WN450T405/C	639425,00	507184350
ZN616 56D-L8WN	ZN616 56D-8	1106185,00	102L01732	L8WN450T405/C	639425,00	507184350

ZN622 с двигателем 4", 50 Гц

Модель	Розничная цена без НДС, руб.	Артикул	Подключение двиг. напорный ø	Мощность	Вес [кг]	Q							
						H= напор [м]							
na		na	4"										

Z6: без двигателя

Модель	Проточная часть Модель	Цена без НДС, руб.	Артикул	Двигатель Модель	Цена без НДС, руб.	Артикул
ZN622 01-4" motor	ZN622 01-4	76668,00	102L01932	--		
ZN622 02-4" motor	ZN622 02-4	86468,00	102L01942	--		
ZN622 03-4" motor	ZN622 03-4	96512,00	102L01952	--		
ZN622 04-4" motor	ZN622 04-4	106677,00	102L01962	--		
ZN622 05-4" motor	ZN622 05-4	116841,00	102L01972	--		
ZN622 06-4" motor	ZN622 06-4	127250,00	102L01982	--		
ZN622 07-4" motor	ZN622 07-4	137783,00	102L01992	--		

ZN622 с двигателем 6" L6WN, 3-фазный 3 x 380-415 В, 50 Гц

Модель	Розничная цена без НДС, руб.	Артикул	Подключение двиг. напорный ø	Мощность	Вес [кг]	Q							
						H= напор [м]							
na		na	6"										

Z6: без двигателя

Модель	Проточная часть Модель	Цена без НДС, руб.	Артикул	Двигатель Модель	Цена без НДС, руб.	Артикул
ZN622 04-L6WN	ZN622 04-6	105452,00	102L02082	L6WN40T405/A	202452,00	507051310
ZN622 05-L6WN	ZN622 05-6	115740,00	102L02092	L6WN55T405/A	205020,00	507181320
ZN622 06-L6WN	ZN622 06-6	126026,00	102L02102	L6WN75T405/A	207100,00	507181330
ZN622 07-L6WN	ZN622 07-6	136435,00	102L02112	L6WN75T405/A	207100,00	507181330
ZN622 08-L6WN	ZN622 08-6	146603,00	102L02122	L6WN93T405/A	213106,00	507181340
ZN622 09-L6WN	ZN622 09-6	156890,00	102L02132	L6WN93T405/A	213106,00	507181340
ZN622 10-L6WN	ZN622 10-6	166812,00	102L02142	L6WN110T405/A	216779,00	507181350
ZN622 11-L6WN	ZN622 11-6	177098,00	102L02152	L6WN110T405/A	216779,00	507181350
ZN622 12-L6WN	ZN622 12-6	187635,00	102L02162	L6WN130T405/A	223516,00	507051360
ZN622 13-L6WN	ZN622 13-6	199508,00	102L02172	L6WN130T405/A	223516,00	507051360
ZN622 14-L6WN	ZN622 14-6	220452,00	102L02182	L6WN150T405/A	232088,00	507181370
ZN622 15-L6WN	ZN622 15-6	230987,00	102L02192	L6WN150T405/A	232088,00	507181370
ZN622 16-L6WN	ZN622 16-6	240906,00	102L02202	L6WN185T405/A	240295,00	507181380
ZN622 17-L6WN	ZN622 17-6	251929,00	102L02212	L6WN185T405/A	240295,00	507181380
ZN622 18-L6WN	ZN622 18-6	261848,00	102L02222	L6WN185T405/A	240295,00	507181380
ZN622 19-L6WN	ZN622 19-6	273363,00	102L02232	L6WN220T405/A	266751,00	507181390
ZN622 20-L6WN	ZN622 20-6	283286,00	102L02242	L6WN220T405/A	266751,00	507181390
ZN622 21-L6WN	ZN622 21-6	293816,00	102L02252	L6WN220T405/A	266751,00	507181390
ZN622 22-L6WN	ZN622 22-6	303983,00	102L02262	L6WN220T405/A	266751,00	507181390
ZN622 23-L6WN	ZN622 23-6	323825,00	102L02272	L6WN260T405/A	311573,00	507181400
ZN622 24-L6WN	ZN622 24-6	334354,00	102L02282	L6WN260T405/A	311573,00	507181400
ZN622 25-L6WN	ZN622 25-6	347216,00	102L02292	L6WN260T405/A	311573,00	507181400
ZN622 26-L6WN	ZN622 26-6	357625,00	102L02302	L6WN260T405/A	311573,00	507181400
ZN622 27-L6WN	ZN622 27-6	368037,00	102L02312	L6WN300T405/A	317087,00	507181410
ZN622 28-L6WN	ZN622 28-6	378446,00	102L02322	L6WN300T405/A	317087,00	507181410
ZN622 29-L6WN	ZN622 29-6	388611,00	102L02332	L6WN300T405/A	317087,00	507181410
ZN622 30-L6WN	ZN622 30-6	400001,00	102L02342	L6WN300T405/A	317087,00	507181410
ZN622 31-L6WN	ZN622 31-6	410535,00	102L02352	L6WN370T405/A	381629,00	507181420
ZN622 32-L6WN	ZN622 32-6	420578,00	102L02362	L6WN370T405/A	381629,00	507181420
ZN622 33-L6WN	ZN622 33-6	431110,00	102L02372	L6WN370T405/A	381629,00	507181420

ZN622D высокопроизводительные с двигателем 6" L6WN, 3-фазный 3 x 380-415 В, 50 Гц

Модель	Розничная цена без НДС, руб.	Артикул	Подключение двиг. напорный ø	Мощность	Вес [кг]	Q							
						H= напор [м]							
na		na	6"										

Z6: без двигателя

Модель	Проточная часть Модель	Цена без НДС, руб.	Артикул	Двигатель Модель	Цена без НДС, руб.	Артикул
ZN622 34D-L6WN	ZN622 34D-6	838949,00	102L02382	L6WN370T405/A	381629,00	507181420
ZN622 35D-L6WN	ZN622 35D-6	935455,00	102L02392	L6WN370T405/A	381629,00	507181420
ZN622 36D-L6WN	ZN622 36D-6	939497,00	102L02402	L6WN370T405/A	381629,00	507181420
ZN622 37D-L6WN	ZN622 37D-6	943907,00	102L02412	L6WN370T405/A	381629,00	507181420

ZN622D высокопроизводительные с двигателем 8" L8WN, 3-фазный 3 x 380-415 В, 50 Гц

Модель	Розничная цена без НДС, руб.	Артикул	Подключение двиг. напорный ø	Мощность	Вес [кг]	Q							
						H= напор [м]							
na		na	8"										

Z6: без двигателя

Модель	Проточная часть Модель	Цена без НДС, руб.	Артикул	Двигатель Модель	Цена без НДС, руб.	Артикул
ZN622 38D-L8WN	ZN622 38D-8	1010658,00	102L02422	L8WN450T405/C	639425,00	507184350
ZN622 39D-L8WN	ZN622 39D-8	1015188,00	102L02432	L8WN450T405/C	639425,00	507184350
ZN622 40D-L8WN	ZN622 40D-8	1018860,00	102L02442	L8WN450T405/C	639425,00	507184350
ZN622 41D-L8WN	ZN622 41D-8	1060747,00	102L02452	L8WN450T405/C	639425,00	507184350
ZN622 42D-L8WN	ZN622 42D-8	1064545,00	102L02462	L8WN450T405/C	639425,00	507184350
ZN622 43D-L8WN	ZN622 43D-8	1106675,00	102L02472	L8WN450T405/C	639425,00	507184350
ZN622 44D-L8WN	ZN622 44D-8	1110965,00	102L02482	L8WN450T405/C	639425,00	507184350
ZN622 45D-L8WN	ZN622 45D-8	1147706,00	102L02492	L8WN450T405/C	639425,00	507184350
ZN622 46D-L8WN	ZN622 46D-8	1151745,00	102L02502	L8WN520T405/C	664731,00	507184360
ZN622 47D-L8WN	ZN622 47D-8	1156154,00	102L02512	L8WN520T405/C	664731,00	507184360
ZN622 48D-L8WN	ZN622 48D-8	1221925,00	102L02522	L8WN520T405/C	664731,00	507184360
ZN622 49D-L8WN	ZN622 49D-8	1226084,00	102L02532	L8WN520T405/C	664731,00	507184360
ZN622 50D-L8WN	ZN622 50D-8	1229516,00	102L02542	L8WN520T405/C	664731,00	507184360

ZN631 с двигателем 4", 50 Гц

Модель	Розничная цена без НДС, руб.	Артикул	Подключение двиг. напорный ø	Мощность	Вес [кг]	Q							
						H= напор [м]							
na		na	4"										

Z6: без двигателя

Модель	Проточная часть Модель	Цена без НДС, руб.	Артикул	Двигатель Модель	Цена без НДС, руб.	Артикул
ZN631 01-4" motor	ZN631 01-4	113532,00	102L02722	--		
ZN631 02-4" motor	ZN631 02-4	128356,00	102L02732	--		
ZN631 03-4" motor	ZN631 03-4	145746,00	102L02742	--		
ZN631 04-4" motor	ZN631 04-4	162402,00	102L02752	--		
ZN631 05-4" motor	ZN631 05-4	179181,00	102L02762	--		
ZN631 06-4" motor	ZN631 06-4	195836,00	102L02772	--		

ZN631 с двигателем 6" L6WN, 3-фазный 3 x 380-415 В, 50 Гц

Модель	Розничная цена без НДС, руб.	Артикул	Подключение двиг. напорный ø	Мощность	Вес [кг]	Q							
						H= напор [м]							
na		na	6"										

Z6: без двигателя

Модель	Проточная часть Модель	Цена без НДС, руб.	Артикул	Двигатель Модель	Цена без НДС, руб.	Артикул
ZN631 03-L6WN	ZN631 03-6	143908,00	102L02832	L6WN40T405/A	202452,00	507051310
ZN631 04-L6WN	ZN631 04-6	160687,00	102L02842	L6WN55T405/A	205020,00	507181320
ZN631 05-L6WN	ZN631 05-6	176733,00	102L02852	L6WN75T405/A	207100,00	507181330
ZN631 06-L6WN	ZN631 06-6	193631,00	102L02862	L6WN75T405/A	207100,00	507181330
ZN631 07-L6WN	ZN631 07-6	210659,00	102L02872	L6WN93T405/A	213106,00	507181340
ZN631 08-L6WN	ZN631 08-6	227681,00	102L02882	L6WN110T405/A	216779,00	507181350
ZN631 09-L6WN	ZN631 09-6	244214,00	102L02892	L6WN110T405/A	216779,00	507181350
ZN631 10-L6WN	ZN631 10-6	260503,00	102L02902	L6WN130T405/A	223516,00	507051360
ZN631 11-L6WN	ZN631 11-6	277405,00	102L02912	L6WN150T405/A	232088,00	507181370
ZN631 12-L6WN	ZN631 12-6	294061,00	102L02922	L6WN185T405/A	240295,00	507181380
ZN631 13-L6WN	ZN631 13-6	313045,00	102L02932	L6WN185T405/A	240295,00	507181380
ZN631 14-L6WN	ZN631 14-6	345256,00	102L02942	L6WN185T405/A	240295,00	507181380
ZN631 15-L6WN	ZN631 15-6	362403,00	102L02952	L6WN220T405/A	266751,00	507181390
ZN631 16-L6WN	ZN631 16-6	378813,00	102L02962	L6WN220T405/A	266751,00	507181390
ZN631 17-L6WN	ZN631 17-6	396451,00	102L02972	L6WN220T405/A	266751,00	507181390
ZN631 18-L6WN	ZN631 18-6	412617,00	102L02982	L6WN260T405/A	311573,00	507181400
ZN631 19-L6WN	ZN631 19-6	431232,00	102L02992	L6WN260T405/A	311573,00	507181400
ZN631 20-L6WN	ZN631 20-6	447396,00	102L03002	L6WN260T405/A	311573,00	507181400
ZN631 21-L6WN	ZN631 21-6	464298,00	102L03012	L6WN300T405/A	317087,00	507181410
ZN631 22-L6WN	ZN631 22-6	481080,00	102L03022	L6WN300T405/A	317087,00	507181410
ZN631 23-L6WN	ZN631 23-6	511576,00	102L03032	L6WN300T405/A	317087,00	507181410
ZN631 24-L6WN	ZN631 24-6	528597,00	102L03042	L6WN370T405/A	381629,00	507181420
ZN631 25-L6WN	ZN631 25-6	548808,00	102L03052	L6WN370T405/A	381629,00	507181420
ZN631 26-L6WN	ZN631 26-6	565832,00	102L03062	L6WN370T405/A	381629,00	507181420
ZN631 27-L6WN	ZN631 27-6	582485,00	102L03072	L6WN370T405/A	381629,00	507181420
ZN631 28-L6WN	ZN631 28-6	599511,00	102L03082	L6WN370T405/A	381629,00	507181420
ZN631 29-L6WN	ZN631 29-6	616415,00	102L03092	L6WN370T405/A	381629,00	507181420

ZN631D высокопроизводительные с двигателем 8" L8WN, 3-фазный 3 x 380-415 В, 50 Гц

Модель	Розничная цена без НДС, руб.	Артикул	Подключение двиг. напорный ø	Мощность	Вес [кг]	Q							
						H= напор [м]							
na		na	8"										

Z6: без двигателя

Модель	Проточная часть Модель	Цена без НДС, руб.	Артикул	Двигатель Модель	Цена без НДС, руб.	Артикул
ZN631 30D-L8WN	ZN631 30D-8	1335699,00	102L03102	L8WN450T405/C	639425,00	507184350
ZN631 31D-L8WN	ZN631 31D-8	1343539,00	102L03112	L8WN450T405/C	639425,00	507184350
ZN631 32D-L8WN	ZN631 32D-8	1351258,00	102L03122	L8WN450T405/C	639425,00	507184350
ZN631 33D-L8WN	ZN631 33D-8	1359342,00	102L03132	L8WN450T405/C	639425,00	507184350
ZN631 34D-L8WN	ZN631 34D-8	1366687,00	102L03142	L8WN450T405/C	639425,00	507184350
ZN631 35D-L8WN	ZN631 35D-8	1507287,00	102L03152	L8WN450T405/C	639425,00	507184350
ZN631 36D-L8WN	ZN631 36D-8	1515004,00	102L03162	L8WN520T405/C	664731,00	507184360
ZN631 37D-L8WN	ZN631 37D-8	1523453,00	102L03172	L8WN520T405/C	664731,00	507184360
ZN631 38D-L8WN	ZN631 38D-8	1530927,00	102L03182	L8WN520T405/C	664731,00	507184360
ZN631 39D-L8WN	ZN631 39D-8	1539130,00	102L03192	L8WN520T405/C	664731,00	507184360
ZN631 40D-L8WN	ZN631 40D-8	1546601,00	102L03202	L8WN520T405/C	664731,00	507184360
ZN631 41D-L8WN	ZN631 41D-8	1608574,00	102L03212	L8WN520T405/C	664731,00	507184360
ZN631 42D-L8WN	ZN631 42D-8	1615922,00	102L03222	L8WN550T405/C	681572,00	507184370
ZN631 43D-L8WN	ZN631 43D-8	1678505,00	102L03232	L8WN550T405/C	681572,00	507184370

ZN646 с двигателем 4", 50 Гц

Модель	Розничная цена без НДС, руб.	Артикул	Подключение двиг. напорный ø	Мощность	Вес [кг]	Q							
						H= напор [м]							
na		na	4"										

Z6: без двигателя

Модель	Проточная часть Модель	Цена без НДС, руб.	Артикул	Двигатель Модель	Цена без НДС, руб.	Артикул
ZN646 01-4" motor	ZN646 01-4	106677,00	102L03312	--		
ZN646 02-4" motor	ZN646 02-4	126396,00	102L03322	--		
ZN646 03-4" motor	ZN646 03-4	145867,00	102L03332	--		
ZN646 04-4" motor	ZN646 04-4	165953,00	102L03342	--		
ZN646 05-4" motor	ZN646 05-4	186283,00	102L03352	--		

ZN646 с двигателем 6" L6WN, 3-фазный 3 x 380-415 В, 50 Гц

Модель	Розничная цена без НДС, руб.	Артикул	Подключение двиг. напорный ø	Мощность	Вес [кг]	Q							
						H= напор [м]							
na		na	6"										

Z6: без двигателя

Модель	Проточная часть Модель	Цена без НДС, руб.	Артикул	Двигатель Модель	Цена без НДС, руб.	Артикул
ZN646 03-L6WN	ZN646 03-6	144397,00	102L03412	L6WN55T405/A	205020,00	507181320
ZN646 04-L6WN	ZN646 04-6	164604,00	102L03422	L6WN75T405/A	207100,00	507181330
ZN646 05-L6WN	ZN646 05-6	183832,00	102L03432	L6WN75T405/A	207100,00	507181330
ZN646 06-L6WN	ZN646 06-6	204411,00	102L03442	L6WN93T405/A	213106,00	507181340
ZN646 07-L6WN	ZN646 07-6	224618,00	102L03452	L6WN110T405/A	216779,00	507181350
ZN646 08-L6WN	ZN646 08-6	246540,00	102L03462	L6WN130T405/A	223516,00	507051360
ZN646 09-L6WN	ZN646 09-6	268465,00	102L03472	L6WN130T405/A	223516,00	507051360
ZN646 10-L6WN	ZN646 10-6	302022,00	102L03482	L6WN150T405/A	232088,00	507181370
ZN646 11-L6WN	ZN646 11-6	323455,00	102L03492	L6WN185T405/A	240295,00	507181380
ZN646 12-L6WN	ZN646 12-6	343420,00	102L03502	L6WN185T405/A	240295,00	507181380
ZN646 13-L6WN	ZN646 13-6	363872,00	102L03512	L6WN220T405/A	266751,00	507181390
ZN646 14-L6WN	ZN646 14-6	383470,00	102L03522	L6WN220T405/A	266751,00	507181390
ZN646 15-L6WN	ZN646 15-6	407105,00	102L03532	L6WN220T405/A	266751,00	507181390
ZN646 16-L6WN	ZN646 16-6	440662,00	102L03542	L6WN260T405/A	311573,00	507181400
ZN646 17-L6WN	ZN646 17-6	461239,00	102L03552	L6WN260T405/A	311573,00	507181400
ZN646 18-L6WN	ZN646 18-6	482794,00	102L03562	L6WN300T405/A	317087,00	507181410
ZN646 19-L6WN	ZN646 19-6	502880,00	102L03572	L6WN300T405/A	317087,00	507181410
ZN646 20-L6WN	ZN646 20-6	522844,00	102L03582	L6WN300T405/A	317087,00	507181410
ZN646 21-L6WN	ZN646 21-6	543049,00	102L03592	L6WN370T405/A	381629,00	507181420
ZN646 22-L6WN	ZN646 22-6	580406,00	102L03602	L6WN370T405/A	381629,00	507181420
ZN646 23-L6WN	ZN646 23-6	600368,00	102L03612	L6WN370T405/A	381629,00	507181420
ZN646 24-L6WN	ZN646 24-6	620580,00	102L03622	L6WN370T405/A	381629,00	507181420
ZN646 25-L6WN	ZN646 25-6	640541,00	102L03632	L6WN370T405/A	381629,00	507181420

ZN646D высокопроизводительные с двигателем 8" L8WN, 3-фазный 3 x 380-415 В, 50 Гц

Модель	Розничная цена без НДС, руб.	Артикул	Подключение двиг. напорный ø	Мощность	Вес [кг]	Q							
						H= напор [м]							
na		na	8"										

Z6: без двигателя

Модель	Проточная часть Модель	Цена без НДС, руб.	Артикул	Двигатель Модель	Цена без НДС, руб.	Артикул
ZN646 26D-L8WN	ZN646 26D-8	1282547,00	102L03642	L8WN450T405/C	639425,00	507184350
ZN646 27D-L8WN	ZN646 27D-8	1293082,00	102L03652	L8WN450T405/C	639425,00	507184350
ZN646 28D-L8WN	ZN646 28D-8	1406613,00	102L03662	L8WN450T405/C	639425,00	507184350
ZN646 29D-L8WN	ZN646 29D-8	1416534,00	102L03672	L8WN450T405/C	639425,00	507184350
ZN646 30D-L8WN	ZN646 30D-8	1426945,00	102L03682	L8WN450T405/C	639425,00	507184350
ZN646 31D-L8WN	ZN646 31D-8	1440909,00	102L03692	L8WN450T405/C	639425,00	507184350
ZN646 32D-L8WN	ZN646 32D-8	1536807,00	102L03702	L8WN520T405/C	664731,00	507184360
ZN646 33D-L8WN	ZN646 33D-8	1547094,00	102L03712	L8WN520T405/C	664731,00	507184360
ZN646 34D-L8WN	ZN646 34D-8	1557380,00	102L03722	L8WN520T405/C	664731,00	507184360
ZN646 35D-L8WN	ZN646 35D-8	1672259,00	102L03732	L8WN520T405/C	664731,00	507184360
ZN646 36D-L8WN	ZN646 36D-8	1682795,00	102L03742	L8WN520T405/C	664731,00	507184360
ZN646 37D-L8WN	ZN646 37D-8	1693327,00	102L03752	L8WN550T405/C	681572,00	507184370

ZN660 с двигателем 4", 50 Гц

Модель	Розничная цена без НДС, руб.	Артикул	Подключение двиг. напорный ø	Мощность	Вес [кг]	Q							
						H= напор [м]							
na		na	4"										

Z6: без двигателя

Модель	Проточная часть Модель	Цена без НДС, руб.	Артикул	Двигатель Модель	Цена без НДС, руб.	Артикул
ZN660 01-4" motor	ZN660 01-4	106677,00	102L03882	--		
ZN660 02-4" motor	ZN660 02-4	126396,00	102L03892	--		
ZN660 03-4" motor	ZN660 03-4	145746,00	102L03902	--		
ZN660 04-4" motor	ZN660 04-4	166197,00	102L03912	--		

ZN660 с двигателем 6" L6WN, 3-фазный 3 x 380-415 В, 50 Гц

Модель	Розничная цена без НДС, руб.	Артикул	Подключение двиг. напорный ø	Мощность	Вес [кг]	Q							
						H= напор [м]							
na		na	6"										

Z6: без двигателя

Модель	Проточная часть Модель	Цена без НДС, руб.	Артикул	Двигатель Модель	Цена без НДС, руб.	Артикул
ZN660 02-L6WN	ZN660 02-6	124559,00	102L03972	L6WN40T405/A	202452,00	507051310
ZN660 03-L6WN	ZN660 03-6	144031,00	102L03982	L6WN55T405/A	205020,00	507181320
ZN660 04-L6WN	ZN660 04-6	164483,00	102L03992	L6WN75T405/A	207100,00	507181330
ZN660 05-L6WN	ZN660 05-6	184569,00	102L04002	L6WN93T405/A	213106,00	507181340
ZN660 06-L6WN	ZN660 06-6	204046,00	102L04012	L6WN110T405/A	216779,00	507181350
ZN660 07-L6WN	ZN660 07-6	224008,00	102L04022	L6WN130T405/A	223516,00	507051360
ZN660 08-L6WN	ZN660 08-6	246417,00	102L04032	L6WN150T405/A	232088,00	507181370
ZN660 09-L6WN	ZN660 09-6	268094,00	102L04042	L6WN185T405/A	240295,00	507181380
ZN660 10-L6WN	ZN660 10-6	301529,00	102L04052	L6WN185T405/A	240295,00	507181380
ZN660 11-L6WN	ZN660 11-6	323087,00	102L04062	L6WN220T405/A	266751,00	507181390
ZN660 12-L6WN	ZN660 12-6	342927,00	102L04072	L6WN220T405/A	266751,00	507181390
ZN660 13-L6WN	ZN660 13-6	363136,00	102L04082	L6WN220T405/A	266751,00	507181390
ZN660 14-L6WN	ZN660 14-6	382855,00	102L04092	L6WN260T405/A	311573,00	507181400
ZN660 15-L6WN	ZN660 15-6	406244,00	102L04102	L6WN260T405/A	311573,00	507181400
ZN660 16-L6WN	ZN660 16-6	440173,00	102L04112	L6WN300T405/A	317087,00	507181410
ZN660 17-L6WN	ZN660 17-6	460626,00	102L04122	L6WN300T405/A	317087,00	507181410
ZN660 18-L6WN	ZN660 18-6	482057,00	102L04132	L6WN370T405/A	381629,00	507181420
ZN660 19-L6WN	ZN660 19-6	502024,00	102L04142	L6WN370T405/A	381629,00	507181420
ZN660 20-L6WN	ZN660 20-6	521984,00	102L04152	L6WN370T405/A	381629,00	507181420
ZN660 21-L6WN	ZN660 21-6	542070,00	102L04162	L6WN370T405/A	381629,00	507181420

ZN660D высокопроизводительные с двигателем 8" L8WN, 3-фазный 3 x 380-415 В, 50 Гц

Модель	Розничная цена без НДС, руб.	Артикул	Подключение двиг. напорный ø	Мощность	Вес [кг]	Q							
						H= напор [м]							
na		na	8"										

Z6: без двигателя

Модель	Проточная часть Модель	Цена без НДС, руб.	Артикул	Двигатель Модель	Цена без НДС, руб.	Артикул
ZN660 22D-L8WN	ZN660 22D-8	1163012,00	102L04172	L8WN450T405/C	639425,00	507184350
ZN660 23D-L8WN	ZN660 23D-8	1173426,00	102L04182	L8WN450T405/C	639425,00	507184350
ZN660 24D-L8WN	ZN660 24D-8	1185549,00	102L04192	L8WN450T405/C	639425,00	507184350
ZN660 25D-L8WN	ZN660 25D-8	1270914,00	102L04202	L8WN450T405/C	639425,00	507184350
ZN660 26D-L8WN	ZN660 26D-8	1281567,00	102L04212	L8WN450T405/C	639425,00	507184350
ZN660 27D-L8WN	ZN660 27D-8	1291979,00	102L04222	L8WN520T405/C	664731,00	507184360
ZN660 28D-L8WN	ZN660 28D-8	1405390,00	102L04232	L8WN520T405/C	664731,00	507184360
ZN660 29D-L8WN	ZN660 29D-8	1415312,00	102L04242	L8WN520T405/C	664731,00	507184360
ZN660 30D-L8WN	ZN660 30D-8	1425722,00	102L04252	L8WN520T405/C	664731,00	507184360
ZN660 31D-L8WN	ZN660 31D-8	1439559,00	102L04262	L8WN550T405/C	681572,00	507184370
ZN660 32D-L8WN	ZN660 32D-8	1535701,00	102L04272	L8WN550T405/C	681572,00	507184370

Z8-L6C

Скважинные насосы 8″ - насосы из нержавеющей стали, что предотвращает образование коррозии даже в агрессивной среде. Особенности конструкции позволяют сократить гидравлические потери и защищают насос от блокировки после длительного простоя.

Области применения

Водоснабжение из глубоких скважин в ЖКХ и промышленности.

Характеристики

Подача: до 180 м^3/ч
Напор: до 250 м
Мощность: 4 ÷ 37 кВт
Глубина погружения: до 350 м
Температура перекачиваемой жидкости: до 35 °C

Двигатель

Напряжение: 3 ~400/690 В
Класс изоляции: 70
Степень защиты корпуса: IP68

Группа скидок

2F

Z8125 с двигателем 6" L6C, 3-фазный 3 x 380-415 В, 50 Гц

Модель	Розничная цена без НДС, руб.	Артикул	Подключение двиг. напорный ø	Мощность	Вес [кг]	Q							
						H= напор [м]							
Z08-125 (DOL)		na	6" Rp 5										

8" погружные насосы

Модель	Проточная часть Модель	Цена без НДС, руб.	Артикул	Двигатель Модель	Цена без НДС, руб.	Артикул
Z8125 01-L6C	Z8125 01-6 PMP	184205,00	702115280	L6C75T405	151670,00	107030030
Z8125 01-L6C	Z8125 01-6 PMP	184205,00	702115280	L6C75T405	151670,00	107030030
Z8125 02/2B-L6C	Z8125 02/2B-6 PMP	227889,00	702115290	L6C110T405	156944,00	107030050
Z8125 02/2B-L6C	Z8125 02/2B-6 PMP	227889,00	702115290	L6C110T405	156944,00	107030050
Z8125 02/2A-L6C	Z8125 02/2A-6 PMP	227889,00	702115300	L6C93T405	158182,00	107030040
Z8125 02/2A-L6C	Z8125 02/2A-6 PMP	227889,00	702115300	L6C93T405	158182,00	107030040
Z8125 02-L6C	Z8125 02-6 PMP	226995,00	702115310	L6C150T405	179225,00	107030060
Z8125 02-L6C	Z8125 02-6 PMP	226995,00	702115310	L6C150T405	179225,00	107030060
Z8125 03/3A-L6C	Z8125 03/3A-6 PMP	270856,00	702115320	L6C185T405	210745,00	107030070
Z8125 03/3A-L6C	Z8125 03/3A-6 PMP	270856,00	702115320	L6C185T405	210745,00	107030070
Z8125 03-L6C	Z8125 03-6 PMP	269517,00	702115330	L6C220T405	221681,00	107030080
Z8125 03-L6C	Z8125 03-6 PMP	269517,00	702115330	L6C220T405	221681,00	107030080
Z8125 04/2B-L6C	Z8125 04/2B-6 PMP	312932,00	702115340	L6C300T405	300854,00	107030090
Z8125 04/2B-L6C	Z8125 04/2B-6 PMP	312932,00	702115340	L6C300T405	300854,00	107030090
Z8125 04/2A-L6C	Z8125 04/2A-6 PMP	312932,00	702115350	L6C300T405	300854,00	107030090
Z8125 04/2A-L6C	Z8125 04/2A-6 PMP	312932,00	702115350	L6C300T405	300854,00	107030090
Z8125 04-L6C	Z8125 04-6 PMP	311951,00	702115360	L6C300T405	300854,00	107030090
Z8125 04-L6C	Z8125 04-6 PMP	311951,00	702115360	L6C300T405	300854,00	107030090
Z8125 05/3A-L6C	Z8125 05/3A-6 PMP	359119,00	702115380	L6C370T405	402854,00	107030100
Z8125 05/3A-L6C	Z8125 05/3A-6 PMP	359119,00	702115380	L6C370T405	402854,00	107030100
Z8125 05-L6C	Z8125 05-6 PMP	357865,00	702115400	L6C370T405	402854,00	107030100
Z8125 05-L6C	Z8125 05-6 PMP	357865,00	702115400	L6C370T405	402854,00	107030100

Z8125 с двигателем 6" L6C, 3-фазный 3 x 400-690 В, 50 Гц

Модель	Розничная цена без НДС, руб.	Артикул	Подключение двиг. напорный ø	Мощность	Вес [кг]	Q							
						H= напор [м]							
Z08-125 (Y)		na	6" Rp 5										

8" погружные насосы

Модель	Проточная часть Модель	Цена без НДС, руб.	Артикул	Двигатель Модель	Цена без НДС, руб.	Артикул
Z8125 01-L6C	Z8125 01-6 PMP	184205,00	702115280	L6C75T405-SD	168892,00	107030120
Z8125 01-L6C	Z8125 01-6 PMP	184205,00	702115280	L6C75T405-SD	168892,00	107030120
Z8125 02/2B-L6C	Z8125 02/2B-6 PMP	227889,00	702115290	L6C110T405-SD	174065,00	107030140
Z8125 02/2B-L6C	Z8125 02/2B-6 PMP	227889,00	702115290	L6C110T405-SD	174065,00	107030140
Z8125 02/2A-L6C	Z8125 02/2A-6 PMP	227889,00	702115300	L6C93T405-SD	174924,00	107030130
Z8125 02/2A-L6C	Z8125 02/2A-6 PMP	227889,00	702115300	L6C93T405-SD	174924,00	107030130
Z8125 02-L6C	Z8125 02-6 PMP	226995,00	702115310	L6C150T405-SD	206808,00	107030150
Z8125 02-L6C	Z8125 02-6 PMP	226995,00	702115310	L6C150T405-SD	206808,00	107030150
Z8125 03/3A-L6C	Z8125 03/3A-6 PMP	270856,00	702115320	L6C185T405-SD	223549,00	107030160
Z8125 03/3A-L6C	Z8125 03/3A-6 PMP	270856,00	702115320	L6C185T405-SD	223549,00	107030160
Z8125 03-L6C	Z8125 03-6 PMP	269517,00	702115330	L6C220T405-SD	249399,00	107030170
Z8125 03-L6C	Z8125 03-6 PMP	269517,00	702115330	L6C220T405-SD	249399,00	107030170
Z8125 04/2B-L6C	Z8125 04/2B-6 PMP	312932,00	702115340	L6C300T405-SD	316610,00	107030180
Z8125 04/2B-L6C	Z8125 04/2B-6 PMP	312932,00	702115340	L6C300T405-SD	316610,00	107030180
Z8125 04/2A-L6C	Z8125 04/2A-6 PMP	312932,00	702115350	L6C300T405-SD	316610,00	107030180
Z8125 04/2A-L6C	Z8125 04/2A-6 PMP	312932,00	702115350	L6C300T405-SD	316610,00	107030180
Z8125 04-L6C	Z8125 04-6 PMP	311951,00	702115360	L6C300T405-SD	316610,00	107030180
Z8125 04-L6C	Z8125 04-6 PMP	311951,00	702115360	L6C300T405-SD	316610,00	107030180
Z8125 05/3A-L6C	Z8125 05/3A-6 PMP	359119,00	702115380	L6C370T405-SD	408594,00	107030190
Z8125 05/3A-L6C	Z8125 05/3A-6 PMP	359119,00	702115380	L6C370T405-SD	408594,00	107030190
Z8125 05-L6C	Z8125 05-6 PMP	357865,00	702115400	L6C370T405-SD	408594,00	107030190
Z8125 05-L6C	Z8125 05-6 PMP	357865,00	702115400	L6C370T405-SD	408594,00	107030190

Z855 с двигателем 6" L6C, 3-фазный 3 x 380-415 В, 50 Гц

Модель	Розничная цена без НДС, руб.	Артикул	Подключение двиг. напорный ø	Мощность	Вес [кг]	Q							
						H= напор [м]							
Z08-055 (DOL)		na	6" Rp 5										

8" погружные насосы

Модель	Проточная часть Модель	Цена без НДС, руб.	Артикул	Двигатель Модель	Цена без НДС, руб.	Артикул
Z855 01-L6C	Z855 01-6 PMP	175628,00	702114010	L6C55T405	132012,00	107030020
Z855 02/2A-L6C	Z855 02/2A-6 PMP	216095,00	702114020	L6C75T405	151670,00	107030030
Z855 02/1A-L6C	Z855 02/1A-6 PMP	215739,00	702114030	L6C75T405	151670,00	107030030
Z855 02-L6C	Z855 02-6 PMP	215471,00	702114040	L6C93T405	158182,00	107030040
Z855 03/2A-L6C	Z855 03/2A-6 PMP	255672,00	702114050	L6C110T405	156944,00	107030050
Z855 03-L6C	Z855 03-6 PMP	255224,00	702114060	L6C150T405	179225,00	107030060
Z855 04/2A-L6C	Z855 04/2A-6 PMP	295246,00	702114070	L6C150T405	179225,00	107030060
Z855 04-L6C	Z855 04-6 PMP	294619,00	702114080	L6C185T405	210745,00	107030070
Z855 05/3A-L6C	Z855 05/3A-6 PMP	338393,00	702114090	L6C185T405	210745,00	107030070
Z855 05/2A-L6C	Z855 05/2A-6 PMP	338036,00	702114100	L6C220T405	221681,00	107030080
Z855 05-L6C	Z855 05-6 PMP	337321,00	702114110	L6C220T405	221681,00	107030080
Z855 06/2A-L6C	Z855 06/2A-6 PMP	377611,00	702114120	L6C300T405	300854,00	107030090
Z855 06-L6C	Z855 06-6 PMP	377164,00	702114130	L6C300T405	300854,00	107030090
Z855 07/2A-L6C	Z855 07/2A-6 PMP	417363,00	702114140	L6C300T405	300854,00	107030090
Z855 07-L6C	Z855 07-6 PMP	416560,00	702114180	L6C300T405	300854,00	107030090
Z855 08/2A-L6C	Z855 08/2A-6 PMP	457117,00	702114200	L6C370T405	402854,00	107030100
Z855 08-L6C	Z855 08-6 PMP	456490,00	702114220	L6C370T405	402854,00	107030100
Z855 09/2A-L6C	Z855 09/2A-6 PMP	498834,00	702114260	L6C370T405	402854,00	107030100

Z855 с двигателем 6" L6C, 3-фазный 3 x 400/690 В, 50 Гц

Модель	Розничная цена без НДС, руб.	Артикул	Подключение двиг. напорный ø	Мощность	Вес [кг]	Q							
						H= напор [м]							
Z08-055 (Y)		na	6" Rp 5										

8" погружные насосы

Модель	Проточная часть Модель	Цена без НДС, руб.	Артикул	Двигатель Модель	Цена без НДС, руб.	Артикул
Z855 01-L6C	Z855 01-6 PMP	175628,00	702114010	L6C55T405-SD	164583,00	107030110
Z855 02/2A-L6C	Z855 02/2A-6 PMP	216095,00	702114020	L6C75T405-SD	168892,00	107030120
Z855 02/1A-L6C	Z855 02/1A-6 PMP	215739,00	702114030	L6C75T405-SD	168892,00	107030120
Z855 02-L6C	Z855 02-6 PMP	215471,00	702114040	L6C93T405-SD	174924,00	107030130
Z855 03/2A-L6C	Z855 03/2A-6 PMP	255672,00	702114050	L6C110T405-SD	174065,00	107030140
Z855 03-L6C	Z855 03-6 PMP	255224,00	702114060	L6C150T405-SD	206808,00	107030150
Z855 04/2A-L6C	Z855 04/2A-6 PMP	295246,00	702114070	L6C150T405-SD	206808,00	107030150
Z855 04-L6C	Z855 04-6 PMP	294619,00	702114080	L6C185T405-SD	223549,00	107030160
Z855 05/3A-L6C	Z855 05/3A-6 PMP	338393,00	702114090	L6C185T405-SD	223549,00	107030160
Z855 05/2A-L6C	Z855 05/2A-6 PMP	338036,00	702114100	L6C220T405-SD	249399,00	107030170
Z855 05-L6C	Z855 05-6 PMP	337321,00	702114110	L6C220T405-SD	249399,00	107030170
Z855 06/2A-L6C	Z855 06/2A-6 PMP	377611,00	702114120	L6C300T405-SD	316610,00	107030180
Z855 06-L6C	Z855 06-6 PMP	377164,00	702114130	L6C300T405-SD	316610,00	107030180
Z855 07/2A-L6C	Z855 07/2A-6 PMP	417363,00	702114140	L6C300T405-SD	316610,00	107030180
Z855 07-L6C	Z855 07-6 PMP	416560,00	702114180	L6C300T405-SD	316610,00	107030180
Z855 08/2A-L6C	Z855 08/2A-6 PMP	457117,00	702114200	L6C370T405-SD	408594,00	107030190
Z855 08-L6C	Z855 08-6 PMP	456490,00	702114220	L6C370T405-SD	408594,00	107030190
Z855 09/2A-L6C	Z855 09/2A-6 PMP	498834,00	702114260	L6C370T405-SD	408594,00	107030190

Z875 с двигателем 6" L6C, 3-фазный 3 x 380-415 В, 50 Гц

Модель	Розничная цена без НДС, руб.	Артикул	Подключение двиг. напорный ø	Мощность	Вес [кг]	Q							
						H= напор [м]							
Z08-075 (DOL)		na	6" Rp 5										

8" погружные насосы

Модель	Проточная часть Модель	Цена без НДС, руб.	Артикул	Двигатель Модель	Цена без НДС, руб.	Артикул
Z875 01-L6C	Z875 01-6 PMP	178310,00	702114430	L6C55T405	132012,00	107030020
Z875 02/2A-L6C	Z875 02/2A-6 PMP	221188,00	702114440	L6C75T405	151670,00	107030030
Z875 02/1A-L6C	Z875 02/1A-6 PMP	220831,00	702114450	L6C93T405	158182,00	107030040
Z875 02-L6C	Z875 02-6 PMP	219937,00	702114460	L6C110T405	156944,00	107030050
Z875 03/3A-L6C	Z875 03/3A-6 PMP	263531,00	702114470	L6C110T405	156944,00	107030050
Z875 03/2A-L6C	Z875 03/2A-6 PMP	262996,00	702114480	L6C93T405	158182,00	107030040
Z875 03/1A-L6C	Z875 03/1A-6 PMP	262282,00	702114490	L6C150T405	179225,00	107030060
Z875 03-L6C	Z875 03-6 PMP	262013,00	702114500	L6C185T405	210745,00	107030070
Z875 04/2A-L6C	Z875 04/2A-6 PMP	304714,00	702114510	L6C185T405	210745,00	107030070
Z875 04-L6C	Z875 04-6 PMP	303909,00	702114520	L6C220T405	221681,00	107030080
Z875 05/2A-L6C	Z875 05/2A-6 PMP	349829,00	702114540	L6C300T405	300854,00	107030090
Z875 05-L6C	Z875 05-6 PMP	348577,00	702114550	L6C300T405	300854,00	107030090
Z875 06/2A-L6C	Z875 06/2A-6 PMP	391368,00	702114560	L6C300T405	300854,00	107030090
Z875 06/1A-L6C	Z875 06/1A-6 PMP	390920,00	702114570	L6C300T405	300854,00	107030090
Z875 06-L6C	Z875 06-6 PMP	390563,00	702114590	L6C370T405	402854,00	107030100
Z875 07/2A-L6C	Z875 07/2A-6 PMP	433087,00	702114610	L6C370T405	402854,00	107030100

Z875 с двигателем 6" L6C, 3-фазный 3 x 400/690 В, 50 Гц

Модель	Розничная цена без НДС, руб.	Артикул	Подключение двиг. напорный ø	Мощность	Вес [кг]	Q							
						H= напор [м]							
Z08-075 (Y)		na	6" Rp 5										

8" погружные насосы

Модель	Проточная часть Модель	Цена без НДС, руб.	Артикул	Двигатель Модель	Цена без НДС, руб.	Артикул
Z875 01-L6C	Z875 01-6 PMP	178310,00	702114430	L6C55T405-SD	164583,00	107030110
Z875 02/2A-L6C	Z875 02/2A-6 PMP	221188,00	702114440	L6C75T405-SD	168892,00	107030120
Z875 02/1A-L6C	Z875 02/1A-6 PMP	220831,00	702114450	L6C93T405-SD	174924,00	107030130
Z875 02-L6C	Z875 02-6 PMP	219937,00	702114460	L6C110T405-SD	174065,00	107030140
Z875 03/3A-L6C	Z875 03/3A-6 PMP	263531,00	702114470	L6C110T405-SD	174065,00	107030140
Z875 03/2A-L6C	Z875 03/2A-6 PMP	262996,00	702114480	L6C93T405-SD	174924,00	107030130
Z875 03/1A-L6C	Z875 03/1A-6 PMP	262282,00	702114490	L6C150T405-SD	206808,00	107030150
Z875 03-L6C	Z875 03-6 PMP	262013,00	702114500	L6C185T405-SD	223549,00	107030160
Z875 04/2A-L6C	Z875 04/2A-6 PMP	304714,00	702114510	L6C185T405-SD	223549,00	107030160
Z875 04-L6C	Z875 04-6 PMP	303909,00	702114520	L6C220T405-SD	249399,00	107030170
Z875 05/2A-L6C	Z875 05/2A-6 PMP	349829,00	702114540	L6C300T405-SD	316610,00	107030180
Z875 05-L6C	Z875 05-6 PMP	348577,00	702114550	L6C300T405-SD	316610,00	107030180
Z875 06/2A-L6C	Z875 06/2A-6 PMP	391368,00	702114560	L6C300T405-SD	316610,00	107030180
Z875 06/1A-L6C	Z875 06/1A-6 PMP	390920,00	702114570	L6C300T405-SD	316610,00	107030180
Z875 06-L6C	Z875 06-6 PMP	390563,00	702114590	L6C370T405-SD	408594,00	107030190
Z875 07/2A-L6C	Z875 07/2A-6 PMP	433087,00	702114610	L6C370T405-SD	408594,00	107030190

Z895 с двигателем 6" L6C, 3-фазный 3 x 380-415 В, 50 Гц

Модель	Розничная цена без НДС, руб.	Артикул	Подключение двиг. напорный ø	Мощность	Вес [кг]	Q							
						H= напор [м]							
Z08-095 (DOL)		na	6" Rp 5										

8" погружные насосы

Модель	Проточная часть Модель	Цена без НДС, руб.	Артикул	Двигатель Модель	Цена без НДС, руб.	Артикул
Z895 01-L6C	Z895 01-6 PMP	181524,00	702114870	L6C75T405	151670,00	107030030
Z895 02/2B-L6C	Z895 02/2B-6 PMP	225118,00	702114880	L6C110T405	156944,00	107030050
Z895 02/2A-L6C	Z895 02/2A-6 PMP	225118,00	702114890	L6C93T405	158182,00	107030040
Z895 02-L6C	Z895 02-6 PMP	224047,00	702114900	L6C150T405	179225,00	107030060
Z895 03/2B-L6C	Z895 03/2B-6 PMP	267641,00	702114910	L6C185T405	210745,00	107030070
Z895 03/1A-L6C	Z895 03/1A-6 PMP	267105,00	702114920	L6C220T405	221681,00	107030080
Z895 03-L6C	Z895 03-6 PMP	266213,00	702114930	L6C300T405	300854,00	107030090
Z895 04/2B-L6C	Z895 04/2B-6 PMP	310074,00	702114940	L6C300T405	300854,00	107030090
Z895 04/2A-L6C	Z895 04/2A-6 PMP	310074,00	702114950	L6C300T405	300854,00	107030090
Z895 04-L6C	Z895 04-6 PMP	308734,00	702114960	L6C300T405	300854,00	107030090
Z895 05/3A-L6C	Z895 05/3A-6 PMP	352328,00	702114980	L6C370T405	402854,00	107030100
Z895 05-L6C	Z895 05-6 PMP	354292,00	702115000	L6C370T405	402854,00	107030100

Z895 с двигателем 6" L6C, 3-фазный 3 x 400/690 В, 50 Гц

Модель	Розничная цена без НДС, руб.	Артикул	Подключение двиг. напорный ø	Мощность	Вес [кг]	Q							
						H= напор [м]							
Z08-095 (Y)		na	6" Rp 5										

8" погружные насосы

Модель	Проточная часть Модель	Цена без НДС, руб.	Артикул	Двигатель Модель	Цена без НДС, руб.	Артикул
Z895 01-L6C	Z895 01-6 PMP	181524,00	702114870	L6C75T405-SD	168892,00	107030120
Z895 02/2B-L6C	Z895 02/2B-6 PMP	225118,00	702114880	L6C110T405-SD	174065,00	107030140
Z895 02/2A-L6C	Z895 02/2A-6 PMP	225118,00	702114890	L6C93T405-SD	174924,00	107030130
Z895 02-L6C	Z895 02-6 PMP	224047,00	702114900	L6C150T405-SD	206808,00	107030150
Z895 03/2B-L6C	Z895 03/2B-6 PMP	267641,00	702114910	L6C185T405-SD	223549,00	107030160
Z895 03/1A-L6C	Z895 03/1A-6 PMP	267105,00	702114920	L6C220T405-SD	249399,00	107030170
Z895 03-L6C	Z895 03-6 PMP	266213,00	702114930	L6C300T405-SD	316610,00	107030180
Z895 04/2B-L6C	Z895 04/2B-6 PMP	310074,00	702114940	L6C300T405-SD	316610,00	107030180
Z895 04/2A-L6C	Z895 04/2A-6 PMP	310074,00	702114950	L6C300T405-SD	316610,00	107030180
Z895 04-L6C	Z895 04-6 PMP	308734,00	702114960	L6C300T405-SD	316610,00	107030180
Z895 05/3A-L6C	Z895 05/3A-6 PMP	352328,00	702114980	L6C370T405-SD	408594,00	107030190
Z895 05-L6C	Z895 05-6 PMP	354292,00	702115000	L6C370T405-SD	408594,00	107030190

Z8-LW

Скважинные насосы 8" - насосы из нержавеющей стали, что предотвращает образование коррозии даже в агрессивной среде. Особенности конструкции позволяют сократить гидравлические потери и защищают насос от блокировки после длительного простоя.

Области применения

Водоснабжение из глубоких скважин в ЖКХ и промышленности.

Характеристики

Подача: до 180 м^3/ч
Напор: до 550 м
Мощность: 4 ÷ 150 кВт
Глубина погружения: до 350 м
Температура перекачиваемой жидкости: до 35 °C

Двигатель

Напряжение: 3 ~400/690 В
Класс изоляции: Y
Степень защиты корпуса: IP68

Группа скидок

2F

Z8125 с двигателем 6" L6C, 3-фазный 3 x 380-415 В, 50 Гц

Модель	Розничная цена без НДС, руб.	Артикул	Подключение двиг. напорный ø	Мощность	Вес [кг]	Q							
						H= напор [м]							
na		na	10" Rp 5										

Z855 с двигателем 6" L6W, 3-фазный 3 x 380-415 В, 50 Гц

Модель	Розничная цена без НДС, руб.	Артикул	Подключение двиг. напорный ø	Мощность	Вес [кг]	Q							
						H= напор [м]							
na		na	6" Rp 5										

8" погружные насосы

Модель	Проточная часть Модель	Цена без НДС, руб.	Артикул	Двигатель Модель	Цена без НДС, руб.	Артикул
Z855 01-L6W	Z855 01-6 PMP	175628,00	702114010	L6W55T405/B	121409,00	507180020
Z855 02/2A-L6W	Z855 02/2A-6 PMP	216095,00	702114020	L6W75T405/B	127809,00	507180030
Z855 02/1A-L6W	Z855 02/1A-6 PMP	215739,00	702114030	L6W75T405/B	127809,00	507180030
Z855 02-L6W	Z855 02-6 PMP	215471,00	702114040	L6W93T405/B	137091,00	507180040
Z855 03/2A-L6W	Z855 03/2A-6 PMP	255672,00	702114050	L6W110T405/B	142327,00	507180050
Z855 03-L6W	Z855 03-6 PMP	255224,00	702114060	L6W150T405/B	162513,00	507180070
Z855 04/2A-L6W	Z855 04/2A-6 PMP	295246,00	702114070	L6W150T405/B	162513,00	507180070
Z855 04-L6W	Z855 04-6 PMP	294619,00	702114080	L6W185T405/B	171710,00	507180080
Z855 05/3A-L6W	Z855 05/3A-6 PMP	338393,00	702114090	L6W185T405/B	171710,00	507180080
Z855 05/2A-L6W	Z855 05/2A-6 PMP	338036,00	702114100	L6W220T405/B	189221,00	507180090
Z855 05-L6W	Z855 05-6 PMP	337321,00	702114110	L6W220T405/B	189221,00	507180090
Z855 06/2A-L6W	Z855 06/2A-6 PMP	377611,00	702114120	L6W260T405/B	240661,00	507180100
Z855 06-L6W	Z855 06-6 PMP	377164,00	702114130	L6W300T405/B	256500,00	507180110
Z855 07/2A-L6W	Z855 07/2A-6 PMP	417363,00	702114140	L6W300T405/B	256500,00	507180110
Z855 07-L6W	Z855 07-6 PMP	416560,00	702114180	L6W300T405/B	256500,00	507180110
Z855 08/2A-L6W	Z855 08/2A-6 PMP	457117,00	702114200	L6W370T405/B	333865,00	507180120
Z855 08-L6W	Z855 08-6 PMP	456490,00	702114220	L6W370T405/B	333865,00	507180120
Z855 09/2A-L6W	Z855 09/2A-6 PMP	498834,00	702114260	L6W370T405/B	333865,00	507180120

Z855 с двигателем 8" L8W, 3-фазный 3 x 380-415 В, 50 Гц

Модель	Розничная цена без НДС, руб.	Артикул	Подключение двиг. напорный ø	Мощность	Вес [кг]	Q							
						H= напор [м]							
na		na	8" Rp 5										

8" погружные насосы

Модель	Проточная часть Модель	Цена без НДС, руб.	Артикул	Двигатель Модель	Цена без НДС, руб.	Артикул
Z855 07/2A-L8W	Z855 07/2A-8 PMP	438624,00	702114150	L8W300T405/C	410656,00	507183030
Z855 07-L8W	Z855 07-8 PMP	437909,00	702114190	L8W300T405/C	410656,00	507183030
Z855 08/2A-L8W	Z855 08/2A-8 PMP	478107,00	702114210	L8W370T405/C	450838,00	507183040
Z855 08-L8W	Z855 08-8 PMP	477573,00	702114230	L8W370T405/C	450838,00	507183040
Z855 09/2A-L8W	Z855 09/2A-8 PMP	520274,00	702114270	L8W370T405/C	450838,00	507183040
Z855 09-L8W	Z855 09-8 PMP	519470,00	702114280	L8W450T405/C	480775,00	507183050
Z855 10/2A-L8W	Z855 10/2A-8 PMP	560027,00	702114290	L8W450T405/C	480775,00	507183050
Z855 10-L8W	Z855 10-8 PMP	559222,00	702114300	L8W450T405/C	480775,00	507183050
Z855 11/2A-L8W	Z855 11/2A-8 PMP	599512,00	702114310	L8W450T405/C	480775,00	507183050
Z855 11-L8W	Z855 11-8 PMP	599155,00	702114320	L8W520T405/C	529966,00	507183060
Z855 12-L8W	Z855 12-8 PMP	638372,00	702114330	L8W520T405/C	529966,00	507183060
Z855 13-L8W	Z855 13-8 PMP	680716,00	702114340	L8W550T405/C	540452,00	507183070
Z855 14-L8W	Z855 14-8 PMP	720200,00	702114350	L8W670T405/C	634894,00	507183090
Z855 15-L8W	Z855 15-8 PMP	759865,00	702114360	L8W670T405/C	634894,00	507183090
Z855 16-L8W	Z855 16-8 PMP	799527,00	702114370	L8W750T405/C	647203,00	507183100
Z855 17-L8W	Z855 17-8 PMP	841514,00	702114380	L8W750T405/C	647203,00	507183100
Z855 18-L8W	Z855 18-8 PMP	881447,00	702114390	L8W830T405/C	703927,00	507183110
Z855 19-L8W	Z855 19-8 PMP	920753,00	702114410	L8W930T405/C	764592,00	507183120

Z875 с двигателем 6" L6W, 3-фазный 3 x 380-415 В, 50 Гц

Модель	Розничная цена без НДС, руб.	Артикул	Подключение двиг. напорный ø	Мощность	Вес [кг]	Q							
						H= напор [м]							
na		na	6" Rp 5										

8" погружные насосы

Модель	Проточная часть Модель	Цена без НДС, руб.	Артикул	Двигатель Модель	Цена без НДС, руб.	Артикул
Z875 01-L6W	Z875 01-6 PMP	178310,00	702114430	L6W55T405/B	121409,00	507180020
Z875 02/2A-L6W	Z875 02/2A-6 PMP	221188,00	702114440	L6W75T405/B	127809,00	507180030
Z875 02/1A-L6W	Z875 02/1A-6 PMP	220831,00	702114450	L6W93T405/B	137091,00	507180040
Z875 02-L6W	Z875 02-6 PMP	219937,00	702114460	L6W110T405/B	142327,00	507180050
Z875 03/3A-L6W	Z875 03/3A-6 PMP	263531,00	702114470	L6W110T405/B	142327,00	507180050
Z875 03/2A-L6W	Z875 03/2A-6 PMP	262996,00	702114480	L6W093T405/B	160159,00	507150060
Z875 03/1A-L6W	Z875 03/1A-6 PMP	262282,00	702114490	L6W150T405/B	162513,00	507180070
Z875 03-L6W	Z875 03-6 PMP	262013,00	702114500	L6W185T405/B	171710,00	507180080
Z875 04/2A-L6W	Z875 04/2A-6 PMP	304714,00	702114510	L6W185T405/B	171710,00	507180080
Z875 04-L6W	Z875 04-6 PMP	303909,00	702114520	L6W220T405/B	189221,00	507180090
Z875 05/2A-L6W	Z875 05/2A-6 PMP	349829,00	702114540	L6W260T405/B	240661,00	507180100
Z875 05-L6W	Z875 05-6 PMP	348577,00	702114550	L6W300T405/B	256500,00	507180110
Z875 06/2A-L6W	Z875 06/2A-6 PMP	391368,00	702114560	L6W300T405/B	256500,00	507180110
Z875 06/1A-L6W	Z875 06/1A-6 PMP	390920,00	702114570	L6W300T405/B	256500,00	507180110
Z875 06-L6W	Z875 06-6 PMP	390563,00	702114590	L6W370T405/B	333865,00	507180120
Z875 07/2A-L6W	Z875 07/2A-6 PMP	433087,00	702114610	L6W370T405/B	333865,00	507180120

Z875 с двигателем 8" L8W, 3-фазный 3 x 380-415 В, 50 Гц

Модель	Розничная цена без НДС, руб.	Артикул	Подключение двиг. напорный ø	Мощность	Вес [кг]	Q							
						H= напор [м]							
na		na	8" Rp 5										

8" погружные насосы

Модель	Проточная часть Модель	Цена без НДС, руб.	Артикул	Двигатель Модель	Цена без НДС, руб.	Артикул
Z875 06/1A-L8W	Z875 06/1A-8 PMP	396191,00	702114580	L8W300T405/C	410656,00	507183030
Z875 06-L8W	Z875 06-8 PMP	395834,00	702114600	L8W370T405/C	450838,00	507183040
Z875 07/2A-L8W	Z875 07/2A-8 PMP	438088,00	702114620	L8W370T405/C	450838,00	507183040
Z875 07-L8W	Z875 07-8 PMP	437016,00	702114640	L8W450T405/C	480775,00	507183050
Z875 08/2A-L8W	Z875 08/2A-8 PMP	480252,00	702114670	L8W450T405/C	480775,00	507183050
Z875 08-L8W	Z875 08-8 PMP	479270,00	702114680	L8W450T405/C	480775,00	507183050
Z875 09/2A-L8W	Z875 09/2A-8 PMP	524472,00	702114690	L8W450T405/C	480775,00	507183050
Z875 09/1A-L8W	Z875 09/1A-8 PMP	523846,00	702114700	L8W520T405/C	529966,00	507183060
Z875 09-L8W	Z875 09-8 PMP	523581,00	702114710	L8W520T405/C	529966,00	507183060
Z875 10/2A-L8W	Z875 10/2A-8 PMP	566548,00	702114720	L8W520T405/C	529966,00	507183060
Z875 10-L8W	Z875 10-8 PMP	565388,00	702114730	L8W550T405/C	540452,00	507183070
Z875 11/2A-L8W	Z875 11/2A-8 PMP	608178,00	702114740	L8W550T405/C	540452,00	507183070
Z875 11-L8W	Z875 11-8 PMP	607105,00	702114750	L8W600T405/C	571374,00	507183080
Z875 12-L8W	Z875 12-8 PMP	648913,00	702114760	L8W670T405/C	634894,00	507183090
Z875 13-L8W	Z875 13-8 PMP	693133,00	702114770	L8W750T405/C	647203,00	507183100
Z875 14-L8W	Z875 14-8 PMP	734941,00	702114780	L8W830T405/C	703927,00	507183110
Z875 15-L8W	Z875 15-8 PMP	776837,00	702114790	L8W830T405/C	703927,00	507183110
Z875 16-L8W	Z875 16-8 PMP	818824,00	702114810	L8W930T405/C	764592,00	507183120
Z875 17-L8W	Z875 17-8 PMP	862954,00	702114830	L8W930T405/C	764592,00	507183120
Z875 18-L8W	Z875 18-8 PMP	904940,00	702114850			

Z895 с двигателем 6" L6W, 3-фазный 3 x 380-415 В, 50 Гц

Модель	Розничная цена без НДС, руб.	Артикул	Подключение двиг. напорный ø	Мощность	Вес [кг]	Q							
						H= напор [м]							
na		na	6" Rp 5										

8" погружные насосы

Модель	Проточная часть Модель	Цена без НДС, руб.	Артикул	Двигатель Модель	Цена без НДС, руб.	Артикул
Z895 01-L6W	Z895 01-6 PMP	181524,00	702114870	L6W75T405/B	127809,00	507180030
Z895 02/2B-L6W	Z895 02/2B-6 PMP	225118,00	702114880	L6W110T405/B	142327,00	507180050
Z895 02/2A-L6W	Z895 02/2A-6 PMP	225118,00	702114890	L6W093T405/B	160159,00	507150060
Z895 02-L6W	Z895 02-6 PMP	224047,00	702114900	L6W150T405/B	162513,00	507180070
Z895 03/2B-L6W	Z895 03/2B-6 PMP	267641,00	702114910	L6W185T405/B	171710,00	507180080
Z895 03/1A-L6W	Z895 03/1A-6 PMP	267105,00	702114920	L6W220T405/B	189221,00	507180090
Z895 03-L6W	Z895 03-6 PMP	266213,00	702114930	L6W260T405/B	240661,00	507180100
Z895 04/2B-L6W	Z895 04/2B-6 PMP	310074,00	702114940	L6W260T405/B	240661,00	507180100
Z895 04/2A-L6W	Z895 04/2A-6 PMP	310074,00	702114950	L6W300T405/B	256500,00	507180110
Z895 04-L6W	Z895 04-6 PMP	308734,00	702114960	L6W300T405/B	256500,00	507180110
Z895 05/3A-L6W	Z895 05/3A-6 PMP	352328,00	702114980	L6W370T405/B	333865,00	507180120
Z895 05-L6W	Z895 05-6 PMP	354292,00	702115000	L6W370T405/B	333865,00	507180120

Z895 с двигателем 8" L8W, 3-фазный 3 x 380-415 В, 50 Гц

Модель	Розничная цена без НДС, руб.	Артикул	Подключение двиг. напорный ø	Мощность	Вес [кг]	Q							
						H= напор [м]							
na		na	8" Rp 5										

8" погружные насосы

Модель	Проточная часть Модель	Цена без НДС, руб.	Артикул	Двигатель Модель	Цена без НДС, руб.	Артикул
Z895 04-L8W	Z895 04-8 PMP	313916,00	702114970	L8W300T405/C	410656,00	507183030
Z895 05/3A-L8W	Z895 05/3A-8 PMP	356437,00	702114990	L8W370T405/C	450838,00	507183040
Z895 05-L8W	Z895 05-8 PMP	359387,00	702115010	L8W370T405/C	450838,00	507183040
Z895 06/3A-L8W	Z895 06/3A-8 PMP	397620,00	702115020	L8W450T405/C	480775,00	507183050
Z895 06-L8W	Z895 06-8 PMP	401907,00	702115030	L8W450T405/C	480775,00	507183050
Z895 07/3A-L8W	Z895 07/3A-8 PMP	438713,00	702115040	L8W520T405/C	529966,00	507183060
Z895 07-L8W	Z895 07-8 PMP	443447,00	702115050	L8W520T405/C	529966,00	507183060
Z895 08/3A-L8W	Z895 08/3A-8 PMP	480074,00	702115060	L8W550T405/C	540452,00	507183070
Z895 08-L8W	Z895 08-8 PMP	486596,00	702115070	L8W600T405/C	571374,00	507183080
Z895 09/3A-L8W	Z895 09/3A-8 PMP	521168,00	702115080	L8W670T405/C	634894,00	507183090
Z895 09-L8W	Z895 09-8 PMP	531352,00	702115090	L8W670T405/C	634894,00	507183090
Z895 10/3A-L8W	Z895 10/3A-8 PMP	562261,00	702115100	L8W750T405/C	647203,00	507183100
Z895 10-L8W	Z895 10-8 PMP	573874,00	702115110	L8W750T405/C	647203,00	507183100
Z895 11-L8W	Z895 11-8 PMP	616037,00	702115120	L8W830T405/C	703927,00	507183110
Z895 12-L8W	Z895 12-8 PMP	658472,00	702115140	L8W930T405/C	764592,00	507183120
Z895 13-L8W	Z895 13-8 PMP	703496,00	702115160			
Z895 14-L8W	Z895 14-8 PMP	745659,00	702115180			

Z8125 с двигателем 6" L6W, 3-фазный 3 x 380-415 В, 50 Гц

Модель	Розничная цена без НДС, руб.	Артикул	Подключение двиг. напорный ø	Мощность	Вес [кг]	Q							
						H= напор [м]							
na		na	6" Rp 5										

8" погружные насосы

Модель	Проточная часть Модель	Цена без НДС, руб.	Артикул	Двигатель Модель	Цена без НДС, руб.	Артикул
Z8125 01-L6W	Z8125 01-6 PMP	184205,00	702115280	L6W75T405/B	127809,00	507180030
Z8125 02/2B-L6W	Z8125 02/2B-6 PMP	227889,00	702115290	L6W110T405/B	142327,00	507180050
Z8125 02/2A-L6W	Z8125 02/2A-6 PMP	227889,00	702115300	L6W093T405/B	160159,00	507150060
Z8125 02-L6W	Z8125 02-6 PMP	226995,00	702115310	L6W150T405/B	162513,00	507180070
Z8125 03/3A-L6W	Z8125 03/3A-6 PMP	270856,00	702115320	L6W185T405/B	171710,00	507180080
Z8125 03-L6W	Z8125 03-6 PMP	269517,00	702115330	L6W220T405/B	189221,00	507180090
Z8125 04/2B-L6W	Z8125 04/2B-6 PMP	312932,00	702115340	L6W260T405/B	240661,00	507180100
Z8125 04/2A-L6W	Z8125 04/2A-6 PMP	312932,00	702115350	L6W300T405/B	256500,00	507180110
Z8125 04-L6W	Z8125 04-6 PMP	311951,00	702115360	L6W300T405/B	256500,00	507180110
Z8125 05/3A-L6W	Z8125 05/3A-6 PMP	359119,00	702115380	L6W370T405/B	333865,00	507180120
Z8125 05-L6W	Z8125 05-6 PMP	357865,00	702115400	L6W370T405/B	333865,00	507180120

Z8125 с двигателем 8" L8W, 3-фазный 3 x 380-415 В, 50 Гц

Модель	Розничная цена без НДС, руб.	Артикул	Подключение двиг. напорный ø	Мощность	Вес [кг]	Q							
						H= напор [м]							
na		na	8" Rp 5										

8" погружные насосы

Модель	Проточная часть Модель	Цена без НДС, руб.	Артикул	Двигатель Модель	Цена без НДС, руб.	Артикул
Z8125 04-L8W	Z8125 04-8 PMP	324815,00	702115370	L8W300T405/C	410656,00	507183030
Z8125 05/3A-L8W	Z8125 05/3A-8 PMP	372071,00	702115390	L8W370T405/C	450838,00	507183040
Z8125 05-L8W	Z8125 05-8 PMP	370642,00	702115410	L8W370T405/C	450838,00	507183040
Z8125 06/3A-L8W	Z8125 06/3A-8 PMP	414326,00	702115420	L8W450T405/C	480775,00	507183050
Z8125 06-L8W	Z8125 06-8 PMP	413166,00	702115430	L8W450T405/C	480775,00	507183050
Z8125 07/3A-L8W	Z8125 07/3A-8 PMP	456490,00	702115440	L8W520T405/C	529966,00	507183060
Z8125 07-L8W	Z8125 07-8 PMP	454883,00	702115450	L8W520T405/C	529966,00	507183060
Z8125 08/3A-L8W	Z8125 08/3A-8 PMP	499547,00	702115460	L8W550T405/C	540452,00	507183070
Z8125 08-L8W	Z8125 08-8 PMP	498209,00	702115470	L8W600T405/C	571374,00	507183080
Z8125 09/3A-L8W	Z8125 09/3A-8 PMP	544572,00	702115480	L8W670T405/C	634894,00	507183090
Z8125 09-L8W	Z8125 09-8 PMP	543143,00	702115490	L8W670T405/C	634894,00	507183090
Z8125 10/3A-L8W	Z8125 10/3A-8 PMP	587005,00	702115500	L8W750T405/C	647203,00	507183100
Z8125 10-L8W	Z8125 10-8 PMP	585577,00	702115510	L8W750T405/C	647203,00	507183100
Z8125 11-L8W	Z8125 11-8 PMP	628278,00	702115520	L8W830T405/C	703927,00	507183110
Z8125 12-L8W	Z8125 12-8 PMP	670800,00	702115540	L8W930T405/C	764592,00	507183120
Z8125 13-L8W	Z8125 13-8 PMP	715646,00	702115560	L8W930T405/C	764592,00	507183120
Z8125 14-L8W	Z8125 14-8 PMP	758256,00	702115580			
Z8125 15-L8W	Z8125 15-8 PMP	800956,00	702115600			

Z8125 с двигателем 10" L10W, 3-фазный 3 x 380-415 В, 50 Гц

Модель	Розничная цена без НДС, руб.	Артикул	Подключение двиг. напорный ø	Мощность	Вес [кг]	Q							
						H= напор [м]							
na		na	10" Rp 5										

8" погружные насосы

Модель	Проточная часть Модель	Цена без НДС, руб.	Артикул	Двигатель Модель	Цена без НДС, руб.	Артикул
Z8125 14-L10W	Z8125 14-10 PMP	869119,00	702115590	L10W1100T405/B	865039,00	507156020
Z8125 15-L10W	Z8125 15-10 PMP	911639,00	702115610	L10W1100T405/B	865039,00	507156020
Z8125 16-L10W	Z8125 16-10 PMP	954251,00	702115630	L10W1300T405/B	943724,00	507156030
Z8125 17-L10W	Z8125 17-10 PMP	999096,00	702115650	L10W1300T405/B	943724,00	507156030
Z8125 18-L10W	Z8125 18-10 PMP	1041710,00	702115670	L10W1500T405/B	1045226,00	507156040

Z10-LW

Скважинные насосы 8″ - насосы из нержавеющей стали, что предотвращает образование коррозии даже в агрессивной среде. Особенности конструкции позволяют сократить гидравлические потери и защищают насос от блокировки после длительного простоя.

Области применения

Водоснабжение из глубоких скважин в ЖКХ и промышленности.

Характеристики

Подача: до 350 м^3/ч
Напор: до 545 м
Мощность: 4 ÷ 300 кВт
Глубина погружения: до 350 м
Температура перекачиваемой жидкости: до 35 °C

Двигатель

Напряжение: 3 ~400/690 В
Класс изоляции: Y
Степень защиты корпуса: IP68

Группа скидок

2I

6" L6W, 3-фазный 3 x 380-415 В, прямой пуск, 50 Hz

Модель	Розничная цена без НДС, руб.	Артикул	Подключение двиг. напорный ø	Мощность	Вес [кг]	Q							
						H= напор [м]							
na		na	6" Rp 5										

10" погружные насосы

Модель	Проточная часть Модель	Цена без НДС, руб.	Артикул	Двигатель Модель	Цена без НДС, руб.	Артикул
Z10150 01/1A-L6W	Z10150 01/1A-6	252 098,00	702214030	L6W150T405/B	162513,00	507180070
Z10150 01/1B-L6W	Z10150 01/1B-6	255 402,00	702214020	L6W130T405/B	160159,00	507150060
Z10150 01/1C-L6W	Z10150 01/1C-6	261 120,00	702214010	L6W110T405/B	142327,00	507180050
Z10150 02/2A-L6W	Z10150 02/2A-6	359 028,00	702214070	L6W300T405/B	256500,00	507180110
Z10150 02/2B-L6W	Z10150 02/2B-6	365 462,00	702214060	L6W260T405/B	240661,00	507180100
Z10150 02/2C-L6W	Z10150 02/2C-6	377 698,00	702214050	L6W220T405/B	189221,00	507180090
Z10150 03/2C-L6W	Z10150 03/2C-6	462 745,00	702214100	L6W370T405/B	333865,00	507180120
Z10275 01/1A-L6W	Z10275 01/1A-6	302 572,00	702215020	L6W220T405/B	189221,00	507180090
Z10275 01/1B-L6W	Z10275 01/1B-6	311 235,00	702215010	L6W185T405/B	171710,00	507180080
Z10275 01-L6W	Z10275 01-6	279 166,00	702215030	L6W300T405/B	256500,00	507180110
Z10275 02/2B-L6W	Z10275 02/2B-6	439 965,00	702215040	L6W370T405/B	333865,00	507180120

8" L8W, 3-фазный напряжение 3 x 380-415 В, прямой пуск, 50 Гц

Модель	Розничная цена без НДС, руб.	Артикул	Подключение двиг. напорный ø	Мощность	Вес [кг]	Q							
						H= напор [м]							
na		na	6" Rp 5										

10" погружные насосы

Модель	Проточная часть Модель	Цена без НДС, руб.	Артикул	Двигатель Модель	Цена без НДС, руб.	Артикул
Z10150 04/2B-L8W	Z10150 04/2B-8	547 432,00	702214160	L8W600T405/C	571374,00	507183080
Z10150 04-L8W	Z10150 04-8	500 889,00	702214180	L8W670T405/C	634894,00	507183090
Z10150 05/2C-L8W	Z10150 05/2C-8	644 089,00	702214190	L8W670T405/C	634894,00	507183090
Z10150 05/2B-L8W	Z10150 05/2B-8	632 029,00	702214200	L8W750T405/C	647203,00	507183100
Z10150 05-L8W	Z10150 05-8	585 486,00	702214210	L8W830T405/C	703927,00	507183110
Z10150 06/2C-L8W	Z10150 06/2C-8	728 687,00	702214220	L8W830T405/C	703927,00	507183110
Z10150 03/3A-L8W	Z10150 03/2A-8	477 663,00	702214130	L8W450T405/C	480775,00	507183050
Z10150 03/2B-L8W	Z10150 03/2B-8	464 264,00	702214120	L8W450T405/C	480775,00	507183050
Z10150 06/1B-L8W	Z10150 06/1B-8	668 743,00	702214230	L8W930T405/C	764592,00	507183120
Z10150 03-L8W	Z10150 03-8	417 541,00	702214145	L8W520T405/C	529966,00	507183060
Z10150 04/2C-L8W	Z10150 04/2C-8	559 849,00	702214150	L8W520T405/C	529966,00	507183060

10" L10W, 3-фазный напряжение 3 x 380-415 В, прямой пуск, 50 Гц

Модель	Розничная цена без НДС, руб.	Артикул	Подключение двиг. напорный ø	Мощность	Вес [кг]	Q							
						H= напор [м]							
na		na	6" Rp 5										

10" погружные насосы

Модель	Проточная часть Модель	Цена без НДС, руб.	Артикул	Двигатель Модель	Цена без НДС, руб.	Артикул
Z10150 06-L10W	Z10150 06-10	708 320,00	702214240	L10W1100T405/B	865039,00	507156020
Z10150 07/1B-L10W	Z10150 07/1B-10	817 484,00	702214260	L10W1100T405/B	865039,00	507156020
Z10150 07/3B-L10W	Z10150 07/3B-10	864 383,00	702214250	L10W1100T405/B	865039,00	507156020
Z10150 08/3B-L10W	Z10150 08/3B-10	947 462,00	702214270	L10W1300T405/B	943724,00	507156030
Z10150 08-L10W	Z10150 08-10	877 515,00	702214280	L10W1300T405/B	943724,00	507156030
Z10150 09/3B-L10W	Z10150 09/3B-10	1 030 453,00	702214290	L10W1500T405/B	1045226,00	507156040
Z10150 09-L10W	Z10150 09-10	960 596,00	702214300	L10W1500T405/B	1045226,00	507156040

6" L6W, 3-фазный напряжение 3 x 380-415 В, звезда-треугольник, 50 Гц

Модель	Розничная цена без НДС, руб.	Артикул	Подключение двиг. напорный ø	Мощность	Вес [кг]	Q							
						H= напор [м]							
na		na	6" Rp 5										

10" погружные насосы

Модель	Проточная часть Модель	Цена без НДС, руб.	Артикул	Двигатель Модель	Цена без НДС, руб.	Артикул
Z10150 01/1A-L6W SD	Z10150 01/1A-6	252 098,00	702214030	L6W150T405/B-SD	179232,00	507180075
Z10150 01/1B-L6W SD	Z10150 01/1B-6	255 402,00	702214020	L6W130T405/B-SD	174858,00	507150065
Z10150 01/1C-L6W SD	Z10150 01/1C-6	261 120,00	702214010	L6W110T405/B-SD	154268,00	507180055
Z10150 02/2A-L6W SD	Z10150 02/2A-6	359 028,00	702214070	L6W300T405/B-SD	274395,00	507180115
Z10150 02/2B-L6W SD	Z10150 02/2B-6	365 462,00	702214060	L6W260T405/B-SD	260207,00	507180105
Z10150 02/2C-L6W SD	Z10150 02/2C-6	377 698,00	702214050	L6W220T405/B-SD	216146,00	507180095
Z10150 03/2C-L6W SD	Z10150 03/2C-6	462 745,00	702214100	L6W370T405/B-SD	376279,00	507180125

8" L8W, 3-фазный напряжение 3 x 400/690 В, прямой пуск, 50 Гц

Модель	Розничная цена без НДС, руб.	Артикул	Подключение двиг. напорный ø	Мощность	Вес [кг]	Q							
						H= напор [м]							
na		na	6" Rp 5										

10" погружные насосы

Модель	Проточная часть Модель	Цена без НДС, руб.	Артикул	Двигатель Модель	Цена без НДС, руб.	Артикул
Z10150 03-L8W SD	Z10150 03-8	417 541,00	702214145	L8W520T405/C-SD	567043,00	507183065
Z10150 04/2C-L8W SD	Z10150 04/2C-8	559 849,00	702214150	L8W520T405/C-SD	567043,00	507183065
Z10150 04/2B-L8W SD	Z10150 04/2B-8	547 432,00	702214160	L8W600T405/C-SD	606335,00	507183085
Z10150 04-L8W SD	Z10150 04-8	500 889,00	702214180	L8W670T405/C-SD	666111,00	507183095
Z10150 05/2C-L8W SD	Z10150 05/2C-8	644 089,00	702214190	L8W670T405/C-SD	666111,00	507183095
Z10150 05/2B-L8W SD	Z10150 05/2B-8	632 029,00	702214200	L8W750T405/C-SD	693782,00	507183105
Z10150 05-L8W SD	Z10150 05-8	585 486,00	702214210	L8W830T405/C-SD	745879,00	507183115
Z10150 06/2C-L8W SD	Z10150 06/2C-8	728 687,00	702214220	L8W830T405/C-SD	745879,00	507183115
Z10150 03/3A-L8W SD	Z10150 03/2A-8	477 663,00	702214130	L8W450T405/C-SD	516424,00	507183055
Z10150 03/2B-L8W SD	Z10150 03/2B-8	464 264,00	702214120	L8W450T405/C-SD	516424,00	507183055
Z10150 06/1B-L8W SD	Z10150 06/1B-8	668 743,00	702214230	L8W930T405/C-SD	811171,00	507183125

10" L10W, 3-фазный напряжение 3 x 400/690 В, прямой пуск, 50 Гц

Модель	Розничная цена без НДС, руб.	Артикул	Подключение двиг. напорный ø	Мощность	Вес [кг]	Q							
						H= напор [м]							
na		na	6" Rp 5										

10" погружные насосы

Модель	Проточная часть Модель	Цена без НДС, руб.	Артикул	Двигатель Модель	Цена без НДС, руб.	Артикул
Z10150 06-L10W SD	Z10150 06-10	708 320,00	702214240	L10W1100T405/B-SD	913096,00	507156025
Z10150 07/1B-L10W SD	Z10150 07/1B-10	817 484,00	702214260	L10W1100T405/B-SD	913096,00	507156025
Z10150 07/3B-L10W SD	Z10150 07/3B-10	864 383,00	702214250	L10W1100T405/B-SD	913096,00	507156025
Z10150 08/3B-L10W SD	Z10150 08/3B-10	947 462,00	702214270	L10W1500T405/B-SD	1093607,00	507156045
Z10150 08-L10W SD	Z10150 08-10	877 515,00	702214280	L10W1500T405/B-SD	1093607,00	507156045
Z10150 09/3B-L10W SD	Z10150 09/3B-10	1 030 453,00	702214290	L10W1300T405/B-SD	992471,00	507156035
Z10150 09-L10W SD	Z10150 09-10	960 596,00	702214300	L10W1300T405/B-SD	992471,00	507156035

6" L6W, 3-фазный напряжение 3 x 380-415 В, звезда-треугольник, 50 Гц

Модель	Розничная цена без НДС, руб.	Артикул	Подключение двиг. напорный ø	Мощность	Вес [кг]	Q							
						H= напор [м]							
na		na	6" Rp 5										

10" погружные насосы

Модель	Проточная часть Модель	Цена без НДС, руб.	Артикул	Двигатель Модель	Цена без НДС, руб.	Артикул
Z10220 01/1A-L6W	Z10220 01/1A-6	268 714,00	702215530	L6W220T405/B	189221,00	507180090
Z10220 01/1B-L6W	Z10220 01/1B-6	272 019,00	702215520	L6W185T405/B	171710,00	507180080
Z10220 01/1C-L6W	Z10220 01/1C-6	276 038,00	702215510	L6W150T405/B	162513,00	507180070
Z10220 01-L6W	Z10220 01-6	250 668,00	702215540	L6W260T405/B	240661,00	507180100
Z10220 02/2B-L6W	Z10220 02/2B-6	385 294,00	702215560	L6W370T405/B	333865,00	507180120
Z10220 02/2C-L6W	Z10220 02/2C-6	393 779,00	702215550	L6W300T405/B	256500,00	507180110

8" L8W, 3-фазный напряжение 3 x 380-415 В, прямой пуск, 50 Гц

Модель	Розничная цена без НДС, руб.	Артикул	Подключение двиг. напорный ø	Мощность	Вес [кг]	Q							
						H= напор [м]							
na		na	6" Rp 5										

10" погружные насосы

Модель	Проточная часть Модель	Цена без НДС, руб.	Артикул	Двигатель Модель	Цена без НДС, руб.	Артикул
Z10220 02-L8W	Z10220 02-8	359 566,00	702215590	L8W520T405/C	529966,00	507183060
Z10220 03/2B-L8W	Z10220 03/2B-8	491 866,00	702215600	L8W600T405/C	571374,00	507183080
Z10220 03-L8W	Z10220 03-8	449 612,00	702215620	L8W750T405/C	647203,00	507183100
Z10220 04/2B-L8W	Z10220 04/2B-8	579 681,00	702215630	L8W830T405/C	703927,00	507183110
Z10220 02/2A-L8W	Z10220 02/2A-8	395 476,00	702215580	L8W450T405/C	480775,00	507183050
Z10220 04/2A-L8W	Z10220 04/2A-8	573 069,00	702215640	L8W930T405/C	764592,00	507183120

10" L10W, 3-фазный напряжение 3 x 380-415 В, прямой пуск, 50 Гц

Модель	Розничная цена без НДС, руб.	Артикул	Подключение двиг. напорный ø	Мощность	Вес [кг]	Q							
						H= напор [м]							
na		na	6" Rp 5										

10" погружные насосы

Модель	Проточная часть Модель	Цена без НДС, руб.	Артикул	Двигатель Модель	Цена без НДС, руб.	Артикул
Z10220 04/2A-10"	Z10220 04/2A-10	614 430,00	702215650	по запросу		по запросу
Z10220 04/2A-L10W	Z10220 04/2A-10	614 430,00	702215650	L10W1100T405/B	865039,00	507156020
Z10220 04-L10W	Z10220 04-10	578 342,00	702215660	L10W1100T405/B	865039,00	507156020
Z10220 05-L10W	Z10220 05-10	667 493,00	702215680	L10W1300T405/B	943724,00	507156030
Z10220 06/2B-L10W	Z10220 06/2B-10	797 475,00	702215690	L10W1500T405/B	1045226,00	507156040
Z10220 06-10"	Z10220 06-10	754 951,00	702215700	по запросу		по запросу
Z10220 07/2B-10"	Z10220 07/2B-10	888 414,00	702215710	по запросу		по запросу
Z10220 07-10"	Z10220 07-10	846 159,00	702215730	по запросу		по запросу

6" L6W, 3-фазный напряжение 3 x 400/690 В, звезда-треугольник, 50 Гц

Модель	Розничная цена без НДС, руб.	Артикул	Подключение двиг. напорный ø	Мощность	Вес [кг]	Q							
						H= напор [м]							
na		na	6" Rp 5										

10" погружные насосы

Модель	Проточная часть Модель	Цена без НДС, руб.	Артикул	Двигатель Модель	Цена без НДС, руб.	Артикул
Z10220 01/1A-L6W SD	Z10220 01/1A-6	268 714,00	702215530	L6W220T405/B-SD	216146,00	507180095
Z10220 01/1B-L6W SD	Z10220 01/1B-6	272 019,00	702215520	L6W185T405/B-SD	193741,00	507180085
Z10220 01/1C-L6W SD	Z10220 01/1C-6	276 038,00	702215510	L6W150T405/B-SD	179232,00	507180075
Z10220 01-L6W SD	Z10220 01-6	250 668,00	702215540	L6W260T405/B-SD	260207,00	507180105
Z10220 02/2B-L6W SD	Z10220 02/2B-6	385 294,00	702215560	L6W370T405/B-SD	376279,00	507180125
Z10220 02/2C-L6W SD	Z10220 02/2C-6	393 779,00	702215550	L6W300T405/B-SD	274395,00	507180115

8" L8W, 3-фазный напряжение 3 x 400/690 В, звезда-треугольник, 50 Гц

Модель	Розничная цена без НДС, руб.	Артикул	Подключение двиг. напорный ø	Мощность	Вес [кг]	Q							
						H= напор [м]							
na		na	6" Rp 5										

10" погружные насосы

Модель	Проточная часть Модель	Цена без НДС, руб.	Артикул	Двигатель Модель	Цена без НДС, руб.	Артикул
Z10220 02/2B-L8W SD	Z10220 02/2B-8	401 997,00	702215570	по запросу		по запросу
Z10220 02-L8W SD	Z10220 02-8	359 566,00	702215590	L8W520T405/C-SD	567043,00	507183065
Z10220 04/2B-L8W SD	Z10220 04/2B-8	579 681,00	702215630	по запросу		по запросу
Z10220 03/2B-L8W SD	Z10220 03/2A-8	485 525,00	702215610	L8W600T405/C-SD	606335,00	507183085
Z10220 03/3A-L8W SD	Z10220 03/2B-8	491 866,00	702215600	L8W750T405/C-SD	693782,00	507183105
Z10220 03-L8W SD	Z10220 03-8	449 612,00	702215620	L8W750T405/C-SD	693782,00	507183105
Z10220 02/2A-L8W SD	Z10220 02/2A-8	395 476,00	702215580	L8W450T405/C-SD	516424,00	507183055
Z10220 04/2A-L8W SD	Z10220 04/2A-8	573 069,00	702215640	L8W930T405/C-SD	811171,00	507183125

10" L10W, 3-фазный напряжение 3 x 400/690 В, звезда-треугольник, 50 Гц

Модель	Розничная цена без НДС, руб.	Артикул	Подключение двиг. напорный ø	Мощность	Вес [кг]	Q							
						H= напор [м]							
na		na	6" Rp 5										

10" погружные насосы

Модель	Проточная часть Модель	Цена без НДС, руб.	Артикул	Двигатель Модель	Цена без НДС, руб.	Артикул
Z10220 04-L10W SD	Z10220 04-10	578 342,00	702215660	L10W1100T405/B-SD	913096,00	507156025
Z10220 05/3B-L10W SD	Z10220 05/2B-10	710 016,00	702215670	L10W1100T405/B-SD	913096,00	507156025
Z10220 05-L10W SD	Z10220 05-10	667 493,00	702215680	L10W1500T405/B-SD	1093607,00	507156045
Z10220 06/2B-L10W SD	Z10220 06/2B-10	797 475,00	702215690	L10W1300T405/B-SD	992471,00	507156035

8" L8W, 3-фазный напряжение 3 x 380-415 В, прямой пуск, 50 Гц

Модель	Розничная цена без НДС, руб.	Артикул	Подключение двиг. напорный ø	Мощность	Вес [кг]	Q							
na		na	6" Rp 5										

10" погружные насосы

Модель	Проточная часть Модель	Цена без НДС, руб.	Артикул	Двигатель Модель	Цена без НДС, руб.	Артикул
Z10275 02-L8W	Z10275 02-8	391 368,00	702215070	L8W550T405/C	540452,00	507183070
Z10275 03/2B-L8W	Z10275 03/2B-8	549 845,00	702215080	L8W600T405/C	571374,00	507183080
Z10275 03/3A-L8W	Z10275 03/3A-8	555 740,00	702215090	L8W670T405/C	634894,00	507183090
Z10275 03/1A-L8W	Z10275 03/1A-8	509 287,00	702215100	L8W750T405/C	647203,00	507183100
Z10275 03-L8W	Z10275 03-8	485 881,00	702215110	L8W830T405/C	703927,00	507183110
Z10275 02/2A-L8W	Z10275 02/2A-8	438 088,00	702215060	L8W450T405/C	480775,00	507183050
Z10275 04/3A-L8W	Z10275 04/3A-8	647 931,00	702215120	L8W930T405/C	764592,00	507183120

10" L10W, 3-фазный напряжение 3 x 380-415 В, прямой пуск, 50 Гц

Модель	Розничная цена без НДС, руб.	Артикул	Подключение двиг. напорный ø	Мощность	Вес [кг]	Q							
						H= напор [м]							
na		na	6" Rp 5										

10" погружные насосы

Модель	Проточная часть Модель	Цена без НДС, руб.	Артикул	Двигатель Модель	Цена без НДС, руб.	Артикул
Z10275 04/2A-L10W	Z10275 04/2A-10	625 776,00	702215130	L10W1100T405/B	865039,00	507156020
Z10275 04-L10W	Z10275 04-10	616 843,00	702215140	L10W1100T405/B	865039,00	507156020
Z10275 05/3A-L10W	Z10275 05/3A-10	774 784,00	702215150	L10W1300T405/B	943724,00	507156030
Z10275 05-L10W	Z10275 05-10	733 868,00	702215160	L10W1500T405/B	1045226,00	507156040
Z10275 06/3A-L10W	Z10275 06/3A-10	849 108,00	702215170	L10W1500T405/B	1045226,00	507156040

6" L6W, 3-фазный напряжение 3 x 400/690 В, звезда-треугольник, 50 Гц

Модель	Розничная цена без НДС, руб.	Артикул	Подключение двиг. напорный ø	Мощность	Вес [кг]	Q							
						H= напор [м]							
na		na	6" Rp 5										

10" погружные насосы

Модель	Проточная часть Модель	Цена без НДС, руб.	Артикул	Двигатель Модель	Цена без НДС, руб.	Артикул
Z10275 01/1A-L6W SD	Z10275 01/1A-6	302 572,00	702215020	L6W220T405/B-SD	216146,00	507180095
Z10275 01/1B-L6W SD	Z10275 01/1B-6	311 235,00	702215010	L6W185T405/B-SD	193741,00	507180085
Z10275 01-L6W SD	Z10275 01-6	279 166,00	702215030	L6W300T405/B-SD	274395,00	507180115
Z10275 02/2B-L6W SD	Z10275 02/2B-6	439 965,00	702215040	L6W370T405/B-SD	376279,00	507180125

8" L8W, 3-фазный напряжение 3 x 400/690 В, звезда-треугольник, 50 Гц

Модель	Розничная цена без НДС, руб.	Артикул	Подключение двиг. напорный ø	Мощность	Вес [кг]	Q							
						H= напор [м]							
na		na	6" Rp 5										

10" погружные насосы

Модель	Проточная часть Модель	Цена без НДС, руб.	Артикул	Двигатель Модель	Цена без НДС, руб.	Артикул
Z10275 02-L8W SD	Z10275 02-8	391 368,00	702215070	L8W550T405/C-SD	587133,00	507183075
Z10275 03/2B-L8W SD	Z10275 03/2B-8	549 845,00	702215080	L8W600T405/C-SD	606335,00	507183085
Z10275 03/3A-L8W SD	Z10275 03/3A-8	555 740,00	702215090	L8W670T405/C-SD	666111,00	507183095
Z10275 03/1A-L8W SD	Z10275 03/1A-8	509 287,00	702215100	L8W750T405/C-SD	693782,00	507183105
Z10275 03-L8W SD	Z10275 03-8	485 881,00	702215110	L8W830T405/C-SD	745879,00	507183115
Z10275 02/2A-L8W SD	Z10275 02/2A-8	438 088,00	702215060	L8W450T405/C-SD	516424,00	507183055
Z10275 04/3A-L8W SD	Z10275 04/3A-8	647 931,00	702215120	L8W930T405/C-SD	811171,00	507183125

10" L10W, 3-фазный напряжение 3 x 400/690 В, звезда-треугольник, 50 Гц

Модель	Розничная цена без НДС, руб.	Артикул	Подключение двиг. напорный ø	Мощность	Вес [кг]	Q							
						H= напор [м]							
na		na	6" Rp 5										

10" погружные насосы

Модель	Проточная часть Модель	Цена без НДС, руб.	Артикул	Двигатель Модель	Цена без НДС, руб.	Артикул
Z10275 04/2A-L10W SD	Z10275 04/2A-10	625 776,00	702215130	L10W1100T405/B-SD	913096,00	507156025
Z10275 04-L10W SD	Z10275 04-10	616 843,00	702215140	L10W1100T405/B-SD	913096,00	507156025
Z10275 05/3A-L10W SD	Z10275 05/3A-10	774 784,00	702215150	L10W1500T405/B-SD	1093607,00	507156045
Z10275 05-L10W SD	Z10275 05-10	733 868,00	702215160	L10W1300T405/B-SD	992471,00	507156035
Z10275 06/3A-L10W SD	Z10275 06/3A-10	849 108,00	702215170	L10W1300T405/B-SD	992471,00	507156035

Z12-LW

Скважинные насосы 8″ - насосы из нержавеющей стали, что предотвращает образование коррозии даже в агрессивной среде. Особенности конструкции позволяют сократить гидравлические потери и защищают насос от блокировки после длительного простоя.

Области применения

Водоснабжение из глубоких скважин в ЖКХ и промышленности.

Характеристики

Подача: до 520 м^3/ч
Напор: до 450 м
Мощность: 30 ÷ 300 кВт
Глубина погружения: до 350 м
Температура перекачиваемой жидкости: до 35 °C

Двигатель

Напряжение: 3 ~400/690 В
Класс изоляции: Y
Степень защиты корпуса: IP68

Группа скидок

2J

8" L8W, 3фазный 3 x 380-415 В, прямой пуск, 50 ГЦ

Модель	Розничная цена без НДС, руб.	Артикул	Подключение двиг. напорный ø	Мощность	Вес [кг]	Q							
						H= напор [м]							
na		na	6" Rp 5										

12" погружные насосы

Модель	Проточная часть Модель	Цена без НДС, руб.	Артикул	Двигатель Модель	Цена без НДС, руб.	Артикул
Z12340 01/1B-L8W	Z12340 01/1B-8	530 279,00	702234010	L8W300T405/C	410656,00	507183030
Z12340 02/2C-L8W	Z12340 02/2C-8	751 556,00	702234040	L8W520T405/C	529966,00	507183060
Z12340 02/2B-L8W	Z12340 02/2B-8	734 941,00	702234050	L8W600T405/C	571374,00	507183080
Z12340 02/2A-L8W	Z12340 02/2A-8	717 699,00	702234060	L8W750T405/C	647203,00	507183100
Z12340 01/1A-L8W	Z12340 01/1A-8	521 703,00	702234020	L8W370T405/C	450838,00	507183040
Z12340 01-L8W	Z12340 01-8	492 401,00	702234030	L8W450T405/C	480775,00	507183050
Z12340 02-L8W	Z12340 02-8	659 456,00	702234070	L8W930T405/C	764592,00	507183120

10" L10W, 3-фазный напряжение 3 x 380-415 В, прямой пуск, 50 Гц

Модель	Розничная цена без НДС, руб.	Артикул	Подключение двиг. напорный ø	Мощность	Вес [кг]	Q							
						H= напор [м]							
na		na	6" Rp 5										

12" погружные насосы

Модель	Проточная часть Модель	Цена без НДС, руб.	Артикул	Двигатель Модель	Цена без НДС, руб.	Артикул
Z12340 04/2A-10"	Z12340 04/2A-10	1 104 957,00	702234140	по запросу		по запросу
Z12340 04-10"	Z12340 04-10	1 046 623,00	702234160	по запросу		по запросу
Z12420 02/2A-10"	Z12420 02/2A-10	774 513,00	702234580	по запросу		по запросу

12" L10W, 3-фазный напряжение 3 x 380-415 В, прямой пуск, 50 Гц

Модель	Розничная цена без НДС, руб.	Артикул	Подключение двиг. напорный ø	Мощность	Вес [кг]	Q							
						H= напор [м]							
na		na	6" Rp 5										

12" погружные насосы

Модель	Проточная часть Модель	Цена без НДС, руб.	Артикул	Двигатель Модель	Цена без НДС, руб.	Артикул
Z12340 04/2A-L12W	Z12340 04/2A-12	1 112 728,00	702234150	L12W1850T405/B	2107742,00	507158010
Z12340 04-L12W	Z12340 04-12	1 054 394,00	702234170	L12W1850T405/B	2107742,00	507158010
Z12340 05/2A-L12W	Z12340 05/2A-12	1 279 601,00	702234190	L12W2200T405/B-SD	2355417,00	507158025
Z12340 05/2B-L12W	Z12340 05/2B-12	1 296 664,00	702234180	L12W2200T405/B-SD	2355417,00	507158025
Z12340 05-L12W	Z12340 05-12	1 221 001,00	702234200	L12W2200T405/B-SD	2355417,00	507158025
Z12340 06/2A-L12W	Z12340 06/2A-12	1 446 386,00	702234220	L12W2600T405/B-SD	2551783,00	507158035
Z12340 06/2B-L12W	Z12340 06/2B-12	1 463 449,00	702234210	L12W2600T405/B-SD	2551783,00	507158035
Z12340 06-L12W	Z12340 06-12	1 388 052,00	702234230	L12W2600T405/B-SD	2551783,00	507158035
Z12340 07/3A-L12W	Z12340 07/3A-12	1 642 383,00	702234240	L12W3000T405/B-SD	2967760,00	507158045
Z12340 07-L12W	Z12340 07-12	1 554 927,00	702234250	L12W3000T405/B-SD	2967760,00	507158045

8" L8W, 3-фазный напряжение 3 x 400/690 В, звезда-треугольник, 50 Гц

Модель	Розничная цена без НДС, руб.	Артикул	Подключение двиг. напорный ø	Мощность	Вес [кг]	Q							
						H= напор [м]							
na		na	6" Rp 5										

12" погружные насосы

Модель	Проточная часть Модель	Цена без НДС, руб.	Артикул	Двигатель Модель	Цена без НДС, руб.	Артикул
Z12340 01/1B-L8W SD	Z12340 01/1B-8	530 279,00	702234010	L8W300T405/C-SD	446208,00	507183035
Z12340 02/2C-L8W SD	Z12340 02/2C-8	751 556,00	702234040	L8W520T405/C-SD	567043,00	507183065
Z12340 02/2B-L8W SD	Z12340 02/2B-8	734 941,00	702234050	L8W600T405/C-SD	606335,00	507183085
Z12340 02/2A-L8W SD	Z12340 02/2A-8	717 699,00	702234060	L8W750T405/C-SD	693782,00	507183105
Z12340 01/1A-L8W SD	Z12340 01/1A-8	521 703,00	702234020	L8W370T405/C-SD	486388,00	507183045
Z12340 01-L8W SD	Z12340 01-8	492 401,00	702234030	L8W450T405/C-SD	516424,00	507183055
Z12340 02-L8W SD	Z12340 02-8	659 456,00	702234070	L8W930T405/C-SD	811171,00	507183125
Z12340 03/2C-L8W SD	Z12340 03/2C-8	921 825,00	702234080	L8W930T405/C-SD	811171,00	507183125

10" L10W, 3-фазный напряжение 3 x 400/690 В, звезда-треугольник, 50 Гц

Модель	Розничная цена без НДС, руб.	Артикул	Подключение двиг. напорный ø	Мощность	Вес [кг]	Q							
						H= напор [м]							
na		na	6" Rp 5										

12" погружные насосы

Модель	Проточная часть Модель	Цена без НДС, руб.	Артикул	Двигатель Модель	Цена без НДС, руб.	Артикул
Z12340 03/1A-L10W SD	Z12340 03/1A-10	894 133,00	702234110	L10W1500T405/B-SD	1093607,00	507156045
Z12340 03/2B-L10W SD	Z12340 03/2C-10	957 023,00	702234090	L10W1100T405/B-SD	913096,00	507156025
Z12340 03/3A-L10W SD	Z12340 03/3A-10	952 555,00	702234100	L10W1100T405/B-SD	913096,00	507156025
Z12340 03-L10W SD	Z12340 03-10	864 919,00	702234120	L10W1300T405/B-SD	992471,00	507156035
Z12340 04/2B-L10W SD	Z12340 04/2B-10	1 122 020,00	702234130	L10W1300T405/B-SD	992471,00	507156035

12" L12W, 3-фазный напряжение 3 x 400/690 В, звезда-треугольник, 50 Гц

Модель	Розничная цена без НДС, руб.	Артикул	Подключение двиг. напорный ø	Мощность	Вес [кг]	Q							
						H= напор [м]							
na		na	6" Rp 5										

12" погружные насосы

Модель	Проточная часть Модель	Цена без НДС, руб.	Артикул	Двигатель Модель	Цена без НДС, руб.	Артикул
Z12340 04/2A-L12W SD	Z12340 04/2A-12	1 112 728,00	702234150	L12W1850T405/B-SD	2200510,00	507158015
Z12340 04-L12W SD	Z12340 04-12	1 054 394,00	702234170	L12W1850T405/B-SD	2200510,00	507158015
Z12340 05/2A-L12W SD	Z12340 05/2A-12	1 279 601,00	702234190	L12W2200T405/B-SD	2355417,00	507158025
Z12340 05/2B-L12W SD	Z12340 05/2B-12	1 296 664,00	702234180	L12W2200T405/B-SD	2355417,00	507158025
Z12340 05-L12W SD	Z12340 05-12	1 221 001,00	702234200	L12W2200T405/B-SD	2355417,00	507158025
Z12340 06/2A-L12W SD	Z12340 06/2A-12	1 446 386,00	702234220	L12W2600T405/B-SD	2551783,00	507158035
Z12340 06/2B-L12W SD	Z12340 06/2B-12	1 463 449,00	702234210	L12W2600T405/B-SD	2551783,00	507158035
Z12340 06-L12W SD	Z12340 06-12	1 388 052,00	702234230	L12W2600T405/B-SD	2551783,00	507158035
Z12340 07/3A-L12W SD	Z12340 07/3A-12	1 642 383,00	702234240	L12W3000T405/B-SD	2967760,00	507158045
Z12340 07-L12W SD	Z12340 07-12	1 554 927,00	702234250	L12W3000T405/B-SD	2967760,00	507158045
Z12340 08/3A-12" SD	Z12340 08/3A-12	1 830 963,00	702234260	по запросу		по запросу
Z12340 08-12" SD	Z12340 08-12	1 743 418,00	702234270	по запросу		по запросу

8" L8W, 3-фазный напряжение 3 x 380-415 В, прямой пуск, 50 Гц

Модель	Розничная цена без НДС, руб.	Артикул	Подключение двиг. напорный ø	Мощность	Вес [кг]	Q							
						H= напор [м]							
na		na	6" Rp 5										

12" погружные насосы

Модель	Проточная часть Модель	Цена без НДС, руб.	Артикул	Двигатель Модель	Цена без НДС, руб.	Артикул
Z12420 01/1C-L8W	Z12420 01/1C-8	570 480,00	702234510	L8W300T405/C	410656,00	507183030
Z12420 01-L8W	Z12420 01-8	507 500,00	702234540	L8W520T405/C	529966,00	507183060
Z12420 02/2C-L8W	Z12420 02/2C-8	806 050,00	702234550	L8W600T405/C	571374,00	507183080
Z12420 02/2B-L8W	Z12420 02/2B-8	769 154,00	702234560	L8W750T405/C	647203,00	507183100
Z12420 01/1B-L8W	Z12420 01/1B-8	551 987,00	702234520	L8W370T405/C	450838,00	507183040
Z12420 01/1A-L8W	Z12420 01/1A-8	537 067,00	702234530	L8W450T405/C	480775,00	507183050
Z12420 02/2A-L8W	Z12420 02/2A-8	738 871,00	702234570	L8W930T405/C	764592,00	507183120

10" L10W, 3-фазный напряжение 3 x 380-415 В, прямой пуск, 50 Гц

Модель	Розничная цена без НДС, руб.	Артикул	Подключение двиг. напорный ø	Мощность	Вес [кг]	Q							
						H= напор [м]							
na		na	6" Rp 5										

12" погружные насосы

Модель	Проточная часть Модель	Цена без НДС, руб.	Артикул	Двигатель Модель	Цена без НДС, руб.	Артикул
Z12420 02-L10W	Z12420 02-10	715 735,00	702234590	L10W1100T405/B	865039,00	507156020
Z12420 03/2B-L10W	Z12420 03/2B-10	981 765,00	702234610	L10W1300T405/B	943724,00	507156030
Z12420 03/2C-L10W	Z12420 03/2C-10	1 018 661,00	702234600	L10W1100T405/B	865039,00	507156020
Z12420 03/3A-L10W	Z12420 03/3A-10	980 873,00	702234620	L10W1500T405/B	1045226,00	507156040
Z12420 03-L10W	Z12420 03-10	892 791,00	702234630	L10W1500T405/B	1045226,00	507156040

12" L10W, 3-фазный напряжение 3 x 380-415 В, прямой пуск, 50 Гц

Модель	Розничная цена без НДС, руб.	Артикул	Подключение двиг. напорный ø	Мощность	Вес [кг]	Q							
						H= напор [м]							
na		na	6" Rp 5										

12" погружные насосы

Модель	Проточная часть Модель	Цена без НДС, руб.	Артикул	Двигатель Модель	Цена без НДС, руб.	Артикул
Z12420 04/3A-L12W	Z12420 04/3A-12	1 176 691,00	702234670	L12W1850T405/B	2107742,00	507158010
Z12420 04/3B-L12W	Z12420 04/3B-12	1 222 251,00	702234650	L12W1850T405/B	2107742,00	507158010
Z12420 04-L12W	Z12420 04-12	1 088 699,00	702234680	L12W2200T405/B-SD	2355417,00	507158025
Z12420 05/2B-L12W	Z12420 05/2B-12	1 350 355,00	702234690	L12W2600T405/B-SD	2551783,00	507158035
Z12420 05-L12W	Z12420 05-12	1 261 379,00	702234700	L12W2600T405/B-SD	2551783,00	507158035
Z12420 06/2B-L12W	Z12420 06/2B-12	1 523 123,00	702234710	L12W3000T405/B-SD	2967760,00	507158045
Z12420 06-L12W	Z12420 06-12	1 434 147,00	702234720	L12W3000T405/B-SD	2967760,00	507158045
Z12420 07-12"	Z12420 07-12	1 613 527,00	702234740	по запросу		по запросу
Z12420 07/2B-12" SD	Z12420 07/2B-12	1 702 502,00	702234730	по запросу		по запросу

Модель	Розничная цена без НДС, руб.	Артикул	Подключение двиг. напорный ø	Мощность	Вес [кг]	Q							
						H= напор [м]							
na		na	6" Rp 5										

12" погружные насосы

Модель	Проточная часть Модель	Цена без НДС, руб.	Артикул	Двигатель Модель	Цена без НДС, руб.	Артикул
Z12420 01/1C-L8W SD	Z12420 01/1C-8	570 480,00	702234510	L8W300T405/C-SD	446208,00	507183035
Z12420 01-L8W SD	Z12420 01-8	507 500,00	702234540	L8W520T405/C-SD	567043,00	507183065
Z12420 02/2C-L8W SD	Z12420 02/2C-8	806 050,00	702234550	L8W600T405/C-SD	606335,00	507183085
Z12420 02/2B-L8W SD	Z12420 02/2B-8	769 154,00	702234560	L8W750T405/C-SD	693782,00	507183105
Z12420 01/1B-L8W SD	Z12420 01/1B-8	551 987,00	702234520	L8W370T405/C-SD	486388,00	507183045
Z12420 01/1A-L8W SD	Z12420 01/1A-8	537 067,00	702234530	L8W450T405/C-SD	516424,00	507183055
Z12420 02/2A-L8W SD	Z12420 02/2A-8	738 871,00	702234570	L8W930T405/C-SD	811171,00	507183125

10" L10W, 3-фазный напряжение 3 x 400/690 В, звезда-треугольник, 50 Гц

Модель	Розничная цена без НДС, руб.	Артикул	Подключение двиг. напорный ø	Мощность	Вес [кг]	Q							
						H= напор [м]							
na		na	6" Rp 5										

12" погружные насосы

Модель	Проточная часть Модель	Цена без НДС, руб.	Артикул	Двигатель Модель	Цена без НДС, руб.	Артикул
Z12420 02-L10W SD	Z12420 02-10	715 735,00	702234590	L10W1100T405/B-SD	913096,00	507156025
Z12420 03/2B-L10W SD	Z12420 03/2B-10	981 765,00	702234610	L10W1500T405/B-SD	1093607,00	507156045
Z12420 03/2C-L10W SD	Z12420 03/2C-10	1 018 661,00	702234600	L10W1100T405/B-SD	913096,00	507156025
Z12420 03/3A-L10W SD	Z12420 03/3A-10	980 873,00	702234620	L10W1300T405/B-SD	992471,00	507156035
Z12420 03-L10W SD	Z12420 03-10	892 791,00	702234630	L10W1300T405/B-SD	992471,00	507156035
Z12420 04/3A-10"	Z12420 04/3A-10	1 168 918,00	702234660	по запросу		по запросу
Z12420 04/3B-10"	Z12420 04/3B-10	1 214 210,00	702234640	по запросу		по запросу

12" L12W, 3-фазный напряжение 3 x 400/690 В, звезда-треугольник, 50 Гц

Модель	Розничная цена без НДС, руб.	Артикул	Подключение двиг. напорный ø	Мощность	Вес [кг]	Q							
						H= напор [м]							
na		na	6" Rp 5										

12" погружные насосы

Модель	Проточная часть Модель	Цена без НДС, руб.	Артикул	Двигатель Модель	Цена без НДС, руб.	Артикул
Z12420 04/3A-L12W SD	Z12420 04/3A-12	1 176 691,00	702234670	L12W1850T405/B-SD	2200510,00	507158015
Z12420 04/3B-L12W SD	Z12420 04/3B-12	1 222 251,00	702234650	L12W1850T405/B-SD	2200510,00	507158015
Z12420 04-L12W SD	Z12420 04-12	1 088 699,00	702234680	L12W2200T405/B-SD	2355417,00	507158025
Z12420 05/2B-L12W SD	Z12420 05/2B-12	1 350 355,00	702234690	L12W2600T405/B-SD	2551783,00	507158035
Z12420 05-L12W SD	Z12420 05-12	1 261 379,00	702234700	L12W2600T405/B-SD	2551783,00	507158035
Z12420 06/2B-L12W SD	Z12420 06/2B-12	1 523 123,00	702234710	L12W3000T405/B-SD	2967760,00	507158045
Z12420 06-L12W SD	Z12420 06-12	1 434 147,00	702234720	L12W3000T405/B-SD	2967760,00	507158045
Z12420 07-12" SD	Z12420 07-12	1 613 527,00	702234740	по запросу		по запросу

Двигатели 4OS 4"

Погружной двигатель со съемным водонепроницаемым кабелем. Охлаждение двигателя происходит за счет перекачивоемой жидкости.

Области применения

Водоснабжение, ирригация, пожаротушение.

Характеристики

Глубина погружения: до 150 м
Температура перекачиваемой жидкости: до 35 °C

Двигатель

Напряжение: 1 ~220-240 В, 3~230/400 В
Класс изоляции: F
Степень защиты корпуса: IP68

Группа скидок

1C

1-фазный, 1 x 220-240 В, 50 Гц

Модель	Розничная цена без НДС, руб.	Артикул	Напряжение [В]	Мощность [кВт]	Емкость [μФ/450 В]	I ном. [A]	Кабель [nr x мм²]	Вес [кг]
4OS03M235	30742,00	107027010	1 x 220-240	0,37	16	--	--	12
4OS05M235	32824,00	107027020	1 x 220-240	0,55	20	--	--	8
4OS07M235	33315,00	107027030	1 x 220-240	0,75	30	--	--	10
4OS11M235	37356,00	107027040	1 x 220-240	1,1	40	--	--	12
4OS15M235	45070,00	107027050	1 x 220-240	1,5	50	--	--	12
4OS22M235	57318,00	107027060	1 x 220-240	2,2	70	--	--	16
4OS40M235	109369,00	107027070	1 x 220-240	4	90	--	--	22

3-фазный, 3 x 230/400 В, 50 Гц

Модель	Розничная цена без НДС, руб.	Артикул	Напряжение [В]	Мощность [кВт]	Емкость [μФ/450 В]	I ном. [A]	Кабель [nr x мм²]	Вес [кг]
4OS03T235	30988,00	107027250	3 x 220-240	0,37	--	--	--	8
4OS05T235	31352,00	107027260	3 x 220-240	0,55	--	--	--	8
4OS07T235	31235,00	107027270	3 x 220-240	0,75	--	--	--	9
4OS11T235	34780,00	107027280	3 x 220-240	1,1	--	--	--	10
4OS15T235	40050,00	107027290	3 x 220-240	1,5	--	--	--	12
4OS22T235	48871,00	107027300	3 x 220-240	2,2	--	--	--	13
4OS30T235	62462,00	107027310	3 x 220-240	3	--	--	--	14
4OS40T235	86346,00	107027320	3 x 220-240	4	--	--	--	17
4OS55T235	99937,00	107027330	3 x 220-240	5,5	--	--	--	21
4OS75T235	124678,00	107027340	3 x 220-240	7,5	--	--	--	31

3-фазный, 3 x 400 В, 50 Гц

Модель	Розничная цена без НДС, руб.	Артикул	Напряжение [В]	Мощность [кВт]	Емкость [μФ/450 В]	I ном. [A]	Кабель [nr x мм²]	Вес [кг]
4OS03T405	30988,00	107027100	3 x 380-415	0,37	--	--	--	7
4OS05T405	31352,00	107027110	3 x 380-415	0,55	--	--	--	7
4OS07T405	31235,00	107027120	3 x 380-415	0,75	--	--	--	9
4OS11T405	34780,00	107027130	3 x 380-415	1,1	--	--	--	10
4OS15T405	40050,00	107027140	3 x 380-415	1,5	--	--	--	11
4OS22T405	48871,00	107027150	3 x 380-415	2,2	--	--	--	13
4OS30T405	62462,00	107027160	3 x 380-415	3	--	--	--	14
4OS40T405	86346,00	107027170	3 x 380-415	4	--	--	--	16
4OS55T405	99937,00	107027180	3 x 380-415	5,5	--	--	--	21
4OS75T405	124678,00	107027190	3 x 380-415	7,5	--	--	--	30

Аксессуары

Модель	Розничная цена без НДС, руб.	Артикул	Группа скидок	Вес [кг]
Capacitor for motor type 4OS03M22, 0,37 кВт (16 μF)	по запросу	002874324	9J	-
Capacitor for motor type 4OS05M22, 0,55 кВт (20 μF)	по запросу	002874326	9J	-
Capacitor for motor type 4OS07M22, 0,75 кВт (30 μF)	по запросу	002874329	9J	-
Capacitor for motor type 4OS11M22, 1,1 кВт (140 μF)	по запросу	002874334	9J	-
Capacitor for motor type 4OS15M22, 1,5 кВт (50 μF)	по запросу	002874336	9J	-
Capacitor for motor type 4OS22M22, 2,2 кВт (70 μF)	по запросу	002874339	9J	-
Кабель питания с водонепроницаемым разъемом 4OS , 4 x1,5 мм², L=10 м	по запросу	256993100	9J	1
Кабель питания с водонепроницаемым разъемом 4OS , 4 x1,5 мм², L=20 м	8954,00	256993110	9J	2
Кабель питания с водонепроницаемым разъемом 4OS , 4 x1,5 мм², L=30 м	12982,00	256993120	9J	3
Кабель питания с водонепроницаемым разъемом 4OS , 4 x1,5 мм², L=40 м	16903,00	256993130	9J	4
Кабель питания с водонепроницаемым разъемом 4OS , 4 x1,5 мм², L=50 м	20823,00	256993140	9J	6

Двигатели L4C 4"

Погружной двигатель со съемным водонепроницаемым кабелем. Охлаждение двигателя происходит за счет перекачивоемой жидкости.

Области применения

Водоснабжение, ирригация, пожаротушение.

Характеристики

Глубина погружения: до 300 м
Температура перекачиваемой жидкости: до 35 °C

Двигатель

Напряжение: 1 ~220-240 В, 3~230/400 В
Класс изоляции: F
Степень защиты корпуса: IP68

Группа скидок

1D

1-фазный, 1 x 220-240 В, 50 Гц

Модель	Розничная цена без НДС, руб.	Артикул	Напряжение [В]	Мощность [кВт]	Емкость [μФ/450 В]	I ном. [A]	Кабель [nr x мм²]	Вес [кг]
L4C03M235	30742,00	107020210	1 x 220-240	0,37	16	--		7
L4C03M235	30742,00	107020210	1 x 220-240	0,37	16	--		7
L4C05M235	32824,00	107020220	1 x 220-240	0,55	20	--		8
L4C05M235	32824,00	107020220	1 x 220-240	0,55	20	--		8
L4C07M235	33315,00	107020230	1 x 220-240	0,75	30	--		9
L4C07M235	33315,00	107020230	1 x 220-240	0,75	30	--		9
L4C11M235	37356,00	107020240	1 x 220-240	1,1	40	--		11
L4C11M235	37356,00	107020240	1 x 220-240	1,1	40	--		11
L4C15M235	45070,00	107020250	1 x 220-240	1,5	50	--		14
L4C15M235	45070,00	107020250	1 x 220-240	1,5	50	--		14
L4C22M235	57318,00	107020260	1 x 220-240	2,2	70	--		15
L4C22M235	57318,00	107020260	1 x 220-240	2,2	70	--		15
L4C40M235	109369,00	107020270	1 x 220-240	4	90	--		27
L4C40M235	109369,00	107020270	1 x 220-240	4	90	--		27

Исполнение с 2-проводными двигателями со встроенными пусковыми компонентами. 1-фазное подключение, 1 x 220-240 В, 50 Гц

Модель	Розничная цена без НДС, руб.	Артикул	Напряжение [В]	Мощность [кВт]	Емкость [μФ/450 В]	I ном. [A]	Кабель [nr x мм²]	Вес [кг]
L4C05M235 2W	42008,00	107020120	1 x 220-240	0,55	--	--		9
L4C05M235 2W	42008,00	107020120	1 x 220-240	0,55	--	--		9
L4C07M235 2W	44582,00	107020130	1 x 220-240	0,75	--	--		10
L4C07M235 2W	44582,00	107020130	1 x 220-240	0,75	--	--		10
L4C11M235 2W	52909,00	107020140	1 x 220-240	1,1	--	--		12
L4C11M235 2W	52909,00	107020140	1 x 220-240	1,1	--	--		12

3-фазный, 3 x 400 В, 50 Гц

Модель	Розничная цена без НДС, руб.	Артикул	Напряжение [В]	Мощность [кВт]	Емкость [μФ/450 В]	I ном. [A]	Кабель [nr x мм^2]	Вес [кг]
L4C03T405	30988,00	107020400	3 x 380-415	0,37	--	--		7
L4C03T405	30988,00	107020400	3 x 380-415	0,37	--	--		7
L4C05T405	31352,00	107020410	3 x 380-415	0,55	--	--		7
L4C05T405	31352,00	107020410	3 x 380-415	0,55	--	--		7
L4C07T405	31235,00	107020420	3 x 380-415	0,75	--	--		8
L4C07T405	31235,00	107020420	3 x 380-415	0,75	--	--		8
L4C11T405	34780,00	107020430	3 x 380-415	1,1	--	--		9
L4C11T405	34780,00	107020430	3 x 380-415	1,1	--	--		9
L4C15T405	40050,00	107020440	3 x 380-415	1,5	--	--		12
L4C15T405	40050,00	107020440	3 x 380-415	1,5	--	--		12
L4C22T405	48871,00	107020450	3 x 380-415	2,2	--	--		13
L4C22T405	48871,00	107020450	3 x 380-415	2,2	--	--		13
L4C30T405	62462,00	107020460	3 x 380-415	3	--	--		20
L4C30T405	62462,00	107020460	3 x 380-415	3	--	--		20
L4C40T405	86346,00	107020470	3 x 380-415	4	--	--		25
L4C40T405	86346,00	107020470	3 x 380-415	4	--	--		25
L4C55T405	99937,00	107020480	3 x 380-415	5,5	--	--		31
L4C55T405	99937,00	107020480	3 x 380-415	5,5	--	--		31
L4C75T405	124678,00	107020490	3 x 380-415	7,5	--	--		31
L4C75T405	124678,00	107020490	3 x 380-415	7,5	--	--		31

Аксессуары

Модель	Розничная цена без НДС, руб.	Артикул	Группа скидок	Вес [кг]
Кабель питания с водонепроницаемым разъемом L4C, , 4 x1,5 мм^2, L=10 м	5881,00	256993150	9J	1
Кабель питания с водонепроницаемым разъемом L4C, , 4 x1,5 мм^2, L=20 м	10094,00	256992870	9J	2
Кабель питания с водонепроницаемым разъемом L4C, , 4 x1,5 мм^2, L=30 м	14328,00	256992880	9J	3
Кабель питания с водонепроницаемым разъемом L4C, , 4 x1,5 мм^2, L=40 м	18497,00	256992890	9J	4
Кабель питания с водонепроницаемым разъемом L4C, , 4 x2,5 мм^2, L=20 м	15067,00	256992900	9J	3
Кабель питания с водонепроницаемым разъемом L4C, , 4 x2,5 мм^2, L=30 м	21557,00	256992910	9J	9
Кабель питания с водонепроницаемым разъемом L4C, , 4 x2,5 мм^2, L=40 м	28415,00	256992920	9J	6

Двигатели L6C 6"

Погружной двигатель со съемным водонепроницаемым кабелем. Охлаждение двигателя происходит за счет перекачивоемой жидкости.

Области применения

Водоснабжение, ирригация, пожаротушение.

Характеристики

Глубина погружения: до 250 м
Температура перекачиваемой жидкости: до 35 °C

Двигатель

Напряжение: 3~230/400 В
Класс изоляции: F
Степень защиты корпуса: IP68

Группа скидок

2D

3-фазный, 3 x 400 В, 50 Гц

Модель	Розничная цена без НДС, руб.	Артикул	Напряжение [В]	Мощность [кВт]	Мощность [Hp]	I ном. [A]	Кабель [nr x мм^2]	Вес [кг]
L6C55T405	132012,00	107030020	3 x 380-415	5,5	7,5	14	--	43
L6C75T405	151670,00	107030030	3 x 380-415	7,5	10	18	--	50
L6C110T405	156944,00	107030050	3 x 380-415	11	15	25,5	--	57
L6C150T405	179225,00	107030060	3 x 380-415	15	20	33,4	--	62
L6C220T405	221681,00	107030080	3 x 380-415	22	30	47	--	82
L6C370T405	402854,00	107030100	3 x 380-415	37	50	79,3	--	101

Аксессуары

Модель	Розничная цена без НДС, руб.	Артикул	Группа скидок	Вес [кг]
Кабель питания с водонепроницаемым разъемом L6C, , 4 x4 мм^2, L=20 м	25232,00	256992990	9J	4
Кабель питания с водонепроницаемым разъемом L6C, 4x4 мм^2, L=30 м	35886,00	256993000	9J	7
Кабель питания с водонепроницаемым разъемом L6C, 4x4 мм^2, L=40 м	46419,00	256993010	9J	7
Кабель питания с водонепроницаемым разъемом L6C, 4x6 мм^2, L=20 м	31601,00	256993020	9J	7
Кабель питания с водонепроницаемым разъемом L6C, 4x6 мм^2, L=30 м	39193,00	256993030	9J	10
Кабель питания с водонепроницаемым разъемом L6C, 4x6 мм^2, L=40 м	51072,00	256993040	9J	12
Кабель питания с водонепроницаемым разъемом L6C, 4x8 мм^2, L=20 м	41641,00	256993050	9J	8
Кабель питания с водонепроницаемым разъемом L6C, 4x8 мм^2, L=30 м	39315,00	256993060	9J	-
Кабель питания с водонепроницаемым разъемом L6C, 4x8 мм^2, L=40 м	51195,00	256993070	9J	16

Двигатели L6W 6"

Погружной двигатель со съемным водонепроницаемым кабелем. Охлаждение двигателя происходит за счет перекачивоемой жидкости.

Области применения

Водоснабжение, ирригация, пожаротушение.

Характеристики

Глубина погружения: до 350 м
Температура перекачиваемой жидкости: до 35 °C

Двигатель

Напряжение: 3~400/690 В
Класс изоляции: 70
Степень защиты корпуса: IP68

Группа скидок

2Q

3-фазный, 3 x 400 В, 50 Гц

Модель	Розничная цена без НДС, руб.	Артикул	Мощность [кВт]	I ном. [A]	Кабель [мм²]			Вес [кг]
L6W110T405/B	142327,00	507180050	3x380-415	11	15	--	--	64
L6W130T405/B	160159,00	507150060	3x380-415	13	17,5	--	--	68
L6W150T405/B	162513,00	507180070	3x380-415	15	20	--	--	76
L6W185T405/B	171710,00	507180080	3x380-415	18,5	25	--	--	81
L6W220T405/B	189221,00	507180090	3x380-415	22	30	--	--	88
L6W260T405/B	240661,00	507180100	3x380-415	26	35	--	--	102
L6W300T405/B	256500,00	507180110	3x380-415	30	40	--	--	112
L6W370T405/B	333865,00	507180120	3x380-415	37	50	--	--	130

3-фазный, 3 x 400 В, 50 Гц

Модель	Розничная цена без НДС, руб.	Артикул	Мощность [кВт]	I ном. [A]	Кабель [мм²]			Вес [кг]
L6WN40T405/A	202452,00	507051310	3x380-415	4	5,5	--	--	47
L6WN55T405/A	205020,00	507181320	3x380-415	5,5	7,5	--	--	51
L6WN75T405/A	207100,00	507181330	3x380-415	7,5	10	--	--	54
L6WN93T405/A	213106,00	507181340	3x380-415	9,3	12,5	--	--	60
L6WN110T405/A	216779,00	507181350	3x380-415	11	15	--	--	64
L6WN130T405/A	223516,00	507051360	3x380-415	13	17,5	--	--	68
L6WN150T405/A	232088,00	507181370	3x380-415	15	20	--	--	76
L6WN185T405/A	240295,00	507181380	3x380-415	18,5	25	--	--	85
L6WN220T405/A	266751,00	507181390	3x380-415	22	30	--	--	87
L6WN260T405/A	311573,00	507181400	3x380-415	26	35	--	--	96
L6WN300T405/A	317087,00	507181410	3x380-415	30	40	--	--	104
L6WN370T405/A	381629,00	507181420	3x380-415	37	50	--	--	108

3-фазный, 3 x 400 В, 50 Гц

Модель	Розничная цена без НДС, руб.	Артикул	Мощность [кВт]	I ном. [A]	Кабель [мм²]			Вес [кг]
L6WN55T405/A-SD	209800,00	507181325	3x400/690	5,5	7,5	--	--	51
L6WN75T405/A-SD	226579,00	507181335	3x400/690	7,5	10	--	--	55
L6WN93T405/A-SD	224008,00	507181345	3x400/690	9,3	12,5	--	--	60
L6WN110T405/A-SD	231232,00	507181355	3x400/690	11	15	--	--	64
L6WN130T405/A-SD	239191,00	507051365	3x400/690	13	17,5	--	--	68
L6WN150T405/A-SD	240906,00	507181375	3x400/690	15	20	--	--	76
L6WN185T405/A-SD	254134,00	507181385	3x400/690	18,5	25	--	--	84
L6WN220T405/A-SD	283286,00	507181395	3x400/690	22	30	--	--	87
L6WN260T405/A-SD	326761,00	507181405	3x400/690	26	35	--	--	96
L6WN300T405/A-SD	329824,00	507181415	3x400/690	30	40	--	--	104
L6WN370T405/A-SD	404290,00	507181425	3x400/690	37	50	--	--	129

3 x 400 В, 50 Гц, прямой пуск, высокотемпературное исполнение

Модель	Розничная цена без НДС, руб.	Артикул	Мощность [кВт]	I ном. [A]	Кабель [мм²]			Вес [кг]
L6WN40T405/A HT	по запросу	507191310	3x380-415	4	5,5	--	--	52
L6WN55T405/A HT	276546,00	507191320	3x380-415	5,5	7,5	--	--	54
L6WN75T405/A HT	223025,00	507191330	3x380-415	7,5	10	--	--	60
L6WN93T405/A HT	233683,00	507191340	3x380-415	9,3	12,5	--	--	55
L6WN110T405/A HT	236988,00	507191350	3x380-415	11	15	--	--	62
L6WN130T405/A HT	248010,00	507191360	3x380-415	13	17,5	--	--	52
L6WN150T405/A HT	255971,00	507191370	3x380-415	15	20	--	--	84
L6WN185T405/A HT	295898,00	507191380	3x380-415	18,5	25	--	--	87
L6WN260T405/A HT	342927,00	507191400	3x380-415	26	35	--	--	111
L6WN300T405/A HT	428047,00	507191410	3x380-415	30	40	--	--	143

Модель	Розничная цена без НДС, руб.	Артикул	Мощность [кВт]	I ном. [A]	Кабель [мм²]			Вес [кг]
L6WN130T405/A-SD HT	323087,00	507191365	3x400/690	13	17,5	--	--	76
L6WN150T405/A-SD HT	271889,00	507191375	3x400/690	15	20	--	--	84
L6WN185T405/A-SD HT	343294,00	507191385	3x400/690	18,5	25	--	--	85
L6WN220T405/A-SD HT	382364,00	507191395	3x400/690	22	30	--	--	96
L6WN260T405/A-SD HT	440908,00	507191405	3x400/690	26	35	--	--	114
L6WN300T405/A-SD HT	445195,00	507191415	3x400/690	30	40	--	--	121

Модель	Розничная цена без НДС, руб.	Артикул	Мощность [кВт]	I ном. [A]	Кабель [мм²]			Вес [кг]
L6WR40T405/A	по запросу	507182010	3x380-415	4	5,5	--	--	48
L6WR55T405/A	393757,00	507182020	3x380-415	5,5	7,5	--	--	52
L6WR75T405/A	396694,00	507182030	3x380-415	7,5	10	--	--	54
L6WR93T405/A	401959,00	507182040	3x380-415	9,3	12,5	--	--	60
L6WR110T405/A	404290,00	507182050	3x380-415	11	15	--	--	60
L6WR130T405/A	408575,00	507182060	3x380-415	13	17,5	--	--	68
L6WR150T405/A	416535,00	507182070	3x380-415	15	20	--	--	76
L6WR185T405/A	424496,00	507182080	3x380-415	18,5	25	--	--	84
L6WR220T405/A	465280,00	507182090	3x380-415	22	30	--	--	92
L6WR260T405/A	480589,00	507182100	3x380-415	26	35	--	--	96
L6WR300T405/A	489653,00	507182110	3x380-415	30	40	--	--	104
L6WR370T405/A	552113,00	507182120	3x380-415	37	50	--	--	108

3 x 400 В, 50 Гц, прямой пуск, высокотемпературное исполнение

Модель	Розничная цена без НДС, руб.	Артикул	Мощность [кВт]	I ном. [A]	Кабель [мм²]			Вес [кг]
L6WR75T405/A-SD	407716,00	507182035	3x400/690	7,5	10	--	--	56
L6WR93T405/A-SD	408698,00	507182045	3x400/690	9,3	12,5	--	--	57
L6WR110T405/A-SD	415923,00	507182055	3x400/690	11	15	--	--	60
L6WR130T405/A-SD	420331,00	507182065	3x400/690	13	17,5	--	--	68
L6WR150T405/A-SD	424373,00	507182075	3x400/690	15	20	--	--	76
L6WR185T405/A-SD	435397,00	507182085	3x400/690	18,5	25	--	--	84
L6WR220T405/A-SD	471158,00	507182095	3x400/690	22	30	--	--	87
L6WR260T405/A-SD	491610,00	507182105	3x400/690	26	35	--	--	96
L6WR300T405/A-SD	497732,00	507182115	3x400/690	30	40	--	--	104
L6WR370T405/A-SD	562279,00	507182125	3x400/690	37	50	--	--	108

Модель	Розничная цена без НДС, руб.	Артикул	Мощность [кВт]	I ном. [A]	Кабель [мм²]			Вес [кг]
L6WR40T405/A HT	по запросу	507192010	3x380-415	4	5,5	--	--	52
L6WR75T405/A HT	413227,00	507192030	3x380-415	7,5	10	--	--	60
L6WR185T405/A HT	573057,00	507192080	3x380-415	18,5	25	--	--	93
L6WR220T405/A HT	627803,00	507192090	3x380-415	22	30	--	--	96
L6WR300T405/A HT	661239,00	507192110	3x380-415	30	40	--	--	108

Двигатель L10W 8"

Погружной двигатель со съемным водонепроницаемым кабелем.

Области применения

Водоснабжение, ирригация, пожаротушение.

Характеристики

Глубина погружения: до 350 м
Температура перекачиваемой жидкости: до 30 °C

Двигатель

Напряжение: 3~400/690 В
Класс изоляции: Y
Степень защиты корпуса: IP68

Группа скидок

2P

50 ГЦ, 3 x 400 В, прямой пуск

Модель	Розничная цена без НДС, руб.	Артикул	Напряжение [В]	Мощность [кВт]	Мощность [Hp]	I ном. [A]	Кабель [nr x мм^2]	Вес [кг]
L10W1500T405/B	1045226,00	507156040	3x380-415	150	200	--	--	530
L10W1500T405/B	1045226,00	507156040	3x380-415	150	200	--	--	530
L10W1500T405/B	1045226,00	507156040	3x380-415	150	200	--	--	530
L10W1500T405/B	1045226,00	507156040	3x380-415	150	200	--	--	530

NEW PRODUCT

SMB 20

Насосная установка с регулируемой скоростью вращения на 2-х насосах e-SV (многоступенчатые), VM (вертикальные) или e-HM (горизонтальные). Каждый насос оборудован e-SM модулем, который обеспечивает работу с переменной скоростью для каждого насоса.

Области применения

Системы поддержания давления в зданиях ЖКХ и промышленности.

Характеристики

Подача: до 34 м^3/ч
Напор: до 150 м

Двигатель

Класс эффективности двигателя: IE5
Класс изоляции: F
Защита от перегрузок и блокировки с функцией автоматического перезапуска

Группа скидок

5L

На насосах e-HM
1-фазное подключение, 1 x 230 В

Модель	Розничная цена без НДС, руб.	Артикул	Размер коллект. вх.	вых.	Мощность [кВт]		Вес [кг]	Q [м^3/ч] 0	0,4	1,6	2,4	3,2	4	4,8	5,6
								[л/мин] 0	6,7	13,3	20	26,7	33,3	40	46,7
								H= напор [м]							
SMB20/A/1HME05S03/M2	422 310,00	1003000490	R2"	R2"	2x	0,37	65	45,0	44,8	44,9	44,1	39,2	32,5	25,7	
SMB20/A/1HME08S05/M2	439 740,00	1003000491	R2"	R2"	2x	0,55	68	72,0	71,5	71,7	70,4	60,3	50	39,6	
SMB20/A/1HME11S07/M2	470 243,00	1003000492	R2"	R2"	2x	0,75	70	99,0	98,5	98,8	94,3	80,7	66,8	52,9	
SMB20/A/1HME15S11/M2	505 105,00	1003000493	R2"	R2"	2x	1,1	75	134,0	134	135	132	120	99,5	79,6	
SMB20/A/1HME17S15/M2	519 049,00	1003000494	R2"	R2"	2x	1,5	80	152,0	152	153	150	142	129	111	

На насосах e-HM

1-фазное подключение, 1 x 230 В

Модель	Розничная цена без НДС, руб.	Артикул	Размер коллект. вх.	вых.	Мощность [кВт]	Вес [кг]	Q [м³/ч] 0	0,8	3,2	4,8	6,4	8	9,6	10,4
							[л/мин] 0	13,3	26,7	40	53,3	66,7	80	86,7
							H= напор [м]							
SMB20/A/3HME03S03/M2	418 243,00	1003000495	R2"	R2"	2x 0,37	65	33,0	33,9	33,4	31,5	25,6	20,1	14,6	11,8
SMB20/A/3HME05S05/M2	432 188,00	1003000496	R2"	R2"	2x 0,55	75	55,0	56,5	55,7	47,5	38,2	29,4	20,5	16
SMB20/A/3HME07S07/M2	454 461,00	1003000497	R2"	R2"	2x 0,75	80	78,0	79,1	78,1	64,9	52	39,8	27,5	21,3
SMB20/A/3HME09S11/M2	471 503,00	1003000498	R2"	R2"	2x 1,1	85	100,0	102	100	93,6	76,1	59,6	43	34,7
SMB20/A/3HME12S15/M2	517 405,00	1003000499	R2"	R2"	2x 1,5	90	133,0	136	134	127	104	81,5	59,2	48,1

Модель	Розничная цена без НДС, руб.	Артикул	Размер коллект. вх.	вых.	Мощность [кВт]	Вес [кг]	Q [м³/ч] 0	1,4	5,6	8,4	11,2	14	16,8	20,4
							[л/мин] 0	23,3	46,7	70	93,3	117	140	170
							H= напор [м]							
SMB20/A/5HME02S03/M2	418 243,00	1003000500	R2"	R2"	2x 0,37	60	22,0	22,4	21,9	19,8	16,2	13	9,9	6
SMB20/A/5HME03S05/M2	420 856,00	1003000501	R2"	R2"	2x 0,55	65	33,0	33,6	32,9	29,5	24,1	19,3	14,7	8,8
SMB20/A/5HME04S07/M2	430 346,00	1003000502	R2"	R2"	2x 0,75	70	44,0	44,7	43,8	40,1	32,8	26,4	20,2	12,2
SMB20/A/5HME06S11/M2	454 072,00	1003000503	R2"	R2"	2x 1,1	64	67,0	67,2	65,8	59	48,1	38,7	29,5	17,5
SMB20/A/5HME08S15/M2	512 078,00	1003000504	R2"	R2"	2x 1,5	90	89,0	89,5	87,7	80,2	65,5	52,8	40,4	24,4

Модель	Розничная цена без НДС, руб.	Артикул	Размер коллект. вх.	вых.	Мощность [кВт]	Вес [кг]	Q [м³/ч] 0	2,4	9,6	14,4	19,2	24	28,8	34
							[л/мин] 0	40	80	120	160	200	240	283
							H= напор [м]							
SMB20/A/10HME01S07/M2	459 204,00	1003000505	R2" ½	R2" ½	2x 0,75	85	17,0	17,5	17	16,1	14,7	12,7	10,2	6,6
SMB20/A/10HME02S11/M2	513 627,00	1003000506	R2" ½	R2" ½	2x 1,1	90	35,0	34,9	33,8	32,3	27,2	21,9	16,6	11,1
SMB20/A/10HME03S15/M2	516 144,00	1003000507	R2" ½	R2" ½	2x 1,5	100	52,0	51,8	50,6	46,9	39,2	32,2	25,3	17,8

Модель	Розничная цена без НДС, руб.	Артикул	Размер коллект. вх.	вых.	Мощность [кВт]	Вес [кг]	Q [м³/ч] 0	4,2	16,8	25,2	33,6	42	50,4	58
							[л/мин] 0	70	140	210	280	350	420	483
							H= напор [м]							
SMB20/A/15HME01S11/M2	640 677,00	1003000508	DN80	DN80	2x 1,1	90	21,0	20,5	19,7	18,8	16,4	12,7	8,8	5,2
SMB20/A/15HME02S15/M2	644 163,00	1003000509	DN80	DN80	2x 1,5	100	43,0	41,8	35,9	29,8	24,2	18,2	11,3	5,1

На насосах VM

1-фазное подключение, 1 x 230 В

Модель	Розничная цена без НДС, руб.	Артикул	Размер коллект. вх.	вых.	Мощность [кВт]	Вес [кг]	Q [м³/ч] 0	0,4	1,6	2,4	3,2	4	4,8	6
							[л/мин] 0	6,7	13,3	20	26,7	33,3	40	50
							H= напор [м]							
SMB20/A/1VME02P03/M2	448 067,00	1003000760	R2"	R2"	2x 0,37	180	34,0	33,3	32,1	30,6	28,3	24,4	20,4	14,6
SMB20/A/1VME04P05/M2	453 878,00	1003000761	R2"	R2"	2x 0,55	180	57,0	55,3	53,1	50,4	46,7	39,3	32	21,9
SMB20/A/1VME05P07/M2	484 964,00	1003000762	R2"	R2"	2x 0,75	180	81,0	78	75	71,7	63	53,5	44,1	30,8
SMB20/A/1VME06P11/M2	514 692,00	1003000763	R2"	R2"	2x 1,1	180	100,0	96,3	92,8	88,5	83,2	76,1	65,5	47,9

Модель	Розничная цена без НДС, руб.	Артикул	Размер коллект. вх.	вых.	Мощность [кВт]	Вес [кг]	Q [м³/ч] 0	0,8	1,2	4,8	6,4	8	9,6	10,4
							[л/мин] 0	13,3	10	40	53,3	66,7	80	86,7
							H= напор [м]							
SMB20/A/3VME02P03/M2	425 505,00	1003000765	R2"	R2"	2x 0,37	180	36,0	34,3	31,2	25	19,5	14,5	9,8	7,5
SMB20/A/3VME03P05/M2	436 642,00	1003000766	R2"	R2"	2x 0,55	180	53,0	51,3	47,1	37,9	29,8	22,7	16,1	12,4
SMB20/A/3VME04P07/M2	459 495,00	1003000767	R2"	R2"	2x 0,75	180	71,0	68,3	63,9	51,6	40,6	31,1	22,3	17,3
SMB20/A/3VME05P11/M2	482 155,00	1003000768	R2"	R2"	2x 1,1	180	89,0	85,5	82,4	74,3	59,5	46,6	34,8	28,8
SMB20/A/3VME06P15/M2	528 153,00	1003000769	R2"	R2"	2x 1,5	180	100,0	96,8	93,2	86,6	77	64,1	49,3	42

Модель	Розничная цена без НДС, руб.	Артикул	Размер коллект. вх.	вых.	Мощность [кВт]	Вес [кг]	Q [м³/ч] 0	1,2	4,8	7,2	9,6	12	14,4	16,8
							[л/мин] 0	20	40	60	80	100	120	140
							H= напор [м]							
SMB20/A/5VME02P05/M2	431 800,00	1003000771	R2"	R2"	2x 0,55	180	36,0	34,8	33,4	29,1	23,4	18,7	14,1	8,9
SMB20/A/5VME03P07/M2	439 740,00	1003000772	R2"	R2"	2x 0,75	180	54,0	52,4	49,8	39,9	32,5	25,8	18,8	11,5
SMB20/A/5VME04P11/M2	462 109,00	1003000773	R2"	R2"	2x 1,1	72	72,0	69,9	66,3	57,8	47,4	38,2	28,6	18,6
SMB20/A/5VME05P15/M2	535 318,00	1003000774	R2"	R2"	2x 1,5	180	90,0	87,4	82,9	77,9	64,2	52,3	40,1	27,3

На насосах VM

1-фазное подключение, 1 x 230 В

Модель	Розничная цена без НДС, руб.	Артикул	Размер коллект. вх.	Размер коллект. вых.	Мощность [кВт]	Вес [кг]	Q [м³/ч] 0	2,4	9,6	14,4	19,2	24	28,8	34
							[л/мин] 0	40	80	120	160	200	240	283
							H= напор [м]							
SMB20/A/10VME01P07/M2	508 690,00	1003000775	R2"½	R2"½	2x 0,75	180	23,0	22,2	21,2	20	16,6	13,5	10,4	6,8
SMB20/A/10VME02P11/M2	555 073,00	1003000776	R2"½	R2"½	2x 1,1	180	38,0	37,2	35,4	30,7	24,7	19,2	13,4	6,7

На насосах e-SV

1-фазное подключение, 1 x 230 В

Модель	Розничная цена без НДС, руб.	Артикул	Размер коллект. вх.	Размер коллект. вых.	Мощность [кВт]	Вес [кг]	Q [м³/ч] 0	0,4	1,6	2,4	3,2	4	4,8	5,6
							[л/мин] 0	6,7	13,3	20	26,7	33,3	40	46,7
							H= напор [м]							
SMB20/A/1SVE05F003/M2	473 149,00	1003000130	R2"	R2"	2x 0,37	80	45,0	45	45,2	44,6	41,5	35	28,1	20,8
SMB20/A/1SVE08F005/M2	492 808,00	1003000131	R2"	R2"	2x 0,55	80	72,0	72	72,3	71,2	62,3	52	41,2	29,6
SMB20/A/1SVE11F007/M2	525 151,00	1003000132	R2"	R2"	2x 0,75	80	98,0	99,1	99,3	97,7	85,1	70,9	56	40
SMB20/A/1SVE15F011/M2	562 530,00	1003000133	R2"	R2"	2x 1,1	80	134,0	135	135	134	124	104	83,3	61,4
SMB20/Z/1SVE20F015/M2/PN25	578 120,00	1003000134	R2"	R2"	2x 1,5	80	179,0	180	181	178	168	142	114	84,7

Модель	Розничная цена без НДС, руб.	Артикул	Размер коллект. вх.	Размер коллект. вых.	Мощность [кВт]	Вес [кг]	Q [м³/ч] 0	0,8	3,2	4,8	6,4	8	9,6	10,4
							[л/мин] 0	13,3	26,7	40	53,3	66,7	80	86,7
							H= напор [м]							
SMB20/A/3SVE03F003/M2	467 726,00	1003000135	R2"	R2"	2x 0,37	80	33,0	33,7	33,6	30,7	24,9	19,5	14	10,9
SMB20/A/3SVE05F005/M2	484 092,00	1003000136	R2"	R2"	2x 0,55	80	56,0	56,2	55,8	46,3	37,1	28,4	19,5	14,4
SMB20/A/3SVE07F007/M2	507 720,00	1003000137	R2"	R2"	2x 0,75	80	78,0	78,7	77,2	63,4	50,7	38,6	26	18,7
SMB20/A/3SVE09F011/M2	530 574,00	1003000138	R2"	R2"	2x 1,1	80	100,0	101	101	88,8	72,5	56,4	39,9	31,2
SMB20/A/3SVE11F015/M2	542 194,00	1003000139	R2"	R2"	2x 1,5	80	123,0	123	123	118	98,4	78	57,2	46,3

На насосах e-SV

1-фазное подключение, 1 x 230 В

Модель	Розничная цена без НДС, руб.	Артикул	Размер коллект. вх.	Размер коллект. вых.	Мощность [кВт]	Вес [кг]	Q [м³/ч] 0	1,4	5,6	8,4	11,2	14	16,8	20,4
							[л/мин] 0	23,3	46,7	70	93,3	117	140	170
							H= напор [м]							
SMB20/A/5SVE02F003/M2	468 791,00	1003000140	R2"	R2"	2x 0,37	80	22,0	22,2	21,8	20	16,5	13,3	10,2	6,5
SMB20/A/5SVE03F005/M2	472 084,00	1003000141	R2"	R2"	2x 0,55	80	34,0	33,3	32,7	29,8	24,5	19,8	15,2	9,5
SMB20/A/5SVE04F007/M2	482 251,00	1003000142	R2"	R2"	2x 0,75	80	45,0	44,4	43,5	40,5	33,4	27,1	20,8	13,3
SMB20/A/5SVE06F011/M2	509 463,00	1003000143	R2"	R2"	2x 1,1	80	67,0	66,6	65,3	59,5	49	39,6	30,4	19,1
SMB20/A/5SVE08F015/M2	544 035,00	1003000144	R2"	R2"	2x 1,5	80	89,0	89,3	87,6	82,6	68,3	55,3	42,6	27,9

Модель	Розничная цена без НДС, руб.	Артикул	Размер коллект. вх.	Размер коллект. вых.	Мощность [кВт]	Вес [кг]	Q [м³/ч] 0	2,4	9,6	14,4	19,2	24	28,8	34
							[л/мин] 0	40	80	120	160	200	240	283
							H= напор [м]							
SMB20/A/10SVE01F005/M2	512 368,00	1003000146	R2" ½	R2" ½	2x 0,55	90	17,0	17,3	16,9	16,2	13,6	10,4	7,1	3,3
SMB20/A/10SVE02F007/M2	519 341,00	1003000147	R2" ½	R2" ½	2x 0,75	90	24,0	23,9	23,1	21,7	19,3	14,6	9,7	3,6
SMB20/A/10SVE02F011/M2	570 471,00	1003000148	R2" ½	R2" ½	2x 1,1	90	35,0	34,5	33,7	32,3	27,7	22,4	17,1	11
SMB20/A/10SVE03F015/M2	575 215,00	1003000149	R2" ½	R2" ½	2x 1,5	90	53,0	52,2	51	46,1	38,1	30,8	23,5	15,1

Модель	Розничная цена без НДС, руб.	Артикул	Размер коллект. вх.	Размер коллект. вых.	Мощность [кВт]	Вес [кг]	Q [м³/ч] 0	4,2	16,8	25,2	33,6	42	50,4	58
							[л/мин] 0	70	140	210	280	350	420	483
							H= напор [м]							
SMB20/A/15SVE01F007/M2	678 735,00	1003000150	DN80	DN80	2x 0,75	130	14,0	13,9	13,3	12,3	9,8	6,4	2,8	
SMB20/A/15SVE01F011/M2	700 911,00	1003000151	DN80	DN80	2x 1,1	130	20,0	20,1	19,4	18,4	14,8	10,9	7	3,2
SMB20/A/15SVE02F015/M2	706 721,00	1003000152	DN80	DN80	2x 1,5	130	30,0	29,1	28,3	26,8	22,2	16,4	10,1	3,8

Модель	Розничная цена без НДС, руб.	Артикул	Размер коллект. вх.	Размер коллект. вых.	Мощность [кВт]	Вес [кг]	Q [м³/ч] 0	4,2	16,8	25,2	33,6	42	50,4	60
							[л/мин] 0	70	140	210	280	350	420	500
							H= напор [м]							
SMB20/A/22SVE01F007/M2	789 807,00	1003000153	DN80	DN80	2x 0,75	140	14,0	14,4	14,1	12,5	9,5	6,3	2,9	
SMB20/A/22SVE01F011/M2	813 436,00	1003000154	DN80	DN80	2x 1,1	140	21,0	20,8	20,5	18,7	15,1	11,5	7,8	3,2
SMB20/A/22SVE02F015/M2	823 991,00	1003000155	DN80	DN80	2x 1,5	140	31,0	31	30,3	26,7	21,7	16,7	11	2,8

На насосах e-SV

1-фазное подключение, 1 x 230 В

Модель	Розничная цена без НДС, руб.	Артикул	Размер коллект. вх.	Размер коллект. вых.	Мощность [кВт]	Вес [кг]	Q [м³/ч] 0	0,4	1,6	2,4	3,2	4	4,8	5,6
							[л/мин] 0	6,7	13,3	20	26,7	33,3	40	46,7
							H= напор [м]							
SMB20/A/1SVE08R005/M2	492 808,00	1003000181	R2"	R2"	2x 0,55	80	72,0	72	72,3	71,2	62,3	52	41,2	29,6
SMB20/A/1SVE11R007/M2	525 151,00	1003000182	R2"	R2"	2x 0,75	80	98,0	99,1	99,3	97,7	85,1	70,9	56	40
SMB20/A/1SVE15R011/M2	562 530,00	1003000183	R2"	R2"	2x 1,1	80	134,0	135	135	134	124	104	83,3	61,4
SMB20/Z/1SVE20R015/M2/PN25	578 120,00	1003000184	R2"	R2"	2x 1,5	80	179,0	180	181	178	168	142	114	84,7

Модель	Розничная цена без НДС, руб.	Артикул	Размер коллект. вх.	Размер коллект. вых.	Мощность [кВт]	Вес [кг]	Q [м³/ч] 0	0,8	3,2	4,8	6,4	8	9,6	10,4
							[л/мин] 0	13,3	26,7	40	53,3	66,7	80	86,7
							H= напор [м]							
SMB20/A/3SVE07R007/M2	507 720,00	1003000185	R2"	R2"	2x 0,75	80	78,0	78,7	77,2	63,4	50,7	38,6	26	18,7
SMB20/A/3SVE09R011/M2	530 574,00	1003000186	R2"	R2"	2x 1,1	80	100,0	101	101	88,8	72,5	56,4	39,9	31,2
SMB20/A/3SVE11R015/M2	542 194,00	1003000187	R2"	R2"	2x 1,5	80	123,0	123	123	118	98,4	78	57,2	46,3

Модель	Розничная цена без НДС, руб.	Артикул	Размер коллект. вх.	Размер коллект. вых.	Мощность [кВт]	Вес [кг]	Q [м³/ч] 0	1,4	5,6	8,4	11,2	14	16,8	20,4
							[л/мин] 0	23,3	46,7	70	93,3	117	140	170
							H= напор [м]							
SMB20/A/5SVE08R015/M2	569 405,00	1003000188	R2"	R2"	2x 1,5	80	89,0	89,3	87,6	82,6	68,3	55,3	42,6	27,9

Модель	Розничная цена без НДС, руб.	Артикул	Размер коллект. вх.	Размер коллект. вых.	Мощность [кВт]	Вес [кг]	Q [м³/ч] 0	0,4	1,6	2,4	3,2	4	4,8	5,6
							[л/мин] 0	6,7	13,3	20	26,7	33,3	40	46,7
							H= напор [м]							
SMB20/A/1SVE05T003/M2	473 149,00	1003000156	R2"	R2"	2x 0,37	80	45,0	45	45,2	44,6	41,5	35	28,1	20,8
SMB20/A/1SVE08T005/M2	492 808,00	1003000157	R2"	R2"	2x 0,55	80	72,0	72	72,3	71,2	62,3	52	41,2	29,6
SMB20/A/1SVE11T007/M2	525 151,00	1003000158	R2"	R2"	2x 0,75	80	98,0	99,1	99,3	97,7	85,1	70,9	56	40
SMB20/A/1SVE15T011/M2	562 530,00	1003000159	R2"	R2"	2x 1,1	80	134,0	135	135	134	124	104	83,3	61,4

На насосах e-SV

1-фазное подключение, 1 x 230 В

Модель	Розничная цена без НДС, руб.	Артикул	Размер коллект. вх.	вых.	Мощность [кВт]	Вес [кг]	Q [м³/ч] 0	0,8	3,2	4,8	6,4	8	9,6	10,4
							[л/мин] 0	13,3	26,7	40	53,3	66,7	80	86,7
							H= напор [м]							
SMB20/A/3SVE03T003/M2	467 726,00	1003000160	R2"	R2"	2x 0,37	80	33,0	33,7	33,6	30,7	24,9	19,5	14	10,9
SMB20/A/3SVE05T005/M2	484 092,00	1003000161	R2"	R2"	2x 0,55	80	56,0	56,2	55,8	46,3	37,1	28,4	19,5	14,4
SMB20/A/3SVE07T007/M2	507 720,00	1003000162	R2"	R2"	2x 0,75	80	78,0	78,7	77,2	63,4	50,7	38,6	26	18,7
SMB20/A/3SVE09T011/M2	530 574,00	1003000163	R2"	R2"	2x 1,1	80	100,0	101	101	88,8	72,5	56,4	39,9	31,2
SMB20/A/3SVE11T015/M2	542 194,00	1003000164	R2"	R2"	2x 1,5	80	123,0	123	123	118	98,4	78	57,2	46,3

Модель	Розничная цена без НДС, руб.	Артикул	Размер коллект. вх.	вых.	Мощность [кВт]	Вес [кг]	Q [м³/ч] 0	1,4	5,6	8,4	11,2	14	16,8	20,4
							[л/мин] 0	23,3	46,7	70	93,3	117	140	170
							H= напор [м]							
SMB20/A/5SVE02T003/M2	468 791,00	1003000165	v	R2"	2x 0,37	80	22,0	22,2	21,8	20	16,5	13,3	10,2	6,5
SMB20/A/5SVE03T005/M2	472 084,00	1003000166	R2"	R2"	2x 0,55	80	34,0	33,3	32,7	29,8	24,5	19,8	15,2	9,5
SMB20/A/5SVE04T007/M2	482 251,00	1003000167	R2"	R2"	2x 0,75	80	45,0	44,4	43,5	40,5	33,4	27,1	20,8	13,3
SMB20/A/5SVE06T011/M2	509 463,00	1003000168	R2"	R2"	2x 1,1	80	67,0	66,6	65,3	59,5	49	39,6	30,4	19,1
SMB20/A/5SVE08T015/M2	569 405,00	1003000169	R2"	R2"	2x 1,5	80	89,0	89,3	87,6	82,6	68,3	55,3	42,6	27,9

Модель	Розничная цена без НДС, руб.	Артикул	Размер коллект. вх.	вых.	Мощность [кВт]	Вес [кг]	Q [м³/ч] 0	2,4	9,6	14,4	19,2	24	28,8	34
							[л/мин] 0	40	80	120	160	200	240	283
							H= напор [м]							
SMB20/A/10SVE01T005/M2	512 368,00	1003000171	R 2" ½	R 2" ½	2x 0,55	90	17,0	17,3	16,9	16,2	13,6	10,4	7,1	3,3
SMB20/A/10SVE02T007/M2	519 341,00	1003000172	R 2" ½	R 2" ½	2x 0,75	90	24,0	23,9	23,1	21,7	19,3	14,6	9,7	3,6
SMB20/A/10SVE02T011/M2	570 471,00	1003000173	R 2" ½	R 2" ½	2x 1,1	90	35,0	34,5	33,7	32,3	27,7	22,4	17,1	11
SMB20/A/10SVE03T015/M2	575 215,00	1003000174	R 2" ½	R 2" ½	2x 1,5	90	53,0	52,2	51	46,1	38,1	30,8	23,5	15,1

Модель	Розничная цена без НДС, руб.	Артикул	Размер коллект. вх.	вых.	Мощность [кВт]	Вес [кг]	Q [м³/ч] 0	4,2	16,8	25,2	33,6	42	50,4	58
							[л/мин] 0	70	140	210	280	350	420	483
							H= напор [м]							
SMB20/A/15SVE01T007/M2	678 735,00	1003000175	R 3"	R 3"	2x 0,75	130	14,0	13,9	13,3	12,3	9,8	6,4	2,8	
SMB20/A/15SVE01T011/M2	700 911,00	1003000176	R 3"	R 3"	2x 1,1	130	20,0	20,1	19,4	18,4	14,8	10,9	7	3,2
SMB20/A/15SVE02T015/M2	706 721,00	1003000177	R 3"	R 3"	2x 1,5	130	30,0	29,1	28,3	26,8	22,2	16,4	10,1	3,8

Модель	Розничная цена без НДС, руб.	Артикул	Размер коллект. вх.	вых.	Мощность [кВт]	Вес [кг]	Q [м³/ч] 0	4,2	16,8	25,2	33,6	42	50,4	60
							[л/мин] 0	70	140	210	280	350	420	500
							H= напор [м]							
SMB20/A/22SVE01T007/M2	789 807,00	1003000178	R 3"	R 3"	2x 0,75	140	14,0	14,4	14,1	12,5	9,5	6,3	2,9	
SMB20/A/22SVE01T011/M2	813 436,00	1003000179	R 3"	R 3"	2x 1,1	140	21,0	20,8	20,5	18,7	15,1	11,5	7,8	3,2
SMB20/A/22SVE02T015/M2	823 991,00	1003000180	R 3"	R 3"	2x 1,5	140	31,0	31	30,3	26,7	21,7	16,7	11	2,8

NEW PRODUCT

SMB 30

Насосная установка с регулируемой скоростью вращения на 3-х насосах e-SV (многоступенчатые), VM (вертикальные) или e-HM (горизонтальные). Каждый насос оборудован e-SM модулем, который обеспечивает работу с переменной скоростью для каждого насоса.

Области применения

Системы поддержания давления в зданиях ЖКХ и промышленности.

Характеристики

Подача: до 51 м³/ч
Напор: до 150 м

Двигатель

Класс эффективности двигателя: IE5
Класс изоляции: F
Защита от перегрузок и блокировки с функцией автоматического перезапуска

Группа скидок

5L

На насосах e-HM

1-фазное подключение, 1 x 230 В

Модель	Розничная цена без НДС, руб.	Артикул	Размер коллект. вх.	Размер коллект. вых.	Мощность [кВт]		Вес [кг]	Q [м³/ч] 0	0,4	2,4	3,6	4,8	6	7,2	8,4
								[л/мин] 0	6,7	13,3	20	26,7	33,3	40	46,7
								H= напор [м]							
SMB30/A/1HME05S03/M2	616 468,00	1003000580	R2"	R2"	3x	0,37	100	45,0	44,8	44,9	44,1	39,2	32,5	25,7	
SMB30/A/1HME08S05/M2	641 937,00	1003000581	R2"	R2"	3x	0,55	105	72,0	71,5	71,7	70,4	60,3	50	39,6	
SMB30/A/1HME11S07/M2	686 483,00	1003000582	R2"	R2"	3x	0,75	110	99,0	98,5	98,8	94,3	80,7	66,8	52,9	
SMB30/A/1HME15S11/M2	737 515,00	1003000583	R2"	R2"	3x	1,1	115	134,0	134	135	132	120	99,5	79,6	
SMB30/A/1HME17S15/M2	757 851,00	1003000584	R2"	R2"	3x	1,5	120	152,0	152	153	150	142	129	111	

Модель	Розничная цена без НДС, руб.	Артикул	Размер коллект. вх.	Размер коллект. вых.	Мощность [кВт]		Вес [кг]	Q [м³/ч] 0	0,8	4,8	7,2	9,6	12	14,4	15,6
								[л/мин] 0	13,3	26,7	40	53,3	66,7	80	86,7
								H= напор [м]							
SMB30/A/3HME03S03/M2	610 562,00	1003000585	R2"	R2"	3x	0,37	100	33,0	33,9	33,4	31,5	25,6	20,1	14,6	11,8
SMB30/A/3HME05S05/M2	630 897,00	1003000586	R2"	R2"	3x	0,55	115	55,0	56,5	55,7	47,5	38,2	29,4	20,5	16
SMB30/A/3HME07S07/M2	663 434,00	1003000587	R2"	R2"	3x	0,75	120	78,0	79,1	78,1	64,9	52	39,8	27,5	21,3
SMB30/A/3HME09S11/M2	688 420,00	1003000588	R2"	R2"	3x	1,1	130	100,0	102	100	93,6	76,1	59,6	43	34,7
SMB30/A/3HME12S15/M2	755 431,00	1003000589	R2"	R2"	3x	1,5	135	133,0	136	134	127	104	81,5	59,2	48,1

На насосах e-HM

1-фазное подключение, 1 x 230 В

Модель	Розничная цена без НДС, руб.	Артикул	Размер коллект. вх.	Размер коллект. вых.	Мощность [кВт]		Вес [кг]	Q [м³/ч] 0	1,4	8,4	12,6	16,8	21	25,2	30,6
								[л/мин] 0	23,3	46,7	70	93,3	117	140	170
								H= напор [м]							
SMB30/A/5HME02S03/M2	610 657,00	1003000590	R2"	R2"	3x	0,37	95	22,0	22,4	21,9	19,8	16,2	13	9,9	6
SMB30/A/5HME03S05/M2	614 532,00	1003000591	R2"	R2"	3x	0,55	100	33,0	33,6	32,9	29,5	24,1	19,3	14,7	8,8
SMB30/A/5HME04S07/M2	628 283,00	1003000592	R2"	R2"	3x	0,75	105	44,0	44,7	43,8	40,1	32,8	26,4	20,2	12,2
SMB30/A/5HME06S11/M2	662 950,00	1003000593	R2"	R2"	3x	1,1	110	67,0	67,2	65,8	59	48,1	38,7	29,5	17,5
SMB30/A/5HME08S15/M2	747 586,00	1003000594	R2"	R2"	3x	1,5	120	89,0	89,5	87,7	80,2	65,5	52,8	40,4	24,4

Модель	Розничная цена без НДС, руб.	Артикул	Размер коллект. вх.	Размер коллект. вых.	Мощность [кВт]		Вес [кг]	Q [м³/ч] 0	2,4	14,4	21,6	28,8	36	43,2	51
								[л/мин] 0	40	80	120	160	200	240	283
								H= напор [м]							
SMB30/A/10HME01S07/M2	670 504,00	1003000595	R 2" ½	R 2" ½	3x	0,75	130	17,0	17,5	17	16,1	14,7	12,7	10,2	6,6
SMB30/A/10HME02S11/M2	749 911,00	1003000596	R 2" ½	R 2" ½	3x	1,1	135	35,0	34,9	33,8	32,3	27,2	21,9	16,6	11,1
SMB30/A/10HME03S15/M2	753 589,00	1003000597	R 2" ½	R 2" ½	3x	1,5	140	52,0	51,8	50,6	46,9	39,2	32,2	25,3	17,8

Модель	Розничная цена без НДС, руб.	Артикул	Размер коллект. вх.	Размер коллект. вых.	Мощность [кВт]		Вес [кг]	Q [м³/ч] 0	4,2	25,2	37,8	50,4	63	75,6	87
								[л/мин] 0	70	140	210	280	350	420	483
								H= напор [м]							
SMB30/A/15HME01S11/M2	935 355,00	1003000598	DN100	DN80	3x	1,1	160	21,0	20,5	19,7	18,8	16,4	12,7	8,8	5,2
SMB30/A/15HME02S15/M2	940 486,00	1003000599	DN100	DN80	3x	1,5	165	43,0	41,8	35,9	29,8	24,2	18,2	11,3	5,1

На насосах VM

1-фазное подключение, 1 x 230 В

Модель	Розничная цена без НДС, руб.	Артикул	Размер коллект. вх.	Размер коллект. вых.	Мощность [кВт]		Вес [кг]	Q [м³/ч] 0	0,4	2,4	3,6	4,8	6	7,2	9
								[л/мин] 0	6,7	13,3	20	26,7	33,3	40	50
								H= напор [м]							
SMB30/A/1VME02P03/M2	654 138,00	1003000850	R2"	R2"	3x	0,37	180	34,0	33,3	32,1	30,6	28,3	24,4	20,4	14,6
SMB30/A/1VME04P05/M2	662 661,00	1003000851	R2"	R2"	3x	0,55	180	57,0	55,3	53,1	50,4	46,7	39,3	32	21,9
SMB30/A/1VME05P07/M2	707 980,00	1003000852	R2"	R2"	3x	0,75	180	81,0	78	75	71,7	63	53,5	44,1	30,8
SMB30/A/1VME06P11/M2	751 460,00	1003000853	R2"	R2"	3x	1,1	180	100,0	96,3	92,8	88,5	83,2	76,1	65,5	47,9

Модель	Розничная цена без НДС, руб.	Артикул	Размер коллект. вх.	Размер коллект. вых.	Мощность [кВт]		Вес [кг]	Q [м³/ч] 0	0,8	1,8	7,2	9,6	12	14,4	15,6
								[л/мин] 0	13,3	10	40	53,3	66,7	80	86,7
								H= напор [м]							
SMB30/A/3VME02P03/M2	621 310,00	1003000855	R2"	R2"	3x	0,37	180	36,0	34,3	31,2	25	19,5	14,5	9,8	7,5
SMB30/A/3VME03P05/M2	637 579,00	1003000856	R2"	R2"	3x	0,55	180	53,0	51,3	47,1	37,9	29,8	22,7	16,1	12,4
SMB30/A/3VME04P07/M2	670 891,00	1003000857	R2"	R2"	3x	0,75	180	71,0	68,3	63,9	51,6	40,6	31,1	22,3	17,3
SMB30/A/3VME05P11/M2	703 816,00	1003000858	R2"	R2"	3x	1,1	180	89,0	85,5	82,4	74,3	59,5	46,6	34,8	28,8
SMB30/A/3VME06P15/M2	771 119,00	1003000859	R2"	R2"	3x	1,5	180	100,0	96,8	93,2	86,6	77	64,1	49,3	42

Модель	Розничная цена без НДС, руб.	Артикул	Размер коллект. вх.	Размер коллект. вых.	Мощность [кВт]		Вес [кг]	Q [м³/ч] 0	1,2	7,2	10,8	14,4	18	21,6	25,2
								[л/мин] 0	20	40	60	80	100	120	140
								H= напор [м]							
SMB30/A/5VME02P05/M2	630 412,00	1003000861	R2"	R2"	3x	0,55	180	36,0	34,8	33,4	29,1	23,4	18,7	14,1	8,9
SMB30/A/5VME03P07/M2	641 937,00	1003000862	R2"	R2"	3x	0,75	180	54,0	52,4	49,8	39,9	32,5	25,8	18,8	11,5
SMB30/A/5VME04P11/M2	674 765,00	1003000863	R2"	R2"	3x	1,1	180	72,0	69,9	66,3	57,8	47,4	38,2	28,6	18,6
SMB30/A/5VME05P15/M2	781 480,00	1003000864	R2"	R2"	3x	1,5	180	90,0	87,4	82,9	77,9	64,2	52,3	40,1	27,3

Модель	Розничная цена без НДС, руб.	Артикул	Размер коллект. вх.	Размер коллект. вых.	Мощность [кВт]		Вес [кг]	Q [м³/ч] 0	2,4	14,4	21,6	28,8	36	43,2	51
								[л/мин] 0	40	80	120	160	200	240	283
								H= напор [м]							
SMB30/A/10VME01P07/M2	742 744,00	1003000865	R 2" ½	R 2" ½	3x	0,75	180	23,0	22,2	21,2	20	16,6	13,5	10,4	6,8
SMB30/A/10VME02P11/M2	810 337,00	1003000866	R 2" ½	R 2" ½	3x	1,1	180	38,0	37,2	35,4	30,7	24,7	19,2	13,4	6,7

На насосах e-SV

1-фазное подключение, 1 x 230 В

Модель	Розничная цена без НДС, руб.	Артикул	Размер коллект. вх.	вых.	Мощность [кВт]	Вес [кг]	Q [м³/ч] 0	0,4	2,4	3,6	4,8	6	7,2	8,4
							[л/мин] 0	6,7	13,3	20	26,7	33,3	40	46,7
							H= напор [м]							
SMB30/A/1SVE05F003/M2	690 840,00	1003000260	R2"	R2"	3x 0,37	140	45,0	45	45,2	44,6	41,5	35	28,1	20,8
SMB30/A/1SVE08F005/M2	719 503,00	1003000261	R2"	R2"	3x 0,55	140	72,0	72	72,3	71,2	62,3	52	41,2	29,6
SMB30/A/1SVE11F007/M2	766 664,00	1003000262	R2"	R2"	3x 0,75	140	98,0	99,1	99,3	97,7	85,1	70,9	56	40
SMB30/A/1SVE15F011/M2	821 280,00	1003000263	R2"	R2"	3x 1,1	140	134,0	135	135	134	124	104	83,3	61,4
SMB30/Z/1SVE20F015/M2/PN25	844 133,00	1003000264	R2"	R2"	3x 1,5	140	179,0	180	181	178	168	142	114	84,7

Модель	Розничная цена без НДС, руб.	Артикул	Размер коллект. вх.	вых.	Мощность [кВт]	Вес [кг]	Q [м³/ч] 0	0,8	4,8	7,2	9,6	12	14,4	15,6
							[л/мин] 0	13,3	26,7	40	53,3	66,7	80	86,7
							H= напор [м]							
SMB30/A/3SVE03F003/M2	682 899,00	1003000265	R2"	R2"	3x 0,37	140	33,0	33,7	33,6	30,7	24,9	19,5	14	10,9
SMB30/A/3SVE05F005/M2	706 721,00	1003000266	R2"	R2"	3x 0,55	140	56,0	56,2	55,8	46,3	37,1	28,4	19,5	14,4
SMB30/A/3SVE07F007/M2	741 195,00	1003000267	R2"	R2"	3x 0,75	140	78,0	78,7	77,2	63,4	50,7	38,6	26	18,7
SMB30/A/3SVE09F011/M2	774 605,00	1003000268	R2"	R2"	3x 1,1	140	100,0	101	101	88,8	72,5	56,4	39,9	31,2
SMB30/A/3SVE11F015/M2	791 550,00	1003000269	R2"	R2"	3x 1,5	140	123,0	123	123	118	98,4	78	57,2	46,3

Модель	Розничная цена без НДС, руб.	Артикул	Размер коллект. вх.	вых.	Мощность [кВт]	Вес [кг]	Q [м³/ч] 0	1,4	8,4	12,6	16,8	21	25,2	30,6
							[л/мин] 0	23,3	46,7	70	93,3	117	140	170
							H= напор [м]							
SMB30/A/5SVE02F003/M2	684 449,00	1003000270	R2"	R2"	3x 0,37	150	22,0	22,2	21,8	20	16,5	13,3	10,2	6,5
SMB30/A/5SVE03F005/M2	689 291,00	1003000271	R2"	R2"	3x 0,55	150	34,0	33,3	32,7	29,8	24,5	19,8	15,2	9,5
SMB30/A/5SVE04F007/M2	704 107,00	1003000272	R2"	R2"	3x 0,75	150	45,0	44,4	43,5	40,5	33,4	27,1	20,8	13,3
SMB30/A/5SVE06F011/M2	743 906,00	1003000273	R2"	R2"	3x 1,1	150	67,0	66,6	65,3	59,5	49	39,6	30,4	19,1
SMB30/A/5SVE08F015/M2	794 165,00	1003000274	R2"	R2"	3x 1,5	150	89,0	89,3	87,6	82,6	68,3	55,3	42,6	27,9

Модель	Розничная цена без НДС, руб.	Артикул	Размер коллект. вх.	вых.	Мощность [кВт]	Вес [кг]	Q [м³/ч] 0	2,4	14,4	21,6	28,8	36	43,2	51
							[л/мин] 0	40	80	120	160	200	240	283
							H= напор [м]							
SMB30/A/10SVE01F005/M2	748 070,00	1003000276	R2 ½"	R2 ½"	3x 0,55	180	17,0	17,3	16,9	16,2	13,6	10,4	7,1	3,3
SMB30/A/10SVE02F007/M2	758 142,00	1003000277	R2 ½"	R2 ½"	3x 0,75	180	24,0	23,9	23,1	21,7	19,3	14,6	9,7	3,6
SMB30/A/10SVE02F011/M2	832 900,00	1003000278	R2 ½"	R2 ½"	3x 0,75	180	24,0	23,9	23,1	21,7	19,3	14,6	9,7	3,6
SMB30/A/10SVE03F015/M2	839 775,00	1003000279	R2 ½"	R2 ½"	3x 1,5	180	53,0	52,2	51	46,1	38,1	30,8	23,5	15,1

Модель	Розничная цена без НДС, руб.	Артикул	Размер коллект. вх.	вых.	Мощность [кВт]	Вес [кг]	Q [м³/ч] 0	4,2	25,2	37,8	50,4	63	75,6	87
							[л/мин] 0	70	140	210	280	350	420	483
							H= напор [м]							
SMB30/A/15SVE01F007/M2	990 939,00	1003000280	DN100	DN80	3x 0,75	230	14,0	13,9	13,3	12,3	9,8	6,4	2,8	
SMB30/A/15SVE01F011/M2	1 023 283,00	1003000281	DN100	DN80	3x 0,75	230	14,0	13,9	13,3	12,3	9,8	6,4	2,8	
SMB30/A/15SVE02F015/M2	1 031 804,00	1003000282	DN100	DN80	3x 1,5	230	30,0	29,1	28,3	26,8	22,2	16,4	10,1	3,8

Модель	Розничная цена без НДС, руб.	Артикул	Размер коллект. вх.	вых.	Мощность [кВт]	Вес [кг]	Q [м³/ч] 0	4,2	25,2	37,8	50,4	63	75,6	90
							[л/мин] 0	70	140	210	280	350	420	500
							H= напор [м]							
SMB30/A/22SVE01F007/M2	1 153 239,00	1003000283	DN100	DN100	3x 0,75	250	14,0	14,4	14,1	12,5	9,5	6,3	2,9	
SMB30/A/22SVE01F011/M2	1 187 616,00	1003000284	DN100	DN100	3x 0,75	250	14,0	14,4	14,1	12,5	9,5	6,3	2,9	
SMB30/A/22SVE02F015/M2	1 203 014,00	1003000285	DN100	DN100	3x 1,5	250	31,0	31	30,3	26,7	21,7	16,7	11	2,8

Модель	Розничная цена без НДС, руб.	Артикул	Размер коллект. вх.	вых.	Мощность [кВт]	Вес [кг]	Q [м³/ч] 0	0,4	2,4	3,6	4,8	6	7,2	8,4
							[л/мин] 0	6,7	13,3	20	26,7	33,3	40	46,7
							H= напор [м]							
SMB30/A/1SVE08R005/M2	719 503,00	1003000311	R2"	R2"	3x 0,55	140	72,0	72	72,3	71,2	62,3	52	41,2	29,6
SMB30/A/1SVE11R007/M2	766 664,00	1003000312	R2"	R2"	3x 0,75	140	98,0	99,1	99,3	97,7	85,1	70,9	56	40
SMB30/A/1SVE15R011/M2	821 280,00	1003000313	R2"	R2"	3x 1,1	140	134,0	135	135	134	124	104	83,3	61,4
SMB30/Z/1SVE20R015/M2/PN25	844 133,00	1003000314	R2"	R2"	3x 1,5	140	179,0	180	181	178	168	142	114	84,7

На насосах e-SV

1-фазное подключение, 1 x 230 В

Модель	Розничная цена без НДС, руб.	Артикул	Размер коллект. вх.	Размер коллект. вых.	Мощность [кВт]	Вес [кг]	Q [м³/ч] 0	0,8	4,8	7,2	9,6	12	14,4	15,6
							[л/мин] 0	13,3	26,7	40	53,3	66,7	80	86,7
							H= напор [м]							
SMB30/A/3SVE07R007/M2	741 195,00	1003000315	R2"	R2"	3x 0,75	140	78,0	78,7	77,2	63,4	50,7	38,6	26	18,7
SMB30/A/3SVE09R011/M2	774 605,00	1003000316	R2"	R2"	3x 1,1	140	100,0	101	101	88,8	72,5	56,4	39,9	31,2
SMB30/A/3SVE11R015/M2	791 550,00	1003000317	R2"	R2"	3x 1,5	140	123,0	123	123	118	98,4	78	57,2	46,3

Модель	Розничная цена без НДС, руб.	Артикул	Размер коллект. вх.	Размер коллект. вых.	Мощность [кВт]	Вес [кг]	Q [м³/ч] 0	1,4	8,4	12,6	16,8	21	25,2	30,6
							[л/мин] 0	23,3	46,7	70	93,3	117	140	170
							H= напор [м]							
SMB30/A/5SVE08R015/M2	831 351,00	1003000318	R2"	R2"	3x 1,5	150	89,0	89,3	87,6	82,6	68,3	55,3	42,6	27,9

Модель	Розничная цена без НДС, руб.	Артикул	Размер коллект. вх.	Размер коллект. вых.	Мощность [кВт]	Вес [кг]	Q [м³/ч] 0	0,4	2,4	3,6	4,8	6	7,2	8,4
							[л/мин] 0	6,7	13,3	20	26,7	33,3	40	46,7
							H= напор [м]							
SMB30/A/1SVE05T003/M2	690 840,00	1003000286	R2"	R2"	3x 0,37	140	45,0	45	45,2	44,6	41,5	35	28,1	20,8
SMB30/A/1SVE08T005/M2	719 503,00	1003000287	R2"	R2"	3x 0,55	140	72,0	72	72,3	71,2	62,3	52	41,2	29,6
SMB30/A/1SVE11T007/M2	766 664,00	1003000288	R2"	R2"	3x 0,75	140	98,0	99,1	99,3	97,7	85,1	70,9	56	40
SMB30/A/1SVE15T011/M2	821 280,00	1003000289	R2"	R2"	3x 1,1	140	134,0	135	135	134	124	104	83,3	61,4

Модель	Розничная цена без НДС, руб.	Артикул	Размер коллект. вх.	Размер коллект. вых.	Мощность [кВт]	Вес [кг]	Q [м³/ч] 0	0,8	4,8	7,2	9,6	12	14,4	15,6
							[л/мин] 0	13,3	26,7	40	53,3	66,7	80	86,7
							H= напор [м]							
SMB30/A/3SVE03T003/M2	682 899,00	1003000290	R2"	R2"	3x 0,37	140	33,0	33,7	33,6	30,7	24,9	19,5	14	10,9
SMB30/A/3SVE05T005/M2	706 721,00	1003000291	R2"	R2"	3x 0,55	140	56,0	56,2	55,8	46,3	37,1	28,4	19,5	14,4
SMB30/A/3SVE07T007/M2	741 195,00	1003000292	R2"	R2"	3x 0,75	140	78,0	78,7	77,2	63,4	50,7	38,6	26	18,7
SMB30/A/3SVE09T011/M2	774 605,00	1003000293	R2"	R2"	3x 1,1	140	100,0	101	101	88,8	72,5	56,4	39,9	31,2
SMB30/A/3SVE11T015/M2	791 550,00	1003000294	R2"	R2"	3x 1,5	140	123,0	123	123	118	98,4	78	57,2	46,3

Модель	Розничная цена без НДС, руб.	Артикул	Размер коллект. вх.	Размер коллект. вых.	Мощность [кВт]	Вес [кг]	Q [м³/ч] 0	1,4	8,4	12,6	16,8	21	25,2	30,6
							[л/мин] 0	23,3	46,7	70	93,3	117	140	170
							H= напор [м]							
SMB30/A/5SVE02T003/M2	684 449,00	1003000295	R2"	R2"	3x 0,37	150	22,0	22,2	21,8	20	16,5	13,3	10,2	6,5
SMB30/A/5SVE03T005/M2	689 291,00	1003000296	R2"	R2"	3x 0,55	150	34,0	33,3	32,7	29,8	24,5	19,8	15,2	9,5
SMB30/A/5SVE04T007/M2	704 107,00	1003000297	R2"	R2"	3x 0,75	150	45,0	44,4	43,5	40,5	33,4	27,1	20,8	13,3
SMB30/A/5SVE06T011/M2	743 906,00	1003000298	R2"	R2"	3x 1,1	150	67,0	66,6	65,3	59,5	49	39,6	30,4	19,1
SMB30/A/5SVE08T015/M2	831 351,00	1003000299	R2"	R2"	3x 1,5	150	89,0	89,3	87,6	82,6	68,3	55,3	42,6	27,9

Модель	Розничная цена без НДС, руб.	Артикул	Размер коллект. вх.	Размер коллект. вых.	Мощность [кВт]	Вес [кг]	Q [м³/ч] 0	2,4	14,4	21,6	28,8	36	43,2	51
							[л/мин] 0	40	80	120	160	200	240	283
							H= напор [м]							
SMB30/A/10SVE01T005/M2	748 070,00	1003000301	R2" ½	R2" ½	3x 0,55	180	17,0	17,3	16,9	16,2	13,6	10,4	7,1	3,3
SMB30/A/10SVE02T007/M2	758 142,00	1003000302	R2" ½	R2" ½	3x 0,75	180	24,0	23,9	23,1	21,7	19,3	14,6	9,7	3,6
SMB30/A/10SVE02T011/M2	832 900,00	1003000303	R2" ½	R2" ½	3x 1,1	180	35,0	34,5	33,7	32,3	27,7	22,4	17,1	11
SMB30/A/10SVE03T015/M2	839 775,00	1003000304	R2" ½	R2" ½	3x 1,5	180	53,0	52,2	51	46,1	38,1	30,8	23,5	15,1

Модель	Розничная цена без НДС, руб.	Артикул	Размер коллект. вх.	Размер коллект. вых.	Мощность [кВт]	Вес [кг]	Q [м³/ч] 0	4,2	25,2	37,8	50,4	63	75,6	87
							[л/мин] 0	70	140	210	280	350	420	483
							H= напор [м]							
SMB30/A/15SVE01T007/M2	990 939,00	1003000305	R4"	R3"	3x 0,75	230	14,0	13,9	13,3	12,3	9,8	6,4	2,8	
SMB30/A/15SVE01T011/M2	1 023 283,00	1003000306	R4"	R3"	3x 1,1	230	20,0	20,1	19,4	18,4	14,8	10,9	7	3,2
SMB30/A/15SVE02T015/M2	1 031 804,00	1003000307	R4"	R3"	3x 1,5	230	30,0	29,1	28,3	26,8	22,2	16,4	10,1	3,8

Модель	Розничная цена без НДС, руб.	Артикул	Размер коллект. вх.	Размер коллект. вых.	Мощность [кВт]	Вес [кг]	Q [м³/ч] 0	4,2	25,2	37,8	50,4	63	75,6	90
							[л/мин] 0	70	140	210	280	350	420	500
							H= напор [м]							
SMB30/A/22SVE01T007/M2	1 153 239,00	1003000308	R4"	R3"	3x 0,75	250	14,0	14,4	14,1	12,5	9,5	6,3	2,9	
SMB30/A/22SVE01T011/M2	1 187 616,00	1003000309	R4"	R3"	3x 1,1	250	21,0	20,8	20,5	18,7	15,1	11,5	7,8	3,2
SMB30/A/22SVE02T015/M2	1 203 014,00	1003000310	R4"	R3"	3x 1,5	250	31,0	31	30,3	26,7	21,7	16,7	11	2,8

NEW PRODUCT

GHV 20

Насосная установка с регулируемой скоростью вращения. В состав установки входит 2 многоступенчатых насоса e-SV с модулями управления Hydrovar, датчиками давления и панелью управления. Контроллер Hydrovar легко программируется и разработан специально для управления насосами с максимальной эффективностью, он объединяет насосы в единую систему при помощи Modbus.

Области применения

Чистая вода в ЖКХ и промышленности, ирригация в сельском хозяйстве, водоканалы, муниципальные нужды – чистая вода

Характеристики

Подача: до 320 м^3/ч
Напор: до 160 м
Мощность: 2 x 0,55 ÷ 22 кВт
Рабочее давление: 10/16 бар
Температура перекачиваемой жидкости: -10°C ÷ 60°C

Двигатель

Напряжение: 3 ~400 В
Класс изоляции: F
Степень защиты корпуса: IP55

Группа скидок

5D

На насосах e-SV
1-фазные, 1 x 230 В

Модель	Розничная цена без НДС, руб.	Артикул	Размер коллект. вх.	Размер коллект. вых.	Мощность [кВт]		Вес [кг]	Q [м^3/ч] 0	1,8	4,2	4,8	5,4	6	7,2	8,8
								[л/мин] 0	30	35	40	45	50	60	73,3
								H= напор [м]							
GHV20/3SV09F011T/2	523 471,00	RU1012201020902	R 2"	R 2"	2x	1,1	100	67,0	64,5	62,8	60,6	57,9	54,6	46,4	31,6
GHV20/3SV12F011T/2	554 221,00	RU1012201021202	R 2"	R 2"	2x	1,1	95	88,0	84,5	82,1	79,1	75,5	71,1	59,9	40,1
GHV20/3SV10F011T/2	536 690,00	RU1012201021002	R 2"	R 2"	2x	1,1	95	74,0	71,3	69,3	66,9	63,8	60,2	51	34,5
GHV20/3SV11F011T/2	545 386,00	RU1012201021102	R 2"	R 2"	2x	1,1	95	81,0	78	75,8	73,1	69,7	65,7	55,5	37,4
GHV20/3SV19F022T/2	589 567,00	RU1012201021902	R 2"	R 2"	2x	2,2	105	142,0	138	134	129	124	117	99,1	67,6

На насосах e-SV

1-фазные, 1 x 230 В

Модель	Розничная цена без НДС, руб.	Артикул	Размер коллект. вх.	Размер коллект. вых.	Мощность [кВт]	Вес [кг]	Q [м³/ч] 0	2,7	6	7,2	8,8	12	14,4	17
							[л/мин] 0	45	50	60	73,3	100	120	142
							H= напор [м]							
GHV20/5SV04F005T/2	542 911,00	RU1012201030402	R 2"	R 2"	2x 0,55	103	30,0	27,9	27,5	26,6	25,2	21,2	17,3	12,2
GHV20/5SV05F007T/2	516 472,00	RU1012201030502	R 2"	R 2"	2x 0,75	92	38,0	36	35,5	34,5	32,9	28,2	23,5	17,1
GHV20/5SV06F011T/2	544 325,00	RU1012201030602	R 2"	R 2"	2x 1,1	103	45,0	43,3	42,8	41,6	39,6	33,9	28,1	20,3
GHV20/5SV07F011T/2	545 386,00	RU1012201030702	R 2"	R 2"	2x 1,1	103	53,0	50,1	49,5	48,1	45,8	39,1	32,2	23,1
GHV20/5SV08F011T/2	549 838,00	RU1012201030802	R 2"	R 2"	2x 1,1	100	60,0	57	56,2	54,6	51,8	44,1	36,2	25,8
GHV20/5SV09F015T/2	545 313,00	RU1012201030902	R 2"	R 2"	2x 1,5	116	68,0	64,8	64	62,2	59,3	50,6	41,9	30,2
GHV20/5SV10F015T/2	550 262,00	RU1012201031002	R 2"	R 2"	2x 1,5	116	75,0	71,7	70,8	68,7	65,4	55,7	46	33
GHV20/5SV11F015T/2	555 282,00	RU1012201031102	R 2"	R 2"	2x 1,5	100	83,0	78,4	77,5	75,2	71,4	60,7	49,9	35,6
GHV20/5SV12F022T/2	598 261,00	RU1012201031202	R 2"	R 2"	2x 2,2	119	91,0	87	86	83,4	79,3	67,4	55,7	40,5
GHV20/5SV15F022T/2	603 846,00	RU1012201031502	R 2"	R 2"	2x 2,2	120	113,0	108	106	103	97,8	82,8	68,1	49,1
GHV20/5SV16F022T/2	604 412,00	RU1012201031602	R 2"	R 2"	2x 2,2	120	120,0	115	113	110	104	87,8	72,1	51,8

Модель	Розничная цена без НДС, руб.	Артикул	Размер коллект. вх.	Размер коллект. вых.	Мощность [кВт]	Вес [кг]	Q [м³/ч] 0	5	12	16	20,4	22	28	
							[л/мин] 0	83,3	100	133	170	183	233	
							H= напор [м]							
GHV20/10SV02F007T/2	570 055,00	RU1012201040202	R 2"½	R 2"½	2x 0,75	107	24,0	21,9	21,3	19,6	17	15,8	10	
GHV20/10SV03F011T/2	576 347,00	RU1012201040302	R 2"½	R 2"½	2x 1,1	116	36,0	33	32,1	29,6	25,8	24,1	16	
GHV20/10SV04F015T/2	583 842,00	RU1012201040402	R 2"½	R 2"½	2x 1,5	124	48,0	44,2	43	39,9	34,8	32,6	21,7	
GHV20/10SV05F022T/2	614 522,00	RU1012201040502	R 2"½	R 2"½	2x 2,2	135	60,0	56,1	54,7	50,9	44,9	42,2	29	
GHV20/10SV06F022T/2	616 359,00	RU1012201040602	R 2"½	R 2"½	2x 2,2	145	72,0	66,8	65	60,4	53,1	49,8	33,9	

Модель	Розничная цена без НДС, руб.	Артикул	Размер коллект. вх.	Размер коллект. вых.	Мощность [кВт]	Вес [кг]	Q [м³/ч] 0	8	22	28	32,4	39,6	42	48
							[л/мин] 0	133	183	233	270	330	350	400
							H= напор [м]							
GHV20/15SV02F022T/2	654 179,00	RU1012201050202	R 2"½	R 2"½	2x 2,2	137	29,0	26,7	25,5	23,9	22,4	18,9	17,4	13,1

На насосах e-SV

3-фазные, 3 x 400 В

Модель	Розничная цена без НДС, руб.	Артикул	Размер коллект. вх.	Размер коллект. вых.	Мощность [кВт]	Вес [кг]	Q [м³/ч] 0	1,8	4,2	4,8	5,4	6	7,2	8,8
							[л/мин] 0	30	35	40	45	50	60	73,3
							H= напор [м]							
GHV20/3SV05F005T/4	501 414,00	RU1012201020501	R 2"	R 2"	2x 0,55	82	36,0	35	33,9	32,6	31,1	29,2	24,5	16,2
GHV20/3SV06F005T/4	504 878,00	RU1012201020601	R 2"	R 2"	2x 0,55	83	43,0	41,6	40,2	38,6	36,6	34,3	28,5	18,5
GHV20/3SV07F007T/4	516 472,00	RU1012201020701	R 2"	R 2"	2x 0,75	95	52,0	50	48,7	47	45	42,5	36,1	24,6
GHV20/3SV08F007T/4	520 572,00	RU1012201020801	R 2"	R 2"	2x 0,75	95	59,0	57	55,4	53,4	51	48,1	40,7	27,5
GHV20/3SV09F011T/4	528 347,00	RU1012201020901	R 2"	R 2"	2x 1,1	105	67,0	64,5	62,8	60,6	57,9	54,6	46,4	31,6
GHV20/3SV10F011T/4	536 690,00	RU1012201021001	R 2"	R 2"	2x 1,1	105	74,0	71,3	69,3	66,9	63,8	60,2	51	34,5
GHV20/3SV11F011T/4	545 386,00	RU1012201021101	R 2"	R 2"	2x 1,1	99	81,0	78	75,8	73,1	69,7	65,7	55,5	37,4
GHV20/3SV12F011T/4	554 221,00	RU1012201021201	R 2"	R 2"	2x 1,1	90	88,0	84,5	82,1	79,1	75,5	71,1	59,9	40,1
GHV20/3SV14F015T/4	573 096,00	RU1012201021401	R 2"	R 2"	2x 1,5	111	104,0	100	97,7	94,2	89,9	84,8	71,8	48,5
GHV20/3SV16F015T/4	578 680,00	RU1012201021601	R 2"	R 2"	2x 1,5	111	118,0	114	110	106	102	95,8	80,9	54,2
GHV20/3SV19F022T/4	589 567,00	RU1012201021901	R 2"	R 2"	2x 2,2	124	142,0	138	134	129	124	117	99,1	67,6

Ускоренный срок поставки

На насосах e-SV

3-фазные, 3 x 400 В

Модель	Розничная цена без НДС, руб.	Артикул	Размер коллект. вх.	Размер коллект. вых.	Мощность [кВт]	Вес [кг]	Q [м³/ч] 0	2,7	6	7,2	8,8	12	14,4	17
							[л/мин] 0	45	50	60	73,3	100	120	142
							H= напор [м]							
GHV20/5SV04F005T/4	542 911,00	RU1012201030401	R 2"	R 2"	2x 0,55	96	30,0	27,9	27,5	26,6	25,2	21,2	17,3	12,2
GHV20/5SV05F007T/4	554 221,00	RU1012201030501	R 2"	R 2"	2x 0,75	91	38,0	36	35,5	34,5	32,9	28,2	23,5	17,1
GHV20/5SV06F011T/4	544 325,00	RU1012201030601	R 2"	R 2"	2x 1,1	103	45,0	43,3	42,8	41,6	39,6	33,9	28,1	20,3
GHV20/5SV07F011T/4	545 386,00	RU1012201030701	R 2"	R 2"	2x 1,1	98	53,0	50,1	49,5	48,1	45,8	39,1	32,2	23,1
GHV20/5SV08F011T/4	549 838,00	RU1012201030801	R 2"	R 2"	2x 1,1	103	60,0	57	56,2	54,6	51,8	44,1	36,2	25,8
GHV20/5SV09F015T/4	545 313,00	RU1012201030901	R 2"	R 2"	2x 1,5	116	68,0	64,8	64	62,2	59,3	50,6	41,9	30,2
GHV20/5SV10F015T/4	550 262,00	RU1012201031001	R 2"	R 2"	2x 1,5	110	75,0	71,7	70,8	68,7	65,4	55,7	46	33
GHV20/5SV11F015T/4	555 282,00	RU1012201031101	R 2"	R 2"	2x 1,5	110	83,0	78,4	77,5	75,2	71,4	60,7	49,9	35,6
GHV20/5SV12F022T/4	598 261,00	RU1012201031201	R 2"	R 2"	2x 2,2	118	91,0	87	86	83,4	79,3	67,4	55,7	40,5
GHV20/5SV13F022T/4	592 535,00	RU1012201031301	R 2"	R 2"	2x 2,2	122	98,0	94	92,8	90	85,5	72,6	59,9	43,5
GHV20/5SV14F022T/4	597 132,00	RU1012201031401	R 2"	R 2"	2x 2,2	124	106,0	101	99,6	96,6	91,7	77,8	64	46,3
GHV20/5SV15F022T/4	601 444,00	RU1012201031501	R 2"	R 2"	2x 2,2	126	113,0	108	106	103	97,8	82,8	68,1	49,1
GHV20/5SV16F022T/4	604 412,00	RU1012201031601	R 2"	R 2"	2x 2,2	133	120,0	115	113	110	104	87,8	72,1	51,8
GHV20/5SV18F030T/4	637 072,00	RU1012201031801	R 2"	R 2"	2x 3	139	136,0	130	128	124	118	99,9	82,3	59,5

Ускоренный срок поставки

Модель	Розничная цена без НДС, руб.	Артикул	Размер коллект. вх.	Размер коллект. вых.	Мощность [кВт]	Вес [кг]	Q [м³/ч] 0	5	12	16	20,4	22	28
							[л/мин] 0	83,3	100	133	170	183	233
							H= напор [м]						
GHV20/10SV02F007T/4	570 055,00	RU1012201040201	R 2"½	R 2"½	2x 0,75	115	24,0	21,9	21,3	19,6	17	15,8	10
GHV20/10SV03F011T/4	576 347,00	RU1012201040301	R 2"½	R 2"½	2x 1,1	113	36,0	33	32,1	29,6	25,8	24,1	16
GHV20/10SV04F015T/4	607 382,00	RU1012201040401	R 2"½	R 2"½	2x 1,5	121	48,0	44,2	43	39,9	34,8	32,6	21,7
GHV20/10SV05F022T/4	614 522,00	RU1012201040501	R 2"½	R 2"½	2x 2,2	135	60,0	56,1	54,7	50,9	44,9	42,2	29
GHV20/10SV06F022T/4	616 359,00	RU1012201040601	R 2"½	R 2"½	2x 2,2	132	72,0	66,8	65	60,4	53,1	49,8	33,9
GHV20/10SV07F030T/4	640 536,00	RU1012201040701	R 2"½	R 2"½	2x 3	147	84,0	78,3	76,2	70,8	62,1	58,3	39,8
GHV20/10SV08F030T/4	593 031,00	RU1012201040801	R 2"½	R 2"½	2x 3	147	95,0	88,9	86,5	80,1	70,2	65,7	44,5
GHV20/10SV09F040T/4	774 002,00	RU1012201040901	R 2"½	R 2"½	2x 4	166	106,0	100	97,5	90,8	80	75,1	52,1
GHV20/10SV10F040T/4	782 342,00	RU1012201041001	R 2"½	R 2"½	2x 4	170	118,0	111	108	100	88,2	82,8	57,2
GHV20/10SV11F040T/4	770 537,00	RU1012201041101	R 2"½	R 2"½	2x 4	170	130,0	121	118	110	96,3	90,3	62,1
GHV20/10SV13F055T/4	894 671,00	RU1012201041301	R 2"½	R 2"½	2x 5,5	230	156,0	146	143	133	116	109	74,3

Ускоренный срок поставки

Модель	Розничная цена без НДС, руб.	Артикул	Размер коллект. вх.	Размер коллект. вых.	Мощность [кВт]	Вес [кг]	Q [м³/ч] 0	8	22	28	32,4	39,6	42	48
							[л/мин] 0	133	183	233	270	330	350	400
							H= напор [м]							
GHV20/15SV02F022T/4	654 179,00	RU1012201050201	R 2"½	R 2"½	2x 2,2	171	29,0	26,7	25,5	23,9	22,4	18,9	17,4	13,1
GHV20/15SV03F030T/4	667 681,00	RU1012201050301	R 3"	R 3"	2x 3	163	43,0	40,4	38,6	36,2	33,8	28,7	26,5	20,1
GHV20/15SV04F040T/4	796 622,00	RU1012201050401	R 3"	R 3"	2x 4	181	58,0	54,7	52,5	49,4	46,3	39,7	36,9	28,7
GHV20/15SV05F040T/4	804 469,00	RU1012201050501	R 3"	R 3"	2x 4	182	73,0	67,8	65	61	57,1	48,7	45,2	34,9
GHV20/15SV06F055T/4	905 486,00	RU1012201050601	R 3"	R 3"	2x 5,5	230	88,0	81,5	78,4	74,1	69,9	60,3	56,3	44,2
GHV20/15SV07F055T/4	963 525,00	RU1012201050701	R 3"	R 3"	2x 5,5	235	102,0	94,5	90,8	85,7	80,6	69,4	64,7	50,5
GHV20/15SV08F075T/4	1 005 939,00	RU1012201050801	R 3"	R 3"	2x 7,5	277	117,0	111	107	101	94,9	82	76,7	60,6
GHV20/15SV09F075T/4	1 014 140,00	RU1012201050901	R 3"	R 3"	2x 7,5	280	132,0	124	120	113	106	91,5	85,5	67,4
GHV20/15SV10F110T/4	1 080 236,00	RU1012201051001	R 3"	R 3"	2x 11	380	148,0	139	134	127	120	104	97,4	77,5

Ускоренный срок поставки

На насосах e-SV

3-фазные, 3 x 400 В

Модель	Розничная цена без НДС, руб.	Артикул	Размер коллект. вх.	Размер коллект. вых.	Мощность [кВт]	Вес [кг]	Q [м³/ч] 0	14	32,4	39,6	42	48	51,6	55,2
							[л/мин] 0	233	270	330	350	400	430	460
							H= напор [м]							
GHV20/22SV02F022T/4	640 323,00	RU1012201060201	R 3"	R 3"	2x 2,2	150	30,0	27,2	26	23,3	22,2	18,9	16,6	13,8
GHV20/22SV03F030T/4	667 894,00	RU1012201060301	R 3"	R 3"	2x 3	168	45,0	40,4	38,5	34,5	32,8	27,8	24,2	20,2
GHV20/22SV04F040T/4	796 905,00	RU1012201060401	R 3"	R 3"	2x 4	173	61,0	54,4	51,9	46,6	44,4	37,9	33,1	27,7
GHV20/22SV05F055T/4	897 710,00	RU1012201060501	R 3"	R 3"	2x 5,5	230	76,0	67,9	64,9	58,3	55,6	47,4	41,4	34,7
GHV20/22SV06F075T/4	985 793,00	RU1012201060601	R 3"	R 3"	2x 7,5	258	93,0	85,7	82,5	75,4	72,4	63,3	56,7	49,1
GHV20/22SV07F075T/4	998 022,00	RU1012201060701	R 3"	R 3"	2x 7,5	277	108,0	99,4	95,7	87,2	83,7	73,1	65,3	56,5
GHV20/22SV08F110T/4	1 085 113,00	RU1012201060801	R 3"	R 3"	2x 11	360	125,0	115	111	102	97,7	85,7	77	66,9
GHV20/22SV09F110T/4	1 072 743,00	RU1012201060901	R 3"	R 3"	2x 11	390	140,0	129	124	114	109	95,8	86	74,6
GHV20/22SV10F110T/4	1 182 949,00	RU1012201061001	R 3"	R 3"	2x 11	390	155,0	143	138	126	121	106	94,8	82,3

Ускоренный срок поставки

Модель	Розничная цена без НДС, руб.	Артикул	Размер коллект. вх.	Размер коллект. вых.	Мощность [кВт]	Вес [кг]	Q [м³/ч] 0	15	36	44	50	60	70	80
							[л/мин] 0	250	300	367	417	500	583	667
							H= напор [м]							
GHV20/33SV1/1AG022T/4	1 001 273,00	RU1012201070101	DN100	DN80	2x 2,2	347	17,0	16,2	15,7	15	14	12,2	9,8	6,7
GHV20/33SV1G030T/4	1 013 503,00	RU1012201070201	DN100	DN80	2x 3	360	24,0	21,7	21,2	20,3	20	17,8	15,5	12,7
GHV20/33SV2/2AG040T/4	1 193 907,00	RU1012201070301	DN100	DN80	2x 4	360	35,0	34,1	33,3	32	30	27	22,4	16,6
GHV20/33SV2/1AG040T/4	1 193 907,00	RU1012201070401	DN100	DN80	2x 4	360	41,0	38,8	37,9	36	35	32	27,5	22,3
GHV20/33SV2G055T/4	1 259 862,00	RU1012201070501	DN100	DN80	2x 5,5	425	48,0	45	44,1	43	41	39	35	29,9
GHV20/33SV3/2AG055T/4	1 285 805,00	RU1012201070601	DN100	DN80	2x 5,5	445	58,0	55,2	53,8	51	49	44	38	29,6
GHV20/33SV3/1AG075T/4	1 360 598,00	RU1012201070701	DN100	DN80	2x 7,5	476	64,0	61,3	60	58	56	51	45	37
GHV20/33SV3G075T/4	1 360 598,00	RU1012201070801	DN100	DN80	2x 7,5	440	72,0	67,4	66	64	62	58	52	44,6
GHV20/33SV4/2AG075T/4	1 383 925,00	RU1012201070901	DN100	DN80	2x 7,5	480	82,0	78,8	77	74	72	66	58	47,2
GHV20/33SV4/1AG110T/4	1 402 872,00	RU1012201071001	DN100	DN80	2x 11	510	89,0	85	83	81	78	73	65	55,1
GHV20/33SV4G110T/4	1 458 646,00	RU1012201071101	DN100	DN80	2x 11	490	96,0	91,1	90	87	85	80	73	63,1
GHV20/33SV5/2AG110T/4	1 502 899,00	RU1012201071201	DN100	DN80	2x 11	550	106,0	102	100	96	93	85	76	63
GHV20/33SV5/1AG110T/4	1 502 899,00	RU1012201071301	DN100	DN80	2x 11	541	113,0	107	105	102	99	92	82	70
GHV20/33SV5G150T/4	1 787 997,00	RU1012201071401	DN100	DN80	2x 15	625	120,0	115	113	110	107	101	92	80,5
GHV20/33SV6/2AG150T/4	1 941 611,00	RU1012201071501	DN100	DN80	2x 15	650	131,0	127	125	120	116	108	96	81,2
GHV20/33SV6/1AG150T/4	1 941 611,00	RU1012201071601	DN100	DN80	2x 15	650	139,0	134	131	128	124	116	105	90,4
GHV20/33SV6G150T/4	1 941 611,00	RU1012201071701	DN100	DN80	2x 15	641	146,0	139	137	133	129	121	110	96,1
GHV20/33SV7/2AG150T/4	1 978 582,00	RU1012201071801	DN100	DN80	2x 15	750	156,0	150	147	143	138	128	115	98,2

Модель	Розничная цена без НДС, руб.	Артикул	Размер коллект. вх.	Размер коллект. вых.	Мощность [кВт]	Вес [кг]	Q [м³/ч] 0	25	60	70	80	90	108	120
							[л/мин] 0	417	500	583	667	750	900	1000
							H= напор [м]							
GHV20/46SV1G040T/4	1 143 647,00	RU1012201080201	DN100	DN80	2x 4	407	27,0	23,5	22,5	21,4	19,9	18,2	14,3	10,8
GHV20/46SV2/2AG055T/4	1 285 877,00	RU1012201080301	DN100	DN80	2x 5,5	482	39,0	39,2	37,8	35,7	32,9	29,4	21,1	13,9
GHV20/46SV2G075T/4	1 359 184,00	RU1012201080501	DN100	DN80	2x 7,5	510	53,0	47,7	46,1	44,2	41,7	38,7	31,4	25,1
GHV20/46SV3/2AG110T/4	1 471 583,00	RU1012201080601	DN100	DN80	2x 11	574	65,0	64	62	60	56	52	40,4	30,8
GHV20/46SV3G110T/4	1 471 583,00	RU1012201080801	DN100	DN80	2x 11	480	81,0	73	71	68	65	60	50	40,7
GHV20/46SV4/2AG150T/4	1 758 165,00	RU1012201080901	DN100	DN80	2x 15	650	92,0	90	87	83	79	73	58	45,6
GHV20/46SV4G150T/4	1 770 679,00	RU1012201081101	DN100	DN80	2x 15	650	107,0	98	96	92	87	82	68	55,9
GHV20/46SV5G185T/4	1 874 311,00	RU1012201081401	DN100	DN80	2x 18,5	693	134,0	123	120	116	110	103	86	71,5
GHV20/46SV6G220T/4	1 986 783,00	RU1012201081701	DN100	DN80	2x 22	771	161,0	148	144	139	132	124	104	86

На насосах e-SV

3-фазные, 3 x 400 В

Модель	Розничная цена без НДС, руб.	Артикул	Размер коллект. вх.	Размер коллект. вых.	Мощность [кВт]	Вес [кг]	Q [м³/ч] 0	30	90	108	120	144	156	170
							[л/мин] 0	500	750	900	1000	1200	1300	1417
							H= напор [м]							
GHV20/66SV1/1AG040T/4	1 343 914,00	RU1012201090101	DN200	DN150	2x 5,5	520	24,0	21,4	20,7	19,9	19,4	17,8	16,6	13,3
GHV20/66SV2/2AG075T/4	1 508 625,00	RU1012201090301	DN200	DN150	2x 11	550	48,0	42,6	41,2	39,5	38,6	36	32,9	26,4
GHV20/66SV2/1AG110T/4	1 584 265,00	RU1012201090401	DN200	DN150	2x 11	615	54,0	49,6	48,2	46,7	45,8	42,9	40,6	34,8
GHV20/66SV2G110T/4	1 582 922,00	RU1012201090501	DN200	DN150	2x 15	455	60,0	55,7	54,4	52,8	52	49,3	47,1	42
GHV20/66SV3/2AG150T/4	1 847 307,00	RU1012201090601	DN200	DN150	2x 15	600	78,0	71,6	70	67	66	62	58	49
GHV20/66SV3/1AG150T/4	1 856 356,00	RU1012201090701	DN200	DN150	2x 18,5	710	85,0	77,8	76	74	72	68	65	56
GHV20/66SV3G185T/4	1 913 758,00	RU1012201090801	DN200	DN150	2x 18,5	745	91,0	84,7	83	81	79	75	72	64
GHV20/66SV4/2AG185T/4	1 965 717,00	RU1012201090901	DN200	DN150	2x 22	750	109,0	99,6	97	94	92	86	82	70
GHV20/66SV4G220T/4	2 084 194,00	RU1012201091101	DN200	DN150	2x 30	770	122,0	112	110	107	105	100	96	86

Модель	Розничная цена без НДС, руб.	Артикул	Размер коллект. вх.	Размер коллект. вых.	Мощность [кВт]	Вес [кг]	Q [м³/ч] 0	45	120	156	170	192	216	240
							[л/мин] 0	750	1000	1300	1417	1600	1800	2000
							H= напор [м]							
GHV20/92SV1G075T/4	1 501 767,00	RU1012201100201	DN200	DN150	2x 7,5	670	34,0	28,7	26,2	23,3	22,2	20,2	17,6	14,3
GHV20/92SV2/2AG110T/4	1 592 111,00	RU1012201100301	DN200	DN150	2x 11	670	49,0	45,1	42,5	37,9	35,5	30,9	24,6	16,8
GHV20/92SV2G150T/4	1 856 356,00	RU1012201100501	DN200	DN150	2x 15	690	68,0	58,2	53	47,6	45,2	41,4	36,3	29,6
GHV20/92SV3/2AG185T/4	1 853 033,00	RU1012201100601	DN200	DN150	2x 18,5	736	82,0	74,4	70	62	59	52	43,6	32,9
GHV20/92SV3G220T/4	1 913 758,00	RU1012201100801	DN200	DN150	2x 22	795	102,0	88,2	81	73	69	63	56	46,3

Модель	Розничная цена без НДС, руб.	Артикул	Размер коллект. вх.	Размер коллект. вых.	Мощность [кВт]	Вес [кг]	Q [м³/ч] 0	60	170	204	240	258	276	320
							[л/мин] 0	1000	1417	1700	2000	2150	2300	2667
							H= напор [м]							
GHV20/125SV3G220T/4	2 443 377,00	RU1012201110801	DN200	DN200	2x 22	1100	81,0	66,5	60,6	55,7	49,4	45,7	41,5	29,4

NEW PRODUCT

GHV 30

Насосная установка с регулируемой скоростью вращения. В состав установки входит 3 многоступенчатых насоса e-SV с модулями управления Hydrovar, датчиками давления и панелью управления. Контроллер Hydrovar легко программируется и разработан специально для управления насосами с максимальной эффективностью, он объединяет насосы в единую систему при помощи Modbus.

Области применения

Чистая вода в ЖКХ и промышленности, ирригация в сельском хозяйстве, водоканалы, муниципальные нужды – чистая вода

Характеристики

Подача: до 480 м^3/ч
Напор: до 160 м
Мощность: 3 x 0,55 ÷ 22 кВт
Рабочее давление: 10/16 бар
Температура перекачиваемой жидкости: -10°C ÷ 60°C

Двигатель

Напряжение: 3 ~400 В
Класс изоляции: F
Степень защиты корпуса: IP55

Группа скидок

5D

На насосах e-SV

3-фазные, 3 x 400 В

Модель	Розничная цена без НДС, руб.	Артикул	Размер коллект. вх.	Размер коллект. вых.	Мощность [кВт]	Вес [кг]	Q [м^3/ч] 0	2,7	9	10,8	13,2	18	21,6	25,5
							[л/мин] 0	45	50	60	73,3	100	120	142
							H= напор [м]							
GHV30/5SV06F011T/4	685 777,00	RU1013301030601	R 2"	R 2"	3x 1,1	180	45,0	43,3	42,8	41,6	39,6	33,9	28,1	20,3
GHV30/5SV07F011T/4	689 454,00	RU1013301030701	R 2"	R 2"	3x 1,1	182	53,0	50,1	49,5	48,1	45,8	39,1	32,2	23,1
GHV30/5SV08F011T/4	695 816,00	RU1013301030801	R 2"	R 2"	3x 1,1	197	60,0	57	56,2	54,6	51,8	44,1	36,2	25,8
GHV30/5SV09F015T/4	726 991,00	RU1013301030901	R 2"	R 2"	3x 1,5	190	68,0	64,8	64	62,2	59,3	50,6	41,9	30,2
GHV30/5SV10F015T/4	736 393,00	RU1013301031001	R 2"	R 2"	3x 1,5	200	75,0	71,7	70,8	68,7	65,4	55,7	46	33
GHV30/5SV11F015T/4	750 036,00	RU1013301031101	R 2"	R 2"	3x 1,5	199	83,0	78,4	77,5	75,2	71,4	60,7	49,9	35,6
GHV30/5SV12F022T/4	747 208,00	RU1013301031201	R 2"	R 2"	3x 2,2	199	91,0	87	86	83,4	79,3	67,4	55,7	40,5
GHV30/5SV13F022T/4	751 025,00	RU1013301031301	R 2"	R 2"	3x 2,2	199	98,0	94	92,8	90	85,5	72,6	59,9	43,5
GHV30/5SV15F022T/4	756 680,00	RU1013301031501	R 2"	R 2"	3x 2,2	174	113,0	108	106	103	97,8	82,8	68,1	49,1
GHV30/5SV16F022T/4	762 760,00	RU1013301031601	R 2"	R 2"	3x 2,2	222	120,0	115	113	110	104	87,8	72,1	51,8
GHV30/5SV18F030T/4	796 423,00	RU1013301031801	R 2"	R 2"	3x 3	235	136,0	130	128	124	118	99,9	82,3	59,5

Ускоренный срок поставки

На насосах e-SV

3-фазные, 3 x 400 В

Модель	Розничная цена без НДС, руб.	Артикул	Размер коллект. вх.	Размер коллект. вых.	Мощность [кВт]	Вес [кг]	Q [м³/ч] 0	5	18	24	30,6	33	42	
							[л/мин] 0	83,3	100	133	170	183	233	
							H= напор [м]							
GHV30/10SV02F007T/4	698 080,00	RU1013301040201	R 2"½	R 2"½	3x 0,75	260	24,0	21,9	21,3	19,6	17	15,8	10	
GHV30/10SV03F011T/4	по запросу	RU1013301040301	R 2"½	R 2"½	3x 1,1	200	36,0	33	32,1	29,6	25,8	24,1	16	
GHV30/10SV04F015T/4	736 322,00	RU1013301040401	R 2"½	R 2"½	3x 1,5	215	48,0	44,2	43	39,9	34,8	32,6	21,7	
GHV30/10SV05F022T/4	757 884,00	RU1013301040501	R 2"½	R 2"½	3x 2,2	230	60,0	56,1	54,7	50,9	44,9	42,2	29	
GHV30/10SV06F022T/4	762 831,00	RU1013301040601	R 2"½	R 2"½	3x 2,2	235	72,0	66,8	65	60,4	53,1	49,8	33,9	
GHV30/10SV07F030T/4	823 119,00	RU1013301040701	R 2"½	R 2"½	3x 3	250	84,0	78,3	76,2	70,8	62,1	58,3	39,8	
GHV30/10SV08F030T/4	836 954,00	RU1013301040801	R 2"½	R 2"½	3x 3	250	95,0	88,9	86,5	80,1	70,2	65,7	44,5	
GHV30/10SV09F040T/4	947 690,00	RU1013301040901	R 2"½	R 2"½	3x 4	255	106,0	100	97,5	90,8	80	75,1	52,1	
GHV30/10SV10F040T/4	957 585,00	RU1013301041001	R 2"½	R 2"½	3x 4	254	118,0	111	108	100	88,2	82,8	57,2	
GHV30/10SV11F040T/4	972 220,00	RU1013301041101	R 2"½	R 2"½	3x 4	283	130,0	121	118	110	96,3	90,3	62,1	
GHV30/10SV13F055T/4	1 078 255,00	RU1013301041301	R 2"½	R 2"½	3x 5,5	360	156,0	146	143	133	116	109	74,3	

Ускоренный срок поставки

Модель	Розничная цена без НДС, руб.	Артикул	Размер коллект. вх.	Размер коллект. вых.	Мощность [кВт]	Вес [кг]	Q [м³/ч] 0	8	33	42	48,6	59,4	63	72
							[л/мин] 0	133	183	233	270	330	350	400
							H= напор [м]							
GHV30/15SV02F022T/4	869 999,00	RU1013301050201	DN100	DN80	3x 2,2	250	29,0	26,7	25,5	23,9	22,4	18,9	17,4	13,1
GHV30/15SV03F030T/4	898 347,00	RU1013301050301	DN100	DN80	3x 3	275	43,0	40,4	38,6	36,2	33,8	28,7	26,5	20,1
GHV30/15SV04F040T/4	1 008 271,00	RU1013301050401	DN100	DN80	3x 4	300	58,0	54,7	52,5	49,4	46,3	39,7	36,9	28,7
GHV30/15SV05F040T/4	1 017 603,00	RU1013301050501	DN100	DN80	3x 4	300	73,0	67,8	65	61	57,1	48,7	45,2	34,9
GHV30/15SV06F055T/4	1 134 173,00	RU1013301050601	DN100	DN80	3x 5,5	373	88,0	81,5	78,4	74,1	69,9	60,3	56,3	44,2
GHV30/15SV07F055T/4	1 148 664,00	RU1013301050701	DN100	DN80	3x 5,5	375	102,0	94,5	90,8	85,7	80,6	69,4	64,7	50,5
GHV30/15SV08F075T/4	1 250 673,00	RU1013301050801	DN100	DN80	3x 7,5	400	117,0	111	107	101	94,9	82	76,7	60,6
GHV30/15SV09F075T/4	1 260 499,00	RU1013301050901	DN100	DN80	3x 7,5	454	132,0	124	120	113	106	91,5	85,5	67,4
GHV30/15SV10F110T/4	1 345 753,00	RU1013301051001	DN100	DN80	3x 11	640	148,0	139	134	127	120	104	97,4	77,5

Ускоренный срок поставки

Модель	Розничная цена без НДС, руб.	Артикул	Размер коллект. вх.	Размер коллект. вых.	Мощность [кВт]	Вес [кг]	Q [м³/ч] 0	14	48,6	59,4	63	72	77,4	82,8
							[л/мин] 0	233	270	330	350	400	430	460
							H= напор [м]							
GHV30/22SV02F022T/4	823 343,00	RU1013301060201	DN100	DN100	3x 2,2	250	30,0	27,2	26	23,3	22,2	18,9	16,6	13,8
GHV30/22SV03F030T/4	855 861,00	RU1013301060301	DN100	DN100	3x 3	280	45,0	40,4	38,5	34,5	32,8	27,8	24,2	20,2
GHV30/22SV04F040T/4	1 008 555,00	RU1013301060401	DN100	DN100	3x 4	294	61,0	54,4	51,9	46,6	44,4	37,9	33,1	27,7
GHV30/22SV05F055T/4	1 125 124,00	RU1013301060501	DN100	DN100	3x 5,5	380	76,0	67,9	64,9	58,3	55,6	47,4	41,4	34,7
GHV30/22SV06F075T/4	1 228 335,00	RU1013301060601	DN100	DN100	3x 7,5	430	93,0	85,7	82,5	75,4	72,4	63,3	56,7	49,1
GHV30/22SV07F075T/4	1 241 271,00	RU1013301060701	DN100	DN100	3x 7,5	448	108,0	99,4	95,7	87,2	83,7	73,1	65,3	56,5
GHV30/22SV08F110T/4	1 345 540,00	RU1013301060801	DN100	DN100	3x 11	610	125,0	115	111	102	97,7	85,7	77	66,9
GHV30/22SV09F110T/4	1 403 153,00	RU1013301060901	DN100	DN100	3x 11	370	140,0	129	124	114	109	95,8	86	74,6
GHV30/22SV10F110T/4	1 461 051,00	RU1013301061001	DN100	DN100	3x 11	656	155,0	143	138	126	121	106	94,8	82,3

Ускоренный срок поставки

На насосах e-SV

3-фазные, 3 x 400 В

Модель	Розничная цена без НДС, руб.	Артикул	Размер коллект. вх.	Размер коллект. вых.	Мощность [кВт]	Вес [кг]	Q [м³/ч] 0	15	54	66	75	90	105	120
							[л/мин] 0	250	300	367	417	500	583	667
							H= напор [м]							
GHV30/33SV1G030T/4	1 480 775,00	RU1013301070201	DN125	DN100	3x 3	550	24,0	21,7	21,2	20,3	20	17,8	15,5	12,7
GHV30/33SV2/2AG040T/4	1 733 919,00	RU1013301070301	DN125	DN100	3x 4	550	35,0	34,1	33,3	32	30	27	22,4	16,6
GHV30/33SV2/1AG040T/4	1 733 919,00	RU1013301070401	DN125	DN100	3x 4	560	41,0	38,8	37,9	36	35	32	27,5	22,3
GHV30/33SV2G055T/4	1 831 685,00	RU1013301070501	DN125	DN100	3x 5,5	635	48,0	45	44,1	43	41	39	35	29,9
GHV30/33SV3/2AG055T/4	1 884 633,00	RU1013301070601	DN125	DN100	3x 5,5	635	58,0	55,2	53,8	51	49	44	38	29,6
GHV30/33SV3/1AG075T/4	1 995 829,00	RU1013301070701	DN125	DN100	3x 7,5	640	64,0	61,3	60	58	56	51	45	37
GHV30/33SV3G075T/4	1 995 829,00	RU1013301070801	DN125	DN100	3x 7,5	655	72,0	67,4	66	64	62	58	52	44,6
GHV30/33SV4/2AG075T/4	2 087 658,00	RU1013301070901	DN125	DN100	3x 7,5	679	82,0	78,8	77	74	72	66	58	47,2
GHV30/33SV4/1AG110T/4	2 210 733,00	RU1013301071001	DN125	DN100	3x 11	755	89,0	85	83	81	78	73	65	55,1
GHV30/33SV4G110T/4	2 210 733,00	RU1013301071101	DN125	DN100	3x 11	720	96,0	91,1	90	87	85	80	73	63,1
GHV30/33SV5/2AG110T/4	2 277 959,00	RU1013301071201	DN125	DN100	3x 11	800	106,0	102	100	96	93	85	76	63
GHV30/33SV5/1AG110T/4	2 277 959,00	RU1013301071301	DN125	DN100	3x 11	830	113,0	107	105	102	99	92	82	70
GHV30/33SV5G150T/4	2 886 259,00	RU1013301071401	DN125	DN100	3x 15	970	120,0	115	113	110	107	101	92	80,5
GHV30/33SV6/2AG150T/4	2 558 887,00	RU1013301071501	DN125	DN100	3x 15	970	131,0	127	125	120	116	108	96	81,2
GHV30/33SV6/1AG150T/4	2 558 887,00	RU1013301071601	DN125	DN100	3x 15	970	139,0	134	131	128	124	116	105	90,4
GHV30/33SV6G150T/4	2 867 950,00	RU1013301071701	DN125	DN100	3x 15	980	146,0	139	137	133	129	121	110	96,1
GHV30/33SV7/2AG150T/4	2 921 394,00	RU1013301071801	DN125	DN100	3x 15	980	156,0	150	147	143	138	128	115	98,2

Модель	Розничная цена без НДС, руб.	Артикул	Размер коллект. вх.	Размер коллект. вых.	Мощность [кВт]	Вес [кг]	Q [м³/ч] 0	25	90	105	120	135	162	180
							[л/мин] 0	417	500	583	667	750	900	1000
							H= напор [м]							
GHV30/46SV1/1AG030T/4	1 559 312,00	RU1013301080101	DN150	DN125	3x 3	690	20,0	18,8	17,9	16,7	15,1	13,1	8,5	4,6
GHV30/46SV1G040T/4	1 696 735,00	RU1013301080201	DN150	DN125	3x 4	610	27,0	23,5	22,5	21,4	19,9	18,2	14,3	10,8
GHV30/46SV2/2AG055T/4	1 893 471,00	RU1013301080301	DN150	DN125	3x 5,5	669	39,0	39,2	37,8	35,7	32,9	29,4	21,1	13,9
GHV30/46SV2G075T/4	2 002 759,00	RU1013301080501	DN150	DN125	3x 7,5	695	53,0	47,7	46,1	44,2	41,7	38,7	31,4	25,1
GHV30/46SV3/2AG110T/4	2 182 950,00	RU1013301080601	DN150	DN125	3x 11	820	65,0	64	62	60	56	52	40,4	30,8
GHV30/46SV3G110T/4	2 180 830,00	RU1013301080801	DN150	DN125	3x 11	820	81,0	73	71	68	65	60	50	40,7
GHV30/46SV4/2AG150T/4	2 614 310,00	RU1013301080901	DN150	DN125	3x 15	990	92,0	90	87	83	79	73	58	45,6
GHV30/46SV4G150T/4	2 658 774,00	RU1013301081101	DN150	DN125	3x 15	800	107,0	98	96	92	87	82	68	55,9
GHV30/46SV5/2AG185T/4	2 812 952,00	RU1013301081201	DN150	DN125	3x 18,5	1090	117,0	113	110	106	100	93	75	60,2
GHV30/46SV5G185T/4	2 871 766,00	RU1013301081401	DN150	DN125	3x 18,5	1020	134,0	123	120	116	110	103	86	71,5
GHV30/46SV6/2AG220T/4	2 979 502,00	RU1013301081501	DN150	DN125	3x 22	1080	144,0	138	134	129	122	113	92	73,4
GHV30/46SV6G220T/4	2 979 502,00	RU1013301081701	DN150	DN125	3x 22	1080	161,0	148	144	139	132	124	104	86

На насосах e-SV

3-фазные, 3 x 400 В

Модель	Розничная цена без НДС, руб.	Артикул	Размер коллект. вх.	Размер коллект. вых.	Мощность [кВт]	Вес [кг]	Q [м³/ч] 0	30	135	162	180	216	234	255
							[л/мин] 0	500	750	900	1000	1200	1300	1417
							H= напор [м]							
GHV30/66SV1/1AG040T/4	1 852 114,00	RU1013301090101	DN200	DN150	3x 5,5	660	24,0	21,4	20,7	19,9	19,4	17,8	16,6	13,3
GHV30/66SV2/2AG075T/4	2 233 283,00	RU1013301090301	DN200	DN150	3x 11	911	48,0	42,6	41,2	39,5	38,6	36	32,9	26,4
GHV30/66SV2/1AG110T/4	2 313 093,00	RU1013301090401	DN200	DN150	3x 11	920	54,0	49,6	48,2	46,7	45,8	42,9	40,6	34,8
GHV30/66SV2G110T/4	2 313 093,00	RU1013301090501	DN200	DN150	3x 15	911	60,0	55,7	54,4	52,8	52	49,3	47,1	42
GHV30/66SV3/2AG150T/4	2 876 008,00	RU1013301090601	DN200	DN150	3x 15	1060	78,0	71,6	70	67	66	62	58	49
GHV30/66SV3/1AG150T/4	2 968 473,00	RU1013301090701	DN200	DN150	3x 18,5	1060	85,0	77,8	76	74	72	68	65	56
GHV30/66SV3G185T/4	2 931 927,00	RU1013301090801	DN200	DN150	3x 18,5	1130	91,0	84,7	83	81	79	75	72	64
GHV30/66SV4/2AG185T/4	3 009 120,00	RU1013301090901	DN200	DN150	3x 22	1050	109,0	99,6	97	94	92	86	82	70
GHV30/66SV4/1AG220T/4	3 122 087,00	RU1013301091001	DN200	DN150	3x 22	1130	115,0	106	103	100	99	93	89	78

Модель	Розничная цена без НДС, руб.	Артикул	Размер коллект. вх.	Размер коллект. вых.	Мощность [кВт]	Вес [кг]	Q [м³/ч] 0	45	180	234	255	288	324	360
							[л/мин] 0	750	1000	1300	1417	1600	1800	2000
							H= напор [м]							
GHV30/92SV1G075T/4	2 093 384,00	RU1013301100201	DN200	DN200	3x 7,5	1100	34,0	28,7	26,2	23,3	22,2	20,2	17,6	14,3
GHV30/92SV2/2AG110T/4	2 237 665,00	RU1013301100301	DN200	DN200	3x 11	930	49,0	45,1	42,5	37,9	35,5	30,9	24,6	16,8
GHV30/92SV2G150T/4	2 809 631,00	RU1013301100501	DN200	DN200	3x 15	1100	68,0	58,2	53	47,6	45,2	41,4	36,3	29,6
GHV30/92SV3/2AG185T/4	2 981 339,00	RU1013301100601	DN200	DN200	3x 18,5	1148	82,0	74,4	70	62	59	52	43,6	32,9
GHV30/92SV3G220T/4	3 095 082,00	RU1013301100801	DN200	DN200	3x 22	1060	102,0	88,2	81	73	69	63	56	46,3

NEW PRODUCT

GHV 40

Насосная установка с регулируемой скоростью вращения. В состав установки входит 4 многоступенчатых насоса e-SV с модулями управления Hydrovar, датчиками давления и панелью управления. Контроллер Hydrovar легко программируется и разработан специально для управления насосами с максимальной эффективностью, он объединяет насосы в единую систему при помощи Modbus.

Области применения

Чистая вода в ЖКХ и промышленности, ирригация в сельском хозяйстве, водоканалы, муниципальные нужды – чистая вода

Характеристики

Подача: до 640 м^3/ч
Напор: до 160 м
Мощность: 4 x 0,75 ÷ 22 кВт
Рабочее давление: 10/16 бар
Температура перекачиваемой жидкости: -10°C ÷ 60°C

Двигатель

Напряжение: 3 ~400 В
Класс изоляции: F
Степень защиты корпуса: IP55

Группа скидок

5D

На насосах e-SV

3-фазные, 3 x 400 В

Модель	Розничная цена без НДС, руб.	Артикул	Размер коллект. вх.	Размер коллект. вых.	Мощность [кВт]		Вес [кг]	Q [м^3/ч] 0 [л/мин] 0	2,7 45	12 50	14,4 60	17,6 73,3	24 100	28,8 120	34 142
								H= напор [м]							
GHV40/5SV12F022T/4	982 894,00	RU1014401031201	R 2"½	R 2"	4x	2,2	310	91,0	87	86	83,4	79,3	67,4	55,7	40,5

Модель	Розничная цена без НДС, руб.	Артикул	Размер коллект. вх.	Размер коллект. вых.	Мощность [кВт]		Вес [кг]	Q [м^3/ч] 0 [л/мин] 0	5 83,3	24 100	32 133	40,8 170	44 183	56 233	
								H= напор [м]							
GHV40/10SV05F022T/4	1 011 453,00	RU1014401040501	R 2"½	R 3"	4x	2,2	300	60,0	56,1	54,7	50,9	44,9	42,2	29	
GHV40/10SV06F022T/4	1 019 087,00	RU1014401040601	R 3"	R 3"	4x	2,2	300	72,0	66,8	65	60,4	53,1	49,8	33,9	
GHV40/10SV07F030T/4	1 064 683,00	RU1014401040701	R 3"	R 3"	4x	3	300	84,0	78,3	76,2	70,8	62,1	58,3	39,8	
GHV40/10SV08F030T/4	1 073 944,00	RU1014401040801	R 3"	R 3"	4x	3	382	95,0	88,9	86,5	80,1	70,2	65,7	44,5	
GHV40/10SV09F040T/4	1 311 396,00	RU1014401040901	R 3"	R 3"	4x	4	393	106,0	100	97,5	90,8	80	75,1	52,1	

На насосах e-SV

3-фазные, 3 x 400 В

Модель	Розничная цена без НДС, руб.	Артикул	Размер коллект. вх.	Размер коллект. вых.	Мощность [кВт]	Вес [кг]	Q [м³/ч] 0	8	44	56	64,8	79,2	84	96
							[л/мин] 0	133	183	233	270	330	350	400
							H= напор [м]							
GHV40/15SV03F030T/4	1 261 134,00	RU1014401050301	DN100	DN100	4x 3	397	43,0	40,4	38,6	36,2	33,8	28,7	26,5	20,1
GHV40/15SV04F040T/4	1 320 374,00	RU1014401050401	DN100	DN100	4x 4	368	58,0	54,7	52,5	49,4	46,3	39,7	36,9	28,7
GHV40/15SV05F040T/4	1 347 237,00	RU1014401050501	DN100	DN100	4x 4	410	73,0	67,8	65	61	57,1	48,7	45,2	34,9
GHV40/15SV06F055T/4	1 500 919,00	RU1014401050601	DN100	DN100	4x 5,5	450	88,0	81,5	78,4	74,1	69,9	60,3	56,3	44,2
GHV40/15SV07F055T/4	1 519 795,00	RU1014401050701	DN100	DN100	4x 5,5	500	102,0	94,5	90,8	85,7	80,6	69,4	64,7	50,5
GHV40/15SV09F075T/4	1 683 869,00	RU1014401050901	DN100	DN100	4x 7,5	500	132,0	124	120	113	106	91,5	85,5	67,4

Модель	Розничная цена без НДС, руб.	Артикул	Размер коллект. вх.	Размер коллект. вых.	Мощность [кВт]	Вес [кг]	Q [м³/ч] 0	14	64,8	79,2	84	96	103,2	110,4
							[л/мин] 0	233	1080	1320	1400	1600	1720	1840
							H= напор [м]							
GHV40/22SV02F022T/4	1 088 365,00	RU1014401060201	DN125	DN100	4x 2,2	380	30,0	27,2	26	23,3	22,2	18,9	16,6	13,8
GHV40/22SV03F030T/4	1 131 628,00	RU1014401060301	DN125	DN100	4x 3	368	45,0	40,4	38,5	34,5	32,8	27,8	24,2	20,2
GHV40/22SV04F040T/4	1 335 290,00	RU1014401060401	DN125	DN100	4x 4	410	61,0	54,4	51,9	46,6	44,4	37,9	33,1	27,7
GHV40/22SV05F055T/4	1 488 761,00	RU1014401060501	DN125	DN100	4x 5,5	535	76,0	67,9	64,9	58,3	55,6	47,4	41,4	34,7
GHV40/22SV06F075T/4	1 627 245,00	RU1014401060601	DN125	DN100	4x 7,5	603	93,0	85,7	82,5	75,4	72,4	63,3	56,7	49,1
GHV40/22SV07F075T/4	1 675 456,00	RU1014401060701	DN125	DN100	4x 7,5	500	108,0	99,4	95,7	87,2	83,7	73,1	65,3	56,5
GHV40/22SV08F110T/4	1 933 269,00	RU1014401060801	DN125	DN100	4x 11	800	125,0	115	111	102	97,7	85,7	77	66,9
GHV40/22SV09F110T/4	1 902 376,00	RU1014401060901	DN125	DN100	4x 11	825	140,0	129	124	114	109	95,8	86	74,6
GHV40/22SV10F110T/4	1 959 141,00	RU1014401061001	DN125	DN100	4x 11	830	155,0	143	138	126	121	106	94,8	82,3

Модель	Розничная цена без НДС, руб.	Артикул	Размер коллект. вх.	Размер коллект. вых.	Мощность [кВт]	Вес [кг]	Q [м³/ч] 0	15	72	88	100	120	140	160
							[л/мин] 0	250	300	367	417	500	583	667
							H= напор [м]							
GHV40/33SV2/2AG040T/4	2 424 149,00	RU1014401070301	DN125	DN125	4x 4	844	35,0	34,1	33,3	32	30	27	22,4	16,6
GHV40/33SV2/1AG040T/4	2 469 391,00	RU1014401070401	DN125	DN125	4x 4	844	41,0	38,8	37,9	36	35	32	27,5	22,3
GHV40/33SV3/2AG055T/4	2 621 520,00	RU1014401070601	DN125	DN125	4x 5,5	837	58,0	55,2	53,8	51	49	44	38	29,6
GHV40/33SV3G075T/4	2 781 566,00	RU1014401070801	DN125	DN125	4x 7,5	865	72,0	67,4	66	64	62	58	52	44,6
GHV40/33SV4/2AG075T/4	2 990 528,00	RU1014401070901	DN125	DN125	4x 7,5	842	82,0	78,8	77	74	72	66	58	47,2
GHV40/33SV4G110T/4	2 997 669,00	RU1014401071101	DN125	DN125	4x 11	1050	96,0	91,1	90	87	85	80	73	63,1
GHV40/33SV5/2AG110T/4	3 095 434,00	RU1014401071201	DN125	DN125	4x 11	1130	106,0	102	100	96	93	85	76	63
GHV40/33SV5/1AG110T/4	3 095 434,00	RU1014401071301	DN125	DN125	4x 11	1030	113,0	107	105	102	99	92	82	70

Модель	Розничная цена без НДС, руб.	Артикул	Размер коллект. вх.	Размер коллект. вых.	Мощность [кВт]	Вес [кг]	Q [м³/ч] 0	25	120	140	160	180	216	240
							[л/мин] 0	417	500	583	667	750	900	1000
							H= напор [м]							
GHV40/46SV1G040T/4	2 404 709,00	RU1014401080201	DN150	DN150	4x 4	810	27,0	23,5	22,5	21,4	19,9	18,2	14,3	10,8
GHV40/46SV2/2AG055T/4	2 785 878,00	RU1014401080301	DN150	DN150	4x 5,5	890	39,0	39,2	37,8	35,7	32,9	29,4	21,1	13,9
GHV40/46SV2G075T/4	2 732 929,00	RU1014401080501	DN150	DN150	4x 7,5	965	53,0	47,7	46,1	44,2	41,7	38,7	31,4	25,1
GHV40/46SV3/2AG110T/4	2 991 448,00	RU1014401080601	DN150	DN150	4x 11	1125	65,0	64	62	60	56	52	40,4	30,8
GHV40/46SV3G110T/4	2 991 519,00	RU1014401080801	DN150	DN150	4x 11	1040	81,0	73	71	68	65	60	50	40,7
GHV40/46SV4G150T/4	3 640 254,00	RU1014401081101	DN150	DN150	4x 15	1320	107,0	98	96	92	87	82	68	55,9
GHV40/46SV5G185T/4	4 099 323,00	RU1014401081401	DN150	DN150	4x 18,5	1320	134,0	123	120	116	110	103	86	71,5
GHV40/46SV6/2AG220T/4	4 389 088,00	RU1014401081501	DN150	DN150	4x 22	1125	144,0	138	134	129	122	113	92	73,4
GHV40/46SV6G220T/4	4 346 249,00	RU1014401081701	DN150	DN150	4x 22	1125	161,0	148	144	139	132	124	104	86

Модель	Розничная цена без НДС, руб.	Артикул	Размер коллект. вх.	Размер коллект. вых.	Мощность [кВт]	Вес [кг]	Q [м³/ч] 0	30	180	216	240	288	312	340
							[л/мин] 0	500	750	900	1000	1200	1300	1417
							H= напор [м]							
GHV40/66SV2/2AG075T/4	3 000 001,00	RU1014401090301	DN200	DN200	4x 11	1000	48,0	42,6	41,2	39,5	38,6	36	32,9	26,4
GHV40/66SV2/1AG110T/4	3 016 261,00	RU1014401090401	DN200	DN200	4x 11	1300	54,0	49,6	48,2	46,7	45,8	42,9	40,6	34,8
GHV40/66SV3/1AG150T/4	3 828 928,00	RU1014401090701	DN200	DN200	4x 18,5	1300	85,0	77,8	76	74	72	68	65	56
GHV40/66SV3G185T/4	3 925 070,00	RU1014401090801	DN200	DN200	4x 18,5	1500	91,0	84,7	83	81	79	75	72	64
GHV40/66SV4/2AG185T/4	4 029 127,00	RU1014401090901	DN200	DN200	4x 22	1500	109,0	99,6	97	94	92	86	82	70
GHV40/66SV4/1AG220T/4	4 181 114,00	RU1014401091001	DN200	DN200	4x 22	1700	115,0	106	103	100	99	93	89	78
GHV40/66SV4G220T/4	4 179 486,00	RU1014401091101	DN200	DN200	4x 30	1550	122,0	112	110	107	105	100	96	86

На насосах e-SV

3-фазные, 3 x 400 В

Модель	Розничная цена без НДС, руб.	Артикул	Размер коллект. вх.	вых.	Мощность [кВт]	Вес [кг]	Q [м³/ч] 0	45	240	312	340	384	432	480
							[л/мин] 0	750	1000	1300	1417	1600	1800	2000
							H= напор [м]							
GHV40/92SV1G075T/4	2 929 592,00	RU1014401100201	DN300	DN200	4x 7,5	1100	34,0	28,7	26,2	23,3	22,2	20,2	17,6	14,3
GHV40/92SV2/2AG110T/4	2 988 762,00	RU1014401100301	DN300	DN200	4x 11	1150	49,0	45,1	42,5	37,9	35,5	30,9	24,6	16,8
GHV40/92SV3/2AG185T/4	4 190 374,00	RU1014401100601	DN300	DN200	4x 18,5	1510	82,0	74,4	70	62	59	52	43,6	32,9
GHV40/92SV3G220T/4	4 080 590,00	RU1014401100801	DN300	DN200	4x 22	1600	102,0	88,2	81	73	69	63	56	46,3

GVF

Насосная установка с частотным регулированием. В состав установки входит 2-6 насоса e-SV (один из насосов может быть жокеем), датчиками давления, панелью управления с контроллером SD60 и преобразователем частоты. Основной насос управляется при помощи преобразователя частоты, другие насосы работают на максимальной скорости. При помощи контроллера SD60, программирование и настройка режима, а также контроль за характеристиками установки возможны как с помощью дисплея контроллера, так и дистанционно Modbus или Интернет.

Области применения

Чистая вода в ЖКХ и промышленности, ирригация в сельском хозяйстве, водоканалы, муниципальные нужды – чистая вода

Характеристики

Подача: до 750 м^3/ч
Напор: до 160 м
Мощность: 2÷ 6 x 37 кВт
Рабочее давление: 10/16 бар
Температура перекачиваемой жидкости: -10°C ÷ 60°C

Двигатель

Напряжение: 3 ~400 В
Класс изоляции: F
Степень защиты корпуса: IP55

Группа скидок

5K

Установка на 2-х насосах e-SV мощностью до 37 кВт

Модель	Розничная цена без НДС, руб.	Артикул	Размер коллект. вх. вых.	Мощность [кВт]	Вес [кг]	Q [м^3/ч] 0	2,7	6	7,2	8,8	12	14,4	17
						[л/мин] 0	45	50	60	73,3	100	120	142
						H= напор [м]							
GVF110D0/A/5SV10F015T/CP	921 072,00	1LV015434		2x 1,5	259	75,0	71,7	70,8	68,7	65,4	55,7	46	33

Модель	Розничная цена без НДС, руб.	Артикул	Размер коллект. вх. вых.	Мощность [кВт]	Вес [кг]	Q [м^3/ч] 0	5	12	16	20,4	22	28	
						[л/мин] 0	83,3	100	133	170	183	233	
						H= напор [м]							
GVF110D0/A/10SV04F015T/CP	895 370,00	1LV015433		2x 1,5	200	48,0	44,2	43	39,9	34,8	32,6	21,7	
GVF110D0/A/10SV09F040T/CP	1 024 869,00	1LV014444		2x 4	200	106,0	100	97,5	90,8	80	75,1	52,1	

Модель	Розничная цена без НДС, руб.	Артикул	Размер коллект. вх. вых.	Мощность [кВт]	Вес [кг]	Q [м^3/ч] 0	8	22	28	32,4	39,6	42	48
						[л/мин] 0	133	183	233	270	330	350	400
						H= напор [м]							
GVF110D0/A/15SV02F022T/CP	869 470,00	1LV014445		2x 2,2	150	29,0	26,7	25,5	23,9	22,4	18,9	17,4	13,1
GVF110D0/A/15SV03F030T/CP	1 135 068,00	1LV015599		2x 3	190	43,0	40,4	38,6	36,2	33,8	28,7	26,5	20,1
GVF110D0/A/15SV04F040T/CP	1 171 013,00	1LV015691		2x 4	220	58,0	54,7	52,5	49,4	46,3	39,7	36,9	28,7
GVF110D0/A/15SV05F040T/CP	1 001 925,00	1LV014455		2x 4	220	73,0	67,8	65	61	57,1	48,7	45,2	34,9

Установка на 2-х насосах e-SV мощностью до 37 кВт

Модель	Розничная цена без НДС, руб.	Артикул	Размер коллект. вх. вых.	Мощность [кВт]	Вес [кг]	Q [м³/ч] 0	14	32,4	39,6	42	48	51,6	55,2
						[л/мин] 0	233	270	330	350	400	430	460
						H= напор [м]							
GVF110D0/A/22SV04F040T/CP	977 798,00	1LV015430		2x 4	208	61,0	54,4	51,9	46,6	44,4	37,9	33,1	27,7
GVF110D0/A/22SV05F055T/CP	1 063 670,00	1LV014452		2x 5,5	250	76,0	67,9	64,9	58,3	55,6	47,4	41,4	34,7
GVF110D0/A/22SV07F075T/CP	1 785 816,00	1LV015317		2x 7,5	250	108,0	99,4	95,7	87,2	83,7	73,1	65,3	56,5

Модель	Розничная цена без НДС, руб.	Артикул	Размер коллект. вх. вых.	Мощность [кВт]	Вес [кг]	Q [м³/ч] 0	15	36	44	50	60	70	80
						[л/мин] 0	250	300	367	417	500	583	667
						H= напор [м]							
GVF110D0/A/33SV2/1AG040T/C	996 706,00	1LV015828		2x 4	450	41,0	38,8	37,9	36	35	32	27,5	22,3

Модель	Розничная цена без НДС, руб.	Артикул	Размер коллект. вх. вых.	Мощность [кВт]	Вес [кг]	Q [м³/ч] 0	25	60	70	80	90	108	120
						[л/мин] 0	417	500	583	667	750	900	1000
						H= напор [м]							
GVF110D0/A/46SV2/2AG055T/C	1 512 832,00	1LV015350		2x 5,5	485	39,0	39,2	37,8	35,7	32,9	29,4	21,1	13,9

Модель	Розничная цена без НДС, руб.	Артикул	Размер коллект. вх. вых.	Мощность [кВт]	Вес [кг]	Q [м³/ч] 0	30	90	108	120	144	156	170
						[л/мин] 0	500	750	900	1000	1200	1300	1417
						H= напор [м]							
GVF110D0/A/66SV2/1AG110T/C	1 994 688,00	1LV015690		2x 11	600	54,0	49,6	48,2	46,7	45,8	42,9	40,6	34,8

GFF

Насосные установки Lowara серии GFF — комплектные автоматизированные установки водяного пожаротушения для дренчерных и спринклерных систем. В состав установок входят от двух до четырёх многоступенчатых вертикальных насосов серии e-SV, либо консольных насосов серии e-NSC. В спринклерных системах рекомендуется установка дополнительного жокей-насоса для поддержания постоянного давления в трубопроводе (модификация GFF21). Установка спроектирована в соответствии с требованиями законодательства, технических регламентов и стандартов Российской Федерации.

Области применения

Спринклерные и дренчерные системы пожаротушения.

Группа скидок

5N

Модель	Розничная цена без НДС, руб.	Артикул
GFF210/10SV03F011T	811383,00	RU1502101040301
GFF210/10SV04F015T	815811,00	RU1502101040401
GFF210/10SV06F022T	842958,00	RU1502101040601
GFF210/10SV09F040T	879222,00	RU1502101040901
GFF210/10SV11F040T	918302,00	RU1502101041101
GFF210/10SV13F055T	1017667,00	RU1502101041301
GFF210/15SV02F022T	822795,00	RU1502101050201
GFF210/15SV03F030T	844782,00	RU1502101050301
GFF210/15SV04F040T	868230,00	RU1502101050401
GFF210/15SV05F040T	880630,00	RU1502101050501
GFF210/15SV07F055T	989584,00	RU1502101050701
GFF210/15SV09F075T	1055236,00	RU1502101050901
GFF210/15SV10F110T	1129016,00	RU1502101051001
GFF210/22SV02F022T	823368,00	RU1502101060201
GFF210/22SV03F030T	863750,00	RU1502101060301
GFF210/22SV04F040T	918694,00	RU1502101060401
GFF210/22SV05F055T	973638,00	RU1502101060501
GFF210/22SV07F075T	1038979,00	RU1502101060701
GFF210/22SV08F110T	1085613,00	RU1502101060801
GFF210/22SV10F110T	1132247,00	RU1502101061001
GFF210/33SV2/1AG040T	996409,00	RU1502101070401

Модель	Розничная цена без НДС, руб.	Артикул
GFF210/33SV3/2AG055T	1131986,00	RU1502101070601
GFF210/33SV3G075T	1229579,00	RU1502101070801
GFF210/33SV4G110T	1330872,00	RU1502101071101
GFF210/33SV5/2AG110T	1367710,00	RU1502101071201
GFF210/33SV6/1AG150T	1447379,00	RU1502101071601
GFF210/46SV1G040T	1122815,00	RU1502101080201
GFF210/46SV2G075T	1251723,00	RU1502101080501
GFF210/46SV2/2AG055T	1226609,00	RU1502101080301
GFF210/46SV3G110T	1381102,00	RU1502101080801
GFF210/46SV4G150T	1494950,00	RU1502101081101
GFF210/46SV5G185T	1577381,00	RU1502101081401
GFF210/66SV1G055T	1281944,00	RU1502101090201
GFF210/66SV2G110T	1454934,00	RU1502101090501
GFF210/66SV2/2AG075T	1373129,00	RU1502101090301
GFF210/66SV3/1AG150T	1559561,00	RU1502101090701
GFF210/66SV3G185T	1599005,00	RU1502101090801
GFF210/66SV4G220T	1812584,00	RU1502101091101
GFF210/66SV5G300T	2043515,00	RU1502101091401
GFF210/92SV1G075T	1369378,00	RU1502101100201
GFF210/92SV2G150T	1527464,00	RU1502101100501
GFF210/92SV3G220T	1807530,00	RU1502101100801
GFF210/92SV4G300T	1981352,00	RU1502101101101
GFF210/125SV2G150T	2132717,00	RU1502101110501
GFF210/125SV3G220T	2241670,00	RU1502101110801
GFF210/125SV4G300T	2426749,00	RU1502101111101
GFF210/125SV5G370T	2771424,00	RU1502101111401
GFF210/125SV6G450T	3095049,00	RU1502101111701
GFF320/10SV03F011T	1176640,00	RU1503201040301
GFF320/10SV04F015T	1184821,00	RU1503201040401
GFF320/10SV04F022T	1234528,00	RU1503201040403
GFF320/10SV06F022T	1199046,00	RU1503201040601
GFF320/10SV07F030T	1212541,00	RU1503201040701
GFF320/10SV08F030T	1217334,00	RU1503201040801
GFF320/10SV09F040T	1223222,00	RU1503201040901
GFF320/10SV10F040T	1246409,00	RU1503201041001
GFF320/10SV11F040T	1255216,00	RU1503201041101
GFF320/15SV02F022T	1184612,00	RU1503201050201
GFF320/15SV03F030T	1199671,00	RU1503201050301
GFF320/15SV04F040T	1223743,00	RU1503201050401
GFF320/15SV05F040T	1229474,00	RU1503201050501
GFF320/15SV06F055T	1339104,00	RU1503201050601
GFF320/15SV07F055T	1346503,00	RU1503201050701
GFF320/15SV08F075T	1378132,00	RU1503201050801
GFF320/15SV09F075T	1383914,00	RU1503201050901

Модель	Розничная цена без НДС, руб.	Артикул
GFF320/15SV10F110T	1551224,00	RU1503201051001
GFF320/22SV02F022T	1209936,00	RU1503201060201
GFF320/22SV03F030T	1243231,00	RU1503201060301
GFF320/22SV04F040T	1352027,00	RU1503201060401
GFF320/22SV05F055T	1357758,00	RU1503201060501
GFF320/22SV05F075T	1389908,00	RU1503201060503
GFF320/22SV07F075T	1397254,00	RU1503201060701
GFF320/22SV08F110T	1564094,00	RU1503201060801
GFF320/22SV10F110T	1576548,00	RU1503201061001
GFF320/33SV2/1AG040T	1325401,00	RU1503201070401
GFF320/33SV2G055T	1447067,00	RU1503201070501
GFF320/33SV3/2AG055T	1446649,00	RU1503201070601
GFF320/33SV3G075T	1493284,00	RU1503201070801
GFF320/33SV4/1AG110T	1679612,00	RU1503201071001
GFF320/33SV4G110T	1679612,00	RU1503201071101
GFF320/33SV5/2AG110T	1707958,00	RU1503201071201
GFF320/33SV5/1AG110T	1707489,00	RU1503201071301
GFF320/33SV5G150T	1781270,00	RU1503201071401
GFF320/33SV6/1AG150T	1780904,00	RU1503201071601
GFF320/46SV1G040T	1439823,00	RU1503201080201
GFF320/46SV2/2AG055T	1544451,00	RU1503201080301
GFF320/46SV2G075T	1569827,00	RU1503201080501
GFF320/46SV3G110T	1759801,00	RU1503201080801
GFF320/46SV4G150T	1836343,00	RU1503201081101
GFF320/46SV5G185T	2224683,00	RU1503201081401
GFF320/66SV1G055T	1557789,00	RU1503201090201
GFF320/66SV2/2AG075T	1606872,00	RU1503201090301
GFF320/66SV2/1AG011T	1773192,00	RU1503201090401
GFF320/66SV2G110T	1773192,00	RU1503201090501
GFF320/66SV3/2AG150T	1851559,00	RU1503201090601
GFF320/66SV3/1AG150T	1851559,00	RU1503201090701
GFF320/66SV3G185T	2215879,00	RU1503201090801
GFF320/66SV4/1AG220T	2314462,00	RU1503201091001
GFF320/66SV4G220T	2314462,00	RU1503201091101
GFF320/66SV5/1AG300T	2457752,00	RU1503201091301
GFF320/66SV5G300T	2457752,00	RU1503201091401
GFF320/92SV1G075T	1721348,00	RU1503201100201
GFF320/92SV2G150T	1965149,00	RU1503201100501
GFF320/92SV3G220T	2429979,00	RU1503201100801
GFF320/92SV4G300T	2578739,00	RU1503201101101
GFF320/125SV2G150T	3519030,00	RU1503201110501
GFF320/125SV3G220T	3589477,00	RU1503201110801

Модель	Розничная цена без НДС, руб.	Артикул
GFF320/125SV4G300T	3782787,00	RU1503201111101
GFF320/125SV5G370T	4250379,00	RU1503201111401
GFF320/125SV6G450T	4622564,00	RU1503201111701
GFF210/NSCS 80-160/150/P25VCC4	1312740,00	RU1502109370501
GFF210/NSCS 80-160/185/P25VCC4	1310759,00	RU1502109370601
GFF210/NSCS 80-160/220/P25VCC4	1436383,00	RU1502109370701
GFF210/NSCS 80-200/300/W25VCC4	1668722,00	RU1502109380801
GFF210/NSCS 80-200/220/P25VCC4	1419607,00	RU1502109380701
GFF210/NSCS 80-200/370/W25VCC4	1847024,00	RU1502109380901
GFF210/NSCS 80-200/450/W25VCC4	2008240,00	RU1502109381001
GFF210/NSCS 80-250/450/W25VCC4	2022204,00	RU1502109391001
GFF210/NSCS 80-250/550/W25VCC4	2183782,00	RU1502109391101
GFF320/NSCS 80-160/150/P25VCC4	3016005,00	RU1503209370501
GFF320/NSCS 80-160/185/P25VCC4	3388767,00	RU1503209370601
GFF320/NSCS 80-160/220/P25VCC4	3478335,00	RU1503209370701
GFF320/NSCS 80-200/300/W25VCC4	3644498,00	RU1503209380801
GFF320/NSCS 80-200/220/P25VCC4	3568686,00	RU1503209380701
GFF320/NSCS 80-200/370/W25VCC4	4200461,00	RU1503209380901
GFF320/NSCS 80-200/450/W25VCC4	4437123,00	RU1503209381001
GFF320/NSCS 80-250/450/W25VCC4	4449680,00	RU1503209391001
GFF320/NSCS 80-250/550/W25VCC4	4881424,00	RU1503209391101

Hydrovar® HVL

Контроллер HYDROVAR от Xylem стал синонимом энергоффективного управления работы насосов с постоянной частотой вращения двигателей

HYDROVAR — это интеллектуальный контроллер, который регулирует производительность насоса в соответствии с заданными параметрами системы.

• HYDROVAR можно установить на любой стандартный двигатель IEC мощностью до 22 кВт. Комплекты для настенного монтажа предоставляются по запросу.
• Отсутствие необходимости в отдельном микропроцессоре.
• Отсутствие необходимости в отдельных шкафах управления.
• Отсутствие необходимости в больших резервуарах под давлением.
• Отсутствие необходимости в противоконденсатных нагревателях, поскольку они уже входят в стандартную комплектацию.
• IP55.
• Журналы ошибок, календарь и часы реального времени.
• Высококачественный корпус из алюминия.

Области применения

Любой стандартный двигатель IEC мощностью до 22 кВт

Характеристики

Выходная мощность: 1,5-22 кВт
Степень защиты корпуса: IP55
Температура окружающей среды: до 40°C (55°C при понижении мощности)

Группа скидок

5H

Номинальное входное напряжение (HVL2): 208-240±10% В (1-фазное подключение)
Выходное напряжение: 0-240 В, (3-фазное подключение)

Модель	Розничная цена без НДС, руб.	Артикул	Мощность ном. [кВт]	Iдо input (A)	Iдо output (A)			Вес [кг]
HVL2.015-A0010	101 280,00	10073L1AA	1,5	11,6	7,5			7
HVL2.022-A0010	144 620,00	10073L2AA	2,2	15,1	10			7

Номинальное входное напряжение (HVL4) : 380-460±15% В (3-фазное подключение)

Выходное напряжение: 0-100% от напряжение питания

Модель	Розничная цена без НДС, руб.	Артикул	Мощность ном. [кВт]	Iдо input (A)	Iдо output (A)			Вес [кг]
HVL4.015-A0010	102 812,00	10073LCAA	1,5	3,9	4,1			7
HVL4.022-A0010	105 969,00	10073LDAA	2,2	5,3	5,7			7
HVL4.030-A0010	111 772,00	10073LEAA	3	7,2	7,3			8
HVL4.040-A0010	155 993,00	10073LFAA	4	10,1	10			7
HVL4.055-A0010	166 896,00	10073LGAA	5,5	12,8	13,5			12
HVL4.075-A0010	190 226,00	10073LHAA	7,5	16,9	17			11
HVL4.110-A0010	196 338,00	10073LLAA	11	24,2	24			14
HVL4.150-A0010	298 740,00	10073LMAA	15	33,3	32			19
HVL4.185-A0010	316 668,00	10073LNAA	18,5	38,1	38			16
HVL4.220-A0010	342 653,00	10073LPAA	22	44,7	44			18

Аксессуары

Модель	Розничная цена без НДС, руб.	Артикул	Группа скидок	Вес [кг]
Premium card для управления до 5 насосами	18984,00	109730080	5H	-
Комплект датчика давления MBS 1900 / 0-10 бар	12338,00	109400410	9J	-
Комплект датчика давления MBS 1900 / 0-16 бар	12338,00	109400420	9J	-
Комплект датчика давления MBS 1900 / 0-25 бар	12338,00	109400430	9J	-

Q-SMART

Панель управления для защиты и управления одним или двумя насосами.

Выходное реле мощности для насосов до 16А
5 многофункциональных цифровых входов для:
- сигнализатора давления/датчика уровня
- дистанционного включения/выключения
Сменный предохранитель
Защита от короткого замыкания (с предупреждением)
Защита от сухого хода
Защита от перегрузок

Q-SMART предварительно запрограммирован с базовой настройкой для применения на сточных водах (тип D). В случае необходимости использовать в системах повышения давления IOM, необходимо провести перенастройку на тип B.

Области применения

Характеристики

Напряжение сети: 1 x 220-240 В
Частота: 50/60 Гц
Степень защиты корпуса: IP55
Температура окружающей среды: -5°C ÷ +40°C

Группа скидок

1M

Q-SMART

Модель	Розничная цена без НДС, руб.	Артикул	Количество насосов	Мощность ном. [кВт]	Iном [A]	-		Вес [кг]
Q-SMART10/15/D 12A	42 059,00	1086042200	1	1,5	12	-		2
Q-SMART20/15/D 12A	46 768,00	1086042300	2	1,5	12	-		2

Genyo plus

Genyo plus — это электронное реле давления со встроенным цифровым манометром и полным комплектом для защиты насоса. Оно может управлять запуском и остановом однофазных двигателей насосов мощностью до 2,2 кВт.

Универсальность устройства достигается за счет наличия трех режимов работы: дифференциальный, реверсивный и синхронный.

Значения давления включения и отключения могут легко и точно задаваться с помощью удобного интерфейса. В функции Genyo plus также входит отображение текущих показаний тока, защита от перегрузки по току, защита от сухого хода и циклического включения.

Области применения

Genyo plus имеет сертификат WRAS для использования в системах питьевого водоснабжения и может параллельно работать со вторым таким же устройством для управления насосной установкой на 2 насоса.

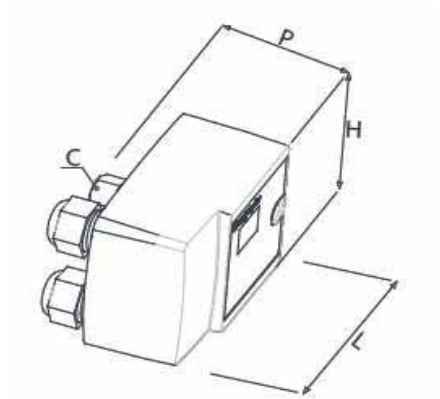

Характеристики

Напряжение сети: 1 x 115-230 В
Частота: 50/60 Гц
Мощность: до 2,2 кВт
Степень защиты корпуса: IP55
Температура жидкости: до +50°C
Температура окружающей среды: до +60°C

Группа скидок

7Q

Genyo plus

Модель	Розничная цена без НДС, руб.	Артикул	P старт [бар]	P стоп [бар]	Iмакс [A]	L [мм]	H [мм]	P [мм]
GENYOPLUS16A/R0.5-8 110-230V	9 265,00	109120250	0,5÷7	1÷8	16	112	75	75

QDRM-QDRMC

Панель управления для управления и защиты 1-фазных дренажных насосов.

Характеристики

Напряжение: 1 x 230 В ±10%
Степень защиты: IP55
Температура окружающей среды: +5°C ÷ +40°C
Относительная влажность: 5% @ +40°C

Группа скидок

1M

Модель	Розничная цена без НДС, руб.	Артикул	Мощность ном. [кВт]	Ном. ток [A]	ДхВхГ [мм]			Вес [кг]
QDRM/05	32 700,00	108567200	0,55	2,5÷4	80x220x16			4
QDRM/22	38 704,00	108567600	2,2	10÷16	80x370x16			2

Модель	Розничная цена без НДС, руб.	Артикул	Мощность ном. [кВт]	Ном. ток [A]	ДхВхГ [мм]			Вес [кг]
QDRMC/15/TS/GL	по запросу	1085683T1	1,5	6,3÷10	80x370x16			4

QDRM2

Панель управления для управления и защиты 1-фазных дренажных насосов.

Характеристики

Напряжение: 1 x 230 В ±10%
Степень защиты: IP54
Температура окружающей среды: +5°C ÷ +40°C
Относительная влажность: 5% @ +40°C

Группа скидок

1M

Модель	Розничная цена без НДС, руб.	Артикул	Мощность [кВт]	I ном. [A]	Размер			Вес [кг]
QDRM2/05 2,5-4A	66 262,00	108534300	0,55	2,5÷4	60x380x15			9
QDRM2/22 10-16A	75 075,00	108534700	2,2	10÷16	60x380x15			8

QDR-QYR

Панель управления для управления и защиты 1-фазных и 3-фазных дренажных насосов.

Области применения

Характеристики

Напряжение: 3 x 400 V ±10%
Степень защиты: IP54
Температура окружающей среды: +5°C ÷ +40°C
Относительная влажность: 5% @ +40°C

Группа скидок

1M

Модель	Розничная цена без НДС, руб.	Артикул	Мощность ном. [кВт]	I ном. [A]	ДхВхГ [мм]			Вес [кг]
QDR/03	по запросу	108568600	0,37	0,63÷1	80x370x15			4
QDR/05	38 457,00	108568700	0,55	1÷1,6	80x370x15			5
QDR/07	38 457,00	108568800	0,75	1,6÷2,5	80x370x15			4
QDR/15	38 457,00	108569000	1,1÷1,5	2,5÷4	80x370x15			5
QDR/22	38 457,00	108569100	2,2	4÷6,3	80x370x15			5
QDR/40	38 704,00	108569300	3÷4	6,3÷10	80x370x15			4
QDR/75	40 659,00	108569500	5,5÷7,5	10÷16	80x370x15			4
QDR/07	47 521,00	1085688T0	0,75	1,6÷2,5	80x370x15			4
QDR/15	47 521,00	1085690T0	1,1÷1,5	2,5÷4	80x370x15			4
QDR/22	47 521,00	1085691T0	2,2	4÷6,3	80x370x15			4
QDR/07	по запросу	1085688W0	0,75	1,6÷2,5	80x370x15			5
QDR/15	по запросу	1085690W0	1,1÷1,5	2,5÷4	80x370x15			5
QDR/22	по запросу	1085691W0	2,2	4÷6,3	80x370x15			5
QYR/40	86 222,00	108573600	3÷4	6,3÷10	00x500x20			18
QYR/75	86 712,00	108573800	5,5÷7,5	10÷16	00x500x20			15

QDR2

Панель управления для управления и защиты 1-фазных и 3-фазных дренажных насосов.

Характеристики

Напряжение: 3 x 400 V ±10%
Степень защиты: IP54
Температура окружающей среды: +5°C ÷ +40°C
Относительная влажность: 5% @ +40°C

Группа скидок

1M

3 x 400 В ± 10%, 50/60 Гц

Модель	Розничная цена без НДС, руб.	Артикул	Мощность [кВт]	I ном. [A]	Размер			Вес [кг]
QDR2/03 0,6-1A	по запросу	108531000	0,37	0,63÷1	60x380x15			5
QDR2/05 1-1,6A	66 262,00	108531100	0,55	1,0÷1,6	60x380x15			10
QDR2/07 1,6-2,5A	66 262,00	108531200	0,75	1,6÷2,5	60x380x15			10
QDR2/09-11 4-6,3A	59 156,00	108554900	0,9÷11	4÷6,3	60x380x15			9
QDR2/15 2,5-4A	66 262,00	108531400	1,5	2,5÷4	60x380x15			11
QDR2/15/TS 2,5-4A	196 205,00	1085314T0	1,5	2,5÷4	60x380x15			14
QDR2/15/WD 2,5-4A	по запросу	1085314W0	1,5	2,5÷4	60x380x15			6
QDR2/15-22 6,3-10A	219 476,00	108555000	1,5÷22	6,3÷10	60x380x15			9
QDR2/22 4-6,3A	66 262,00	108531500	2,2	4÷6,3	60x380x15			12
QDR2/22/TS 4-6,3A	196 205,00	1085315T0	2,2	4÷6,3	60x380x15			15
QDR2/40 6,3-10A	70 055,00	108531700	4	6,3÷10	60x380x15			9
QDR2/40/TS 6,3-10A	150 030,00	1085317T0	4	6,3÷10	60x380x15			15
QDR2/75 10-16A	72 873,00	108531900	5,5÷7,5	10÷16	60x380x15			7
QDR2/92 16-20A	87 324,00	108532000	9,2	16÷20	00x400x18			12

3 x 400 В ± 10%, 50/60 Гц

Модель	Розничная цена без НДС, руб.	Артикул	Мощность [кВт]	I ном. [A]	Размер			Вес [кг]
QYR2/40 6,3-10A	133 741,00	108532500	4	6,3÷10	00x700x20			29
QYR2/75 10-16A	136 561,00	108532700	7,5	10÷16	00x700x20			28
QYR2/92 16-20A	141 945,00	108532800	9,2	16÷20	00x700x20			30
QYR2/110 20-25A	148 316,00	108532900	11	20÷25	00x700x20			33
QYR2/150 25-32A	181 877,00	108533000	15	25÷32	00x800x25			40
QYR2/185 28-40A	189 834,00	108533100	18,5	28÷40	00x800x25			39
QYR2/220 36-50A	236 006,00	108533200	22	36÷50	00x900x25			43
QYR2/300 45-63A	236 006,00	108533300	30	45÷63	00x900x25			54
QYR2/370 57-75A	286 344,00	108533400	37	57÷75				30
QYR2/450 70-90A	331 167,00	108533500	45	70÷90				1
QYR2/550 80-108A	579 058,00	108533600	55	80÷108				175

Xylem |'zīləm|

1) Ткани растений, переносящие воду вверх от корней;
2) Компания, лидирующая на рынке перекачки и обработки воды.

Наша компания — это 16500 человек, которых объединяет единая цель: разработка инновационных решений для удовлетворения потребностей нашей планеты в воде.
Центральным элементом нашей работы является разработка новых технологий, способных улучшить способы применения, хранения и дальнейшего повторного использования воды. Мы перемещаем, обрабатываем, анализируем и возвращаем воду в окружающую среду, а также помогаем людям эффективно использовать воду — в жилых домах, зданиях, на заводах и фермах. В более чем 150 странах мы имеем прочные продолжительные отношения с клиентами, которым известно наше действенное сочетание продукции лидирующих брендов и компетенции в отрасли, подкрепленное многолетней инновационной деятельностью.

Для того, чтобы узнать больше о продукции компании Xylem посетите наш сайт xylem.ru.

xylem
Let's Solve Water

ООО «Ксилем Рус»
115280, г. Москва,
ул. Ленинская Слобода, д.19,
Tel +7 (495) 223-08-53
Fax +7 (495) 223-08-51
xylem.russia@xyleminc.com
www.xylem.ru